Версия 10.25.01

28.25.20.112

ВЕНТИЛЯТОРЫ
С НАЗАД ЗАГНУТЫМИ
ЛОПАТКАМИ СЕРИИ SDT

Паспорт

2026

Содержание

1 Условные обозначения 3
2 Требования по безопасности 4
3 Область применения 6
4 Рекомендуемая структура и состав системы вентиляции 7
5 Описание 9
6 Массогабаритные показатели и присоединительные размеры 11
7 Расшифровка обозначения 13
8 Транспортировка и хранение 14
9 Монтаж 15
10 Подключение электропитания 19
11 Схемы электрических соединений 20
12 Пуск 21
13 Обслуживание 23
14 Возможные неисправности и пути их устранения 25
15 Утилизация 27
16 Сертификация 28
17 Гарантийные обязательства 29
17.1 Особые условия эксплуатации оборудования кондиционирования и вентиляции 32
18 Отметки о продаже и производимых работах 34
19 Технические данные 39

1 Условные обозначения



Предупреждение (Внимание!). Игнорирование этого предупреждения может повлечь за собой травму или угрозу жизни и здоровью и/или повреждение агрегата.



Внимание, опасное напряжение! Игнорирование этого предупреждения может повлечь за собой травму или угрозу жизни и здоровью.



Указание (примечание). Стоит перед объяснением или перекрестной ссылкой, которая относится к другим частям текста данного паспорта.

2 Требования по безопасности



Поставляемое устройство может использоваться только в системах вентиляции. Не используйте агрегат в других целях.



Все работы по монтажу, ремонту и техническому обслуживанию должны выполняться только квалифицированным персоналом, обладающим соответствующими знаниями и навыками, а также имеющим группу по электробезопасности не ниже III. Предварительно должно быть отключено электропитание.



Во время монтажа и обслуживания агрегата используйте специальную рабочую одежду и будьте осторожны – углы агрегата и составляющих частей могут быть острыми и ранящими.



Не устанавливайте и не используйте агрегат на нестабильных подставках, неровных, кривых и пр. неустойчивых поверхностях. Устанавливайте агрегат надежно, обеспечивая безопасное использование.



Не используйте агрегат во взрывоопасных и агрессивных средах.



Напряжение должно подаваться на агрегат через выключатель с промежутком между контактами не менее 3 мм. Выключатель и кабель питания должны быть подобраны по электрическим данным агрегата. Выключатель напряжения должен быть легкодоступен.



Изделие должно работать в пределах рабочего диапазона параметров, приведенных в технических характеристиках изделия.



Защита от прикосновения к опасным зонам и от всасывания одежды должна выполняться согласно требованиям действующих стандартов

(путем установки защитных решеток и воздуховодов достаточной длины).



Во время работы агрегата не допускается попадание посторонних предметов в воздуховоды. Если же это случится, немедленно отключите агрегат от источника питания. Перед изъятием постороннего предмета убедитесь, что вентилятор остановлен и случайное включение агрегата невозможно.



Лица с ограниченными возможностями органов чувств, а также с ограниченными физическими или умственными способностями могут управлять изделием только после соответствующего инструктажа или под наблюдением ответственного лица. Запрещается допускать детей к изделию.

3 Область применения

Вентиляторы предназначены для перемещения воздуха и других невзрывоопасных газовых смесей, агрессивность которых по отношению к углеродистым сталям обыкновенного качества не выше агрессивности воздуха, имеющих температуру от минус 45˚С до плюс 40˚С, не содержащих липких веществ, волокнистых и абразивных материалов, с содержанием пыли и других твердых примесей не более 100 мг/куб.м.

4 Рекомендуемая структура и состав системы вентиляции

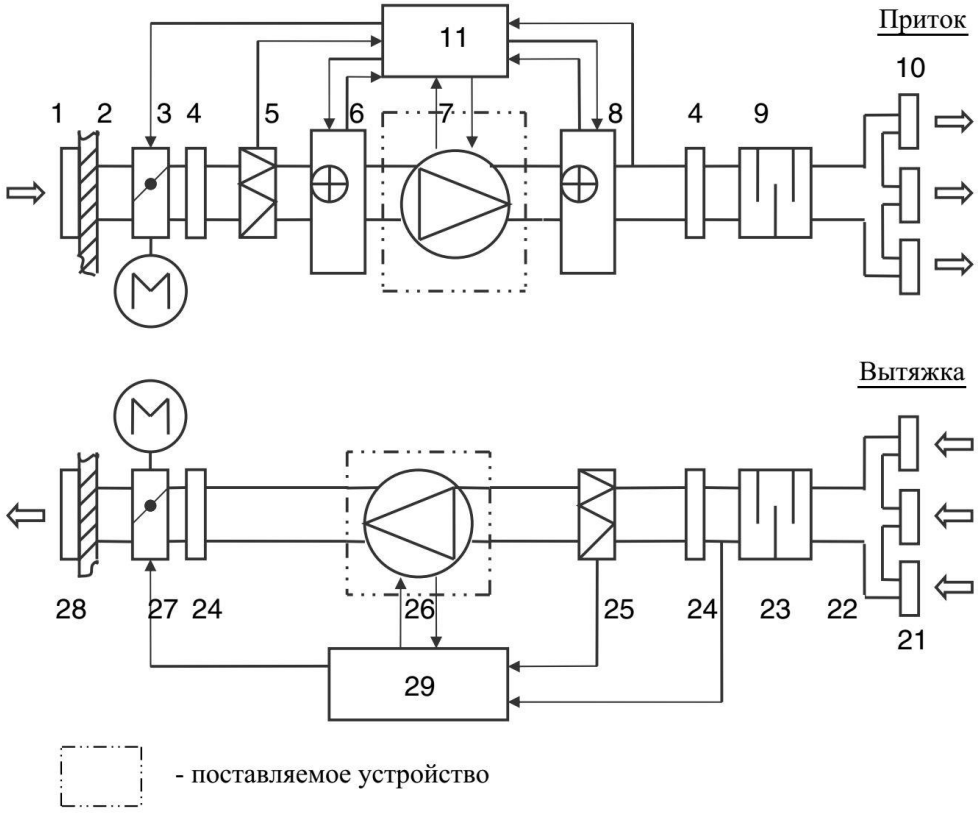

Рисунок 1 – Структура и состав системы вентиляции

Таблица 1

Позиция	Элемент	Применение	Рекомендуемые принадлежности (поставляются отдельно)
1	воздухозаборная решетка		решетки
2	сеть воздуховодов	*	воздуховоды
3	заслонка	*	воздушные клапаны с приводом
4	гибкая вставка	*	гибкие вставки, быстросъемные хомуты
5	приточный фильтр	*	фильтр-боксы. фильтрующие вставки
6	нагреватель	*	водяные нагреватели
7	приточный вентилятор	+	
8	нагреватель	*	водяные нагреватели, электрические нагреватели
9	шумоглушитель	*	шумоглушители
10	воздухораспределительные устройства	*	решетки диффузоры
11	система управления	*	регуляторы скорости
21	вытяжные решетки, диффузоры	*	решетки диффузоры
22	сеть воздуховодов	*	воздуховоды
23	шумоглушитель	*	шумоглушители
24	гибкая вставка	*	гибкие вставки быстросъемные хомуты
25	вытяжной фильтр	*	фильтр-боксы фильтрующие вставки
26	вытяжной вентилятор	+	
27	заслонка выбрасываемого воздуха	*	воздушные клапаны с приводом
28	решетка выбрасываемого воздуха	*	решетки
29	система управления	*	регуляторы скорости

Применение:

\+ входит в состав поставляемого устройства

\- не используется в поставляемом устройстве

* используется как принадлежность

5 Описание

Вентиляторы применяются для непосредственной установки в прямоугольный канал систем вентиляции жилых, промышленных и общественных зданий и эксплуатируются в условиях умеренного (У) климата 3 категории размещения по ГОСТ 15150-69.

Устройство, габаритные и присоединительные размеры вентиляторов приведены на рисунке 2. Вентиляторы состоят из стального оцинкованного корпуса 1, выполненного в виде воздуховода прямоугольного сечения, внутри которого закреплен асинхронный трехфазный электродвигатель 5 с рабочим колесом 4 на валу и монтажная панель 2 с диффузором. Для установки в канал воздуховодов на обоих торцах сделаны отверстия М. Подвод кабеля питания производится через зажимной сальник 7. Для удобства обслуживания и монтажа в конструкции корпуса предусмотрена сервисная панель 3, закрепленная болтами 6. Электродвигатель с рабочим колесом статически и динамически сбалансированы в двух плоскостях. Шариковые подшипники двигателя не требуют обслуживания.

Принцип работы вентилятора заключается в перемещении газо-воздушной смеси за счёт передачи ей энергии от рабочего колеса. Всасываемый поток через диффузор направляется к колесу, отбрасывается в камеру корпуса и далее поступает в вентиляционную систему.

Электродвигатель штатно не комплектуется тепловой защитой, при монтаже необходимо предусмотреть защиту от перегрева электродвигателя внешним устройством.

Примечание: В конструкцию изделий могут быть внесены изменения, не ухудшающие их потребительских свойств и не учтенные в настоящем паспорте.

6 Массогабаритные показатели и присоединительные размеры

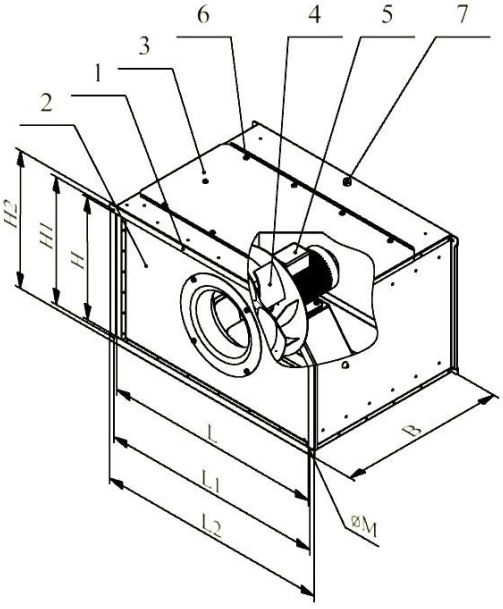

Рисунок 2 – Состав и геометрические параметры вентилятора

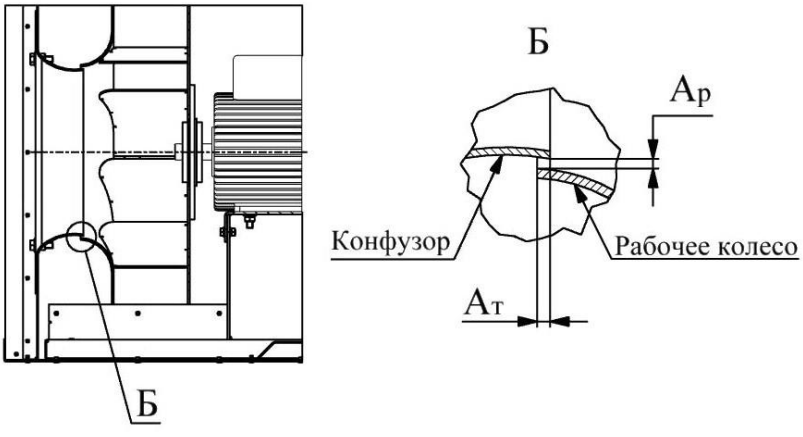

Рисунок 3 – Зазоры между конфузором и рабочим колесом

Ар – радиальный зазор, Ат – торцевой зазор (см. рисунок 3 и таблицу 2).

Таблица 2

Типоразмер	Размеры, мм										Вес, кг
	L	L1	L2	H	H1	H2	B	M	Ат	Ар	
SDT 50-25/22.2D-0,37	500	520	540	250	270	300	500	8,5	2,2	1,1	27,3
SDT 50-25/22.2D-0,55	500	520	540	250	270	300	500	8,5	2,2	1,1	28,1
SDT 50-30/22.2D-0,37	500	520	540	300	320	350	500	8,5	2,2	1,1	28,4
SDT 50-30/22.2D-0,55	500	520	540	300	320	350	500	8,5	2,2	1,1	29,2
SDT 50-30/25.2D-0,75	500	520	540	300	320	350	500	8,5	2,5	1,2	33,9
SDT 60-30/25.2D-0,75	600	620	640	300	320	350	550	8,5	2,5	1,2	38,6
SDT 60-30/28.2D-1,1	600	620	640	300	320	350	550	8,5	2,8	1,4	41,5
SDT 60-35/28.2D-1,1	600	620	640	350	370	400	550	8,5	2,8	1,4	43,4
SDT 60-35/31.2D-1,1	600	620	640	350	370	400	550	8,5	3,1	1,5	44,6
SDT 60-35/31.2D-1,5	600	620	640	350	370	400	550	8,5	3,1	1,5	47,3
SDT 70-40/31.2D-1,1	700	720	740	400	420	450	675	8,5	3,1	1,5	53,6
SDT 70-40/31.2D-2,2	700	720	740	400	420	450	675	8,5	3,1	1,5	58,2
SDT 70-40/35.2D-3	700	720	740	400	420	450	675	8,5	3,5	1,7	62,5
SDT 80-50/35.2D-3	800	820	840	500	520	550	675	8,5	3,5	1,7	69,8
SDT 80-50/40.4D-3	800	820	840	500	520	550	675	8,5	4,0	2,0	77,2
SDT 80-50/40.2D-4	800	820	840	500	520	550	675	8,5	4,0	2,0	76,7
SDT 90-50/35.2D-3	900	920	960	500	520	560	675	8,5	3,5	1,7	73,8
SDT 90-50/40.4D-3	900	920	960	500	520	560	675	8,5	4,0	2,0	81,1
SDT 90-50/40.2D-4	900	920	960	500	520	560	675	8,5	4,0	2,0	80,6
SDT 90-50/40.2D-5,5	900	920	960	500	520	560	675	8,5	4,0	2,0	88,1
SDT 100-50/40.2D-4	1000	1020	1060	500	520	560	675	8,5	4,0	2,0	84,2
SDT 100-50/40.2D-5,5	1000	1020	1060	500	520	560	675	8,5	4,0	2,0	92,2
SDT 100-50/45.4D-3	1000	1020	1060	500	520	560	725	8,5	4,5	2,2	89,9
SDT 100-50/45.2D-7,5	1000	1020	1060	500	520	560	725	8,5	4,5	2,2	121,6

7 Расшифровка обозначения

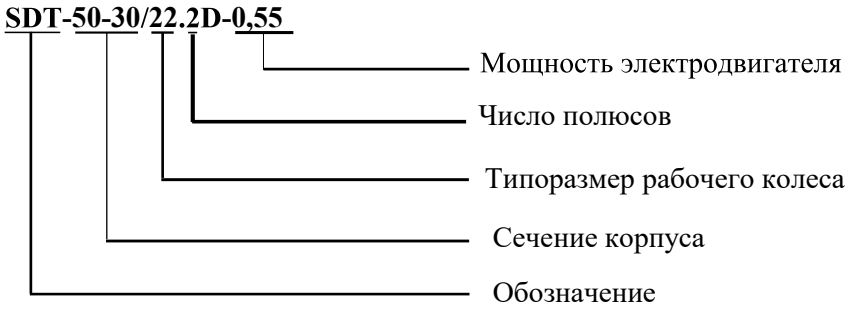

8 Транспортировка и хранение



Транспортировка и хранение агрегата должны выполняться квалифицированными специалистами с соблюдением требований инструкции по эксплуатации и действующих нормативных документов. Проверьте комплектность поставки по накладной и убедитесь в отсутствии дефектов. Недопоставка или повреждение груза должны быть письменно подтверждены перевозчиком. В противном случае гарантия аннулируется. Изделие следует перемещать в заводской упаковке с помощью подходящего подъемного оборудования или транспортного средства. Будьте осторожны. Не повредите корпус. Во время разгрузки и хранения поставляемых устройств пользуйтесь, при необходимости, подходящей подъемной техникой, чтобы избежать повреждений и ранений. Оборудование можно хранить и перевозить только в горизонтальном положении, так, чтобы фланец всасывания находился внизу. Не поднимайте устройства за кабели питания или коробки подключения. Берегите устройства от ударов и перегрузок.



До монтажа храните устройства в заводской упаковке в сухом помещении, температура окружающей среды – от 0˚C до +30˚C. Изделие не должно подвергаться воздействию резких перепадов температуры. Место хранения должно быть защищено от грязи и воды. Не рекомендуется хранить устройства на складе больше одного года. При хранении в течение более одного года следует регулярно рукой проверять легкость вращения рабочего колеса вентилятора.

9 Монтаж



Монтаж должен выполняться компетентным персоналом. Вентиляторы устанавливаются внутри помещения. Вентиляторы монтируются в сухих помещениях (без конденсации) в любом положении, в соответствии с направлением потока воздуха.



Ввиду того, что монтаж вентилятора происходит в любом положении, необходимо предусмотреть настройку конфузора. Для этого необходимо ослабить болты крепления конфузора к панели вентилятора и отцентровать его относительно крыльчатки. После проверки вращения крыльчатки произвести затяжку болтовых соединений. Необходимо предусматривать доступ для обслуживания вентилятора. Перед монтажом необходимо проверить, легко ли вращаются подшипники (провернуть крыльчатку рукой).

Канальный вентилятор можно монтировать непосредственно в воздуховод. Кабели и провода должны быть проложены таким образом, чтобы выполнялась их защита от механических повреждений, и чтобы они не мешали проходу людей. Вентилятор может быть закреплен как со стороны всасывания, так и со стороны нагнетания! После установки вентилятора доступ к вращающимся компонентам должен отсутствовать! Необходимо обеспечить защиту от прикосновения с крыльчаткой работающего вентилятора (для этого используются специально изготавливаемые аксессуары или подбирается необходимая длина воздуховода). Не подключайте колена вблизи фланцев подключения устройства. Минимальный отрезок прямого воздуховода между устройством и первым

разветвлением воздуховодов в канале забора воздуха должен составлять 1D, а в канале выброса воздуха 3D, где

$D = 4WH/\pi$, W – ширина, H – высота воздуховода.

При присоединении воздуховодов обратите внимание на направление воздушного потока, указанное на корпусе устройства.

Если смонтированное вентиляционное устройство прислонено к стене, шумовые вибрации могут передаваться в помещение и в том случае, когда шум от работающего вентилятора является допустимым. Монтировать устройство рекомендуется на расстоянии 400 мм от ближайшей стены. Если это невозможно, для монтажа рекомендуется выбрать стену с помещением, для которого поднимаемый шум не важен.

Вибрация также может передаваться через пол. С целью снижения уровня шума пол, если имеется такая возможность, необходимо изолировать дополнительно.

Рекомендуется использовать воздушные фильтры, снижающие наносы грязи на крыльчатке вентилятора. Наносы грязи нарушают баланс крыльчатки, возникают вибрации, что может вызвать поломку двигателя вентилятора.

Если существует вероятность попадания конденсата или воды на двигатель, необходимо установить наружные средства защиты.

Для монтажа вентилятора рекомендуется использовать гибкие соединительные вставки, которые существенно сокращают передачу шума в воздуховод (см. рисунок 4). Вентилятор может устанавливаться в любом положении (см. рисунок 5). При подключении воздуховодов обратите внимание на направление воздушного потока, указанное на корпусе изделия.

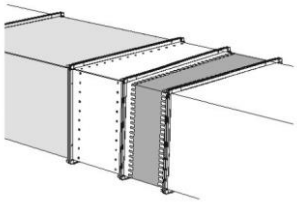

Рисунок 4

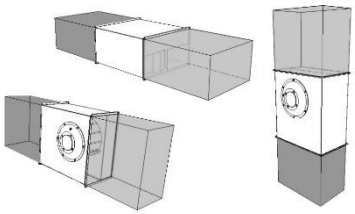

Рисунок 5

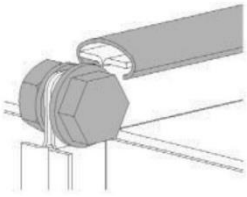

Рисунок 6

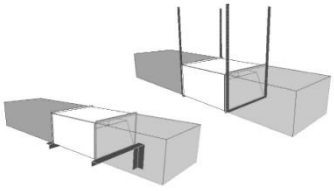

Рисунок 7

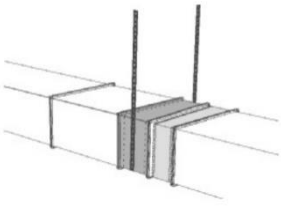

Рисунок 8

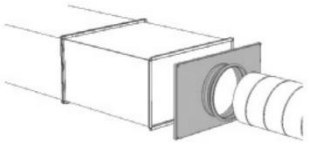

Рисунок 9

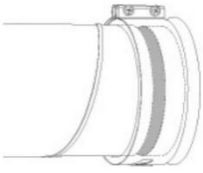

Рисунок 10

К воздуховодам вентилятор монтируется болтами и С-профилем (см. рисунок 6). Монтаж необходимо произвести так, чтобы система воздуховодов и другие компоненты вентиляционной системы не нагружали своим весом вентилятор. Если вес вентилятора снижает прочность системы воздуховодов или используются гибкие соединения необходимо дополнительно прикрепить вентилятор к полу, стене или потолку (см. рисунки 7, 8). Если вентиляторы монтируются в системе круглых воздуховодов, рекомендуется использовать специальные аксессуары – переходники (см. рисунок 9).

При использовании переходников рекомендуется использовать гибкие соединения круглого воздуховода (см. рисунок 10).

Не допускается:

- использовать вентиляторы для транспортировки воздуха, содержащего «тяжелую» пыль, муку и т.п.;
- монтировать вентиляторы во взрывоопасных, пожароопасных помещениях и использовать их для транспортировки воздуха с содержанием паров пожароопасных веществ. Воздух перед подачей в устройство должен быть очищен.

10 Подключение электропитания



Подключение должно производиться квалифицированным персоналом соответствующими инструментами согласно соответствующей схеме соединений.

Для подключения к электрической сети используется клеммная коробка. Кабель электропитания должен соответствовать мощности вентилятора.

Автоматический выключатель подбирается так, чтобы его ток срабатывания был в 1,5 раза больше максимального тока устройства (указанного на наклейке изделия).

Когда скорость вращения регулируется понижением напряжения, ток мотора при низких напряжениях может превысить указанный номинальный ток.

Необходимо:

- проверить соответствие электрической сети данным, указанным на вентиляторе;
- проверить электрические провода и соединения на соответствие требованиям электробезопасности;
- проверить направление движения воздуха.



Вентилятор необходимо заземлить.

11 Схемы электрических соединений

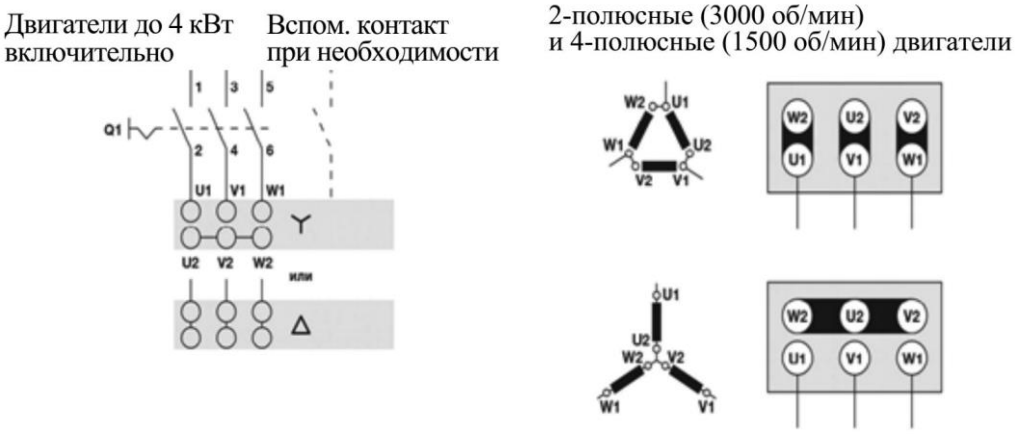

Рисунок 11

Подключение частотного регулятора производится в соответствии с его техническим паспортом.

12 Пуск

- Произвести пуск устройства могут только обученные и квалифицированные работники.
- Перед пуском устройства необходимо убедиться, что цепь питания соответствует данным, указанным на наклейке.
- Перед пуском устройства необходимо убедиться, что устройство подключено к источнику питания в соответствии со схемой электроподключения, которая приведена в настоящем документе и под крышкой коробки электрических соединений.
- Перед пуском вентилятора необходимо убедиться, что контакты ТК присоединены к внешнему устройству теплозащиты двигателя.
- Перед пуском вентилятора необходимо убедиться в соблюдении перечисленных выше указаний по безопасности и монтажу.
- После монтажа вентилятора необходимо проверить его на наличие механической вибрации. Если интенсивность вибрации вентилятора больше 2,8 мм/с (измеренная на крышке подшипника двигателя со стороны крыльчатки), то специалисты должны проверить и, при необходимости, отбалансировать двигатель/крыльчатку.
- Определить резонанс крыльчатки. Если резонанс крыльчатки находится в рабочем диапазоне, то преобразователь частоты следует настроить таким образом, чтобы обеспечить быстрое прохождение диапазона резонанса. Сильные колебания вследствие неравномерного хода (дисбаланс, перемодуляция преобразователя частоты), например, в результате повреждений во время транспортировки, неправильное обращение или работа в диапазоне резонанса могут привести к аварии устройства.

- Необходимо убедиться, что ток, потребляемый устройством, не превышает максимального значения (указано на наклейке изделия).
- Необходимо убедиться, что двигатель не перегревается.
- Воспрещается включать и выключать вентилятор настолько часто, чтобы это вызвало перегрев обмоток двигателя или повреждение изоляции.

13 Обслуживание



Обслуживание устройства может выполнять только обученный и квалифицированный персонал. Подшипники вентилятора обслуживания не требуют. Крыльчатку рекомендуется очищать хотя бы раз в шесть месяцев.



Перед очисткой необходимо отключить подачу напряжения и заблокировать выключатель, чтобы избежать случайного включения во время работы. Необходимо подождать, пока полностью прекратится всякое механическое движение, остынет двигатель и разрядятся заряженные конденсаторы. Необходимо убедиться, что вентилятор и смонтированные к нему части закреплены прочно и жестко.



После выполнения обслуживания устройства, при его обратном монтаже в систему воздуховодов необходимо выполнить все действия, которые указаны в пунктах «Монтаж» и «Пуск», и соблюдать другие требования, перечисленные в настоящем документе.

Порядок очистки:

- снимите крыльчатку (вместе с электродвигателем);
- тщательно осмотрите крыльчатку. У крыльчатки, покрытой пылью или другими материалами, может нарушиться балансировка, что вызывает вибрацию и ускоряет износ подшипников двигателя;
- чистить необходимо осторожно, чтобы не нарушить балансировку крыльчатки;
- нельзя применять очистители, абразивы, агрессивные химические вещества и моющие средства, вызывающие коррозию;

- нельзя применять острые предметы и устройства, работающие под высоким давлением;
- нельзя погружать крыльчатку в воду или другую жидкость;
- убедитесь, что крыльчатка не прикасается к корпусу;
- подшипники в случае повреждения подлежат замене.

После демонтажа и повторного монтажа крыльчатки обязательно необходимо заново отбалансировать вращающийся узел согласно DIN ISO 1940-1.

Необходимо регулярно проводить проверки, при необходимости с очисткой, чтобы не допустить возникновения дисбаланса вследствие загрязнений.

Проверка надежности электрических соединений производится не реже одного раза в год.

14 Возможные неисправности и пути их устранения

Работы по устранению неисправностей могут выполнять только обученные и квалифицированные работники.

Перед тем, как приступить к ремонтным работам, НЕОБХОДИМО отключить устройство от электропитания и подождать, пока не остановится и не остынет двигатель вентилятора и не остынут нагревательные элементы.

Необходимо соблюдать перечисленные выше правила техники безопасности.

После отключения устройства необходимо:

- проверить соответствие напряжения и тока сети требованиям, приведенным на наклейке изделия;
- убедиться, что электрический ток поступает в устройство;
- после устранения проблем, связанных с подачей электрического тока, повторно включить устройство.

Если двигатель вентилятора оснащен вмонтированной автоматической теплозащитой, и электропитание не нарушено, но устройство не включается, необходимо:

- подождать 10 – 20 мин., пока двигатель не остынет;
- если при не отключенном электропитании через 10 – 20 мин. двигатель включается сам, это значит, что сработала автоматическая теплозащита. Необходимо найти причину перегрева двигателя и устранить её.

Если двигатель вентилятора с термоконтактной защитой остановился вследствие перегрева, и сработала внешняя защита, необходимо:

- в течение 15 – 20 мин. дать двигателю остыть;
- устранить причину перегрева двигателя;
- повторно включить вентилятор.

Если мотор повторно не включается, необходимо:

- отключить напряжение питания;
- подождать, пока не прекратится любое механическое движение, не остынет мотор и не разрядятся подключенные конденсаторы;
- убедиться, что крыльчатка не заблокирована;
- проверить конденсатор (для однофазных вентиляторов – согласно схеме подключения). Если неисправности повторяются, замените конденсатор.

Если это не помогает, необходимо обратиться к поставщику.

15 Утилизация

По окончании срока службы агрегат следует утилизировать. Подробную информацию по утилизации агрегата можно получить у представителя местного органа власти.

16 Сертификация

Товар соответствует требованию нормативных документов: ТР ТС 010/2011 «О безопасности машин и оборудования», ТР ТС 020/2011 «Электромагнитная совместимость технических средств»

Декларация соответствия: ЕАЭС N RU Д-RU.PA09.B.77475/24

Срок действия: с 31.10.2024 по 22.10.2029

Изготовитель: ООО «Шафт»

Адрес: 601021 Российская Федерация, Владимирская область, Киржачский район, город Киржач, микрорайон Красный Октябрь, улица Первомайская, дом 1, корпус Штекерный, этаж 1, кабинет 45

Фактический адрес: 601021, Российская Федерация, Владимирская область, Киржачский район, город Киржач, микрорайон Красный Октябрь, улица Первомайская, дом 1, корпус Штекерный, этаж 1, кабинет 45

ОГРН: 1133316000861.

Претензии по качеству необходимо направлять в сервисный центр.

Телефон сервисного центра: +7 (495) 252-08-28,

e-mail: service@severcon.ru

17 Гарантийные обязательства

Внимательно ознакомьтесь с данным документом и проследите, чтобы он был правильно и четко заполнен и имел штамп продавца.

Тщательно проверьте внешний вид изделия и его комплектность. Все претензии по внешнему виду и комплектности предъявляйте продавцу при покупке изделия.

По всем вопросам, связанным с техобслуживанием изделия, обращайтесь только в специализированные организации.

Дополнительную информацию об этом и других изделиях марки можно получить у продавца.

Условия гарантии:

1. Настоящим документом покупателю гарантируется, что в случае обнаружения в течение гарантийного срока в проданном оборудовании дефектов, обусловленных неправильным производством этого оборудования или его компонентов, и при соблюдении покупателем указанных в документе условий будет произведен бесплатный ремонт оборудования. Документ не ограничивает определенные законом права покупателей, но дополняет и уточняет оговоренные законом положения.
2. Для установки (подключения) изделия необходимо обращаться в специализированные организации. Продавец, изготовитель, уполномоченная изготовителем организация, импортер, не несут ответственности за недостатки изделия, возникшие из-за его неправильной установки (подключения).
3. В конструкцию, комплектацию или технологию изготовления изделия могут быть внесены изменения с целью улучшения его характеристик.

Такие изменения вносятся в изделие без предварительного уведомления покупателя и не влекут обязательств по изменению (улучшению) ранее выпущенных изделий.

4. Запрещается вносить в документ какие-либо изменения, а также стирать или переписывать указанные в нем данные. Настоящая гарантия имеет силу, если документ правильно и четко заполнен.
5. Для выполнения гарантийного ремонта обращайтесь в специализированные организации, указанные продавцом.
6. Настоящая гарантия действительна только на территории РФ на изделия, купленные на территории РФ.
7. Гарантийный срок составляет 3 года с момента изготовления.

Для диагностики вышедшего из строя в процессе эксплуатации оборудования необходимо предоставить заполненный паспорт и подписанный акт пусконаладочных работ. Данное требование не распространяется на дефекты, выявленные до монтажа оборудования и подключения электропитания.

Информацию необходимо направлять сервисной службе в отсканированном виде или в изображении в форматах .pdf, .png, или .jpg по электронному адресу service@severcon.ru. Информация на фото/в сканировании должна быть разборчивой. Качество сканирований/ изображений должно быть достаточным для считывания информации. Тема письма должна содержать полный серийный номер изделия. Объем приложенных файлов не должен превышать 10 мб на одно электронное письмо. Отправитель обязан убедиться в успешной доставке письма получателю (service@severcon.ru).

Настоящая гарантия не распространяется:

1. На периодическое и сервисное обслуживание оборудования (чистку и т.п.);

2. Изменения изделия, в том числе с целью усовершенствования и расширения области его применения;
3. Детали отделки и корпуса, лампы, предохранители и прочие детали, обладающие ограниченным сроком использования.

Выполнение уполномоченным сервисным центром ремонтных работ и замена дефектных деталей изделия производятся в сервисном центре или у Покупателя (по усмотрению сервисного центра). Гарантийный ремонт изделия выполняется в срок не более 45 дней. Указанный выше гарантийный срок ремонта распространяется только на изделия, которые используются в личных, семейных или домашних целях, не связанных с предпринимательской деятельностью. В случае использования изделия в предпринимательской деятельности, срок ремонта составляет три месяца.

Настоящая гарантия не предоставляется в случаях:

- если будет изменен или будет неразборчив серийный номер изделия;
- использования изделия не по его прямому назначению, не в соответствии с его руководством по эксплуатации, в том числе эксплуатации изделия с перегрузкой или совместно со вспомогательным оборудованием, не рекомендованным продавцом, изготовителем, импортером, уполномоченной изготовителем организацией;
- наличия на изделии механических повреждений (сколов, трещин и т.п.), воздействия на изделие чрезмерной силы, химически агрессивных веществ, высоких температур, повышенной влажности или запыленности, концентрированных паров и т.п., если это стало причиной неисправности изделия;

- ремонта, наладки, установки, адаптации или пуска изделия в эксплуатацию не уполномоченными на то организациями или лицами;
- стихийных бедствий (пожар, наводнение и т.п.) и других причин, находящихся вне контроля продавца, изготовителя, импортера, уполномоченной изготовителем организации;
- неправильного выполнения электрических и прочих соединений, а также неисправностей (несоответствия рабочих параметров указанным в руководстве) внешних сетей;
- дефектов, возникших вследствие воздействия на изделие посторонних предметов, жидкостей, насекомых и продуктов их жизнедеятельности и т.д.;
- неправильного хранения изделия;
- дефектов системы, в которой изделие использовалось как элемент этой системы;
- дефектов, возникших вследствие невыполнения покупателем руководства по эксплуатации оборудования.

17.1 Особые условия эксплуатации оборудования кондиционирования и вентиляции

Настоящая гарантия не предоставляется, когда по требованию или желанию покупателя в нарушение действующих в РФ требований, стандартов и иной нормативно-правовой документации:

- было неправильно подобрано и куплено оборудование кондиционирования и вентиляции для конкретного помещения;
- были неправильно смонтированы элементы купленного оборудования.

Примечание: в соответствии со ст. 26 Жилищного кодекса РФ и Постановлением правительства г. Москвы 73-ПП от 08.02.2005 (для г. Москвы) покупатель обязан согласовать монтаж купленного оборудования с эксплуатирующей организацией и компетентными органами исполнительной власти субъекта федерации. Продавец, изготовитель, импортер, уполномоченная изготовителем организация снимают с себя всякую ответственность за неблагоприятные последствия, связанные с использованием купленного оборудования без утвержденного плана монтажа и разрешения вышеуказанных организаций.

В соответствии с п. 11 приведенного в Постановлении Правительства РФ № 55 от 19.01.1998 г. «Перечня непродовольственных товаров надлежащего качества, не подлежащих возврату или обмену на аналогичный товар другого размера, формы, габарита, фасона, расцветки или комплектации» покупатель не вправе требовать обмена купленного изделия в порядке ст. 502 ГК РФ, а покупатель-потребитель – в порядке ст. 25 Закона РФ «О защите прав потребителей».

18 Отметки о продаже и производимых работах

СВИДЕТЕЛЬСТВО О ПРИЕМКЕ

_____

_____

МОДЕЛЬ СЕРИЙНЫЙ НОМЕР, ДАТА ИЗГОТОВЛЕНИЯ

Соответствует обязательным требованиям государственных (национальных) стандартов, действующей технической документации и признан годным для эксплуатации

Контролер ОТК

_____

_____

ЛИЧНАЯ ПОДПИСЬ РАСШИФРОВКА ПОДПИСИ

М.П.

Отметка о продаже

Модель	Серийный номер	Дата изготовления	Срок гарантии изготовления
Информация указана на этикетке	Информация указана на этикетке	Указана на этикетке в формате ММ.ГГГГ	3 года с момента изготовления

Изготовитель	ПО «ВентИнжМаш» ООО "Шафт", 601021, Владимирская область, Киржачский район, г. Киржач, мкр. Красный Октябрь, улица Первомайская, д. 1		
Покупатель		Дата продажи	
Продавец	……... ……... (НАИМЕНОВАНИЕ, АДРЕС, ТЕЛЕФОН) ……(……...) (ПОДПИСЬ УПОЛНОМОЧЕННОГО ЛИЦА) Ф.И.О М.П.		

Сведения о монтажных и пусконаладочных работах

Адрес монтажа:

……

Изделие, вид работ	Дата	Организация-исполнитель (наименование, адрес, телефон, № лицензии, печать)	Напряжение сети, сопротивление обмоток, сопротивление изоляции обмоток, сила тока	Мастер (Ф.И.О., подпись)	Работу принял (Ф.И.О., подпись)

Сведения о ремонте

Изделие	Дата начала ремонта	Сервисная организация (наименование), адрес, телефон, № лицензии, печать	Дата окончания ремонта	Замененные детали	Мастер (Ф.И.О., подпись)	Работу принял (Ф.И.О., подпись)

Наименование работ	Отметка о выполнении работ											
	Январь	Февраль	Март	Апрель	Май	Июнь	Июль	Август	Сентябрь	Октябрь	Ноябрь	Декабрь
20___ год												
Фильтры												
Замена фильтров (не реже 1 раза в 3 мес.)												
Вентиляторы												
Очистка и осмотр крыльчатки и корпуса вентилятора (не реже 1 раза в год)												
Проверка надежности заземления и пробоя на корпус вентилятора и двигателя (не реже 1 раза в 3 мес.)												
Проверка работы автоматики и силы тока электродвигателя вентилятора по фазам, значение которой не должно превышать величины, указанной на шильдике (заводской этикетке) на корпусе изделия (не реже 1 раза в 3 мес.)												
Проверка сопротивления изоляции кабелей питания электродвигателя (не реже 1 раза в год)												
Электрические нагреватели												
Проверка надежности контактов проводов на ТЭНах и заземления электронагревателя, а также проверка надежности зажима кабелей питания и управления в клеммах (не реже 1 раза в 3 мес.)												
Проверка надежности заземления и пробоя на корпус нагревателя (не реже 1 раза в 3 мес.)												
Проверка сопротивления изоляции кабелей питания электронагревателя (не реже 1 раза в год)												
Проверка работоспособности датчиков защиты от перегрева (не реже 1 раза в год)												
Теплообменники/рекуператоры												
Проверка и очистка дренажа (не реже 1 раза в год)												
Очистка теплообменника, рекуператора (не реже 1 раза в год)												
Прочие виды работ												

Наименование работ	Отметка о выполнении работ											
	Январь	Февраль	Март	Апрель	Май	Июнь	Июль	Август	Сентябрь	Октябрь	Ноябрь	Декабрь
20___ год												
Фильтры												
Замена фильтров (не реже 1 раза в 3 мес.)												
Вентиляторы												
Очистка и осмотр крыльчатки и корпуса вентилятора (не реже 1 раза в год)												
Проверка надежности заземления и пробоя на корпус вентилятора и двигателя (не реже 1 раза в 3 мес.)												
Проверка работы автоматики и силы тока электродвигателя вентилятора по фазам, значение которой не должно превышать величины, указанной на шильдике (заводской этикетке) на корпусе изделия (не реже 1 раза в 3 мес.)												
Проверка сопротивления изоляции кабелей питания электродвигателя (не реже 1 раза в год)												
Электрические нагреватели												
Проверка надежности контактов проводов на ТЭНах и заземления электронагревателя, а также проверка надежности зажима кабелей питания и управления в клеммах (не реже 1 раза в 3 мес.)												
Проверка надежности заземления и пробоя на корпус нагревателя (не реже 1 раза в 3 мес.)												
Проверка сопротивления изоляции кабелей питания электронагревателя (не реже 1 раза в год)												
Проверка работоспособности датчиков защиты от перегрева (не реже 1 раза в год)												
Теплообменники/рекуператоры												
Проверка и очистка дренажа (не реже 1 раза в год)												
Очистка теплообменника, рекуператора (не реже 1 раза в год)												
Прочие виды работ												

Наименование работ	Отметка о выполнении работ											
	Январь	Февраль	Март	Апрель	Май	Июнь	Июль	Август	Сентябрь	Октябрь	Ноябрь	Декабрь
20___ год												
Фильтры												
Замена фильтров (не реже 1 раза в 3 мес.)												
Вентиляторы												
Очистка и осмотр крыльчатки и корпуса вентилятора (не реже 1 раза в год)												
Проверка надежности заземления и пробоя на корпус вентилятора и двигателя (не реже 1 раза в 3 мес.)												
Проверка работы автоматики и силы тока электродвигателя вентилятора по фазам, значение которой не должно превышать величины, указанной на шильдике (заводской этикетке) на корпусе изделия (не реже 1 раза в 3 мес.)												
Проверка сопротивления изоляции кабелей питания электродвигателя (не реже 1 раза в год)												
Электрические нагреватели												
Проверка надежности контактов проводов на ТЭНах и заземления электронагревателя, а также проверка надежности зажима кабелей питания и управления в клеммах (не реже 1 раза в 3 мес.)												
Проверка надежности заземления и пробоя на корпус нагревателя (не реже 1 раза в 3 мес.)												
Проверка сопротивления изоляции кабелей питания электронагревателя (не реже 1 раза в год)												
Проверка работоспособности датчиков защиты от перегрева (не реже 1 раза в год)												
Теплообменники/рекуператоры												
Проверка и очистка дренажа (не реже 1 раза в год)												
Очистка теплообменника, рекуператора (не реже 1 раза в год)												
Прочие виды работ												

19 Технические данные

Таблица 3

Модель, наименование	Макс. расход, м3/ч	Макс. напор, Па	Электропитание, В; ф; Гц	Электро потреблен ие, кВт	Макс. рабочий ток, А	Синхронная частота вращения, об/мин.*
SDT 50-25/22.2D-0,37	1400	535	400; 3; 50	0,37	0,93	3000
SDT 50-25/22.2D-0,55	1500	550	400; 3; 50	0,55	1,38	3000
SDT 50-30/22.2D-0,37	1600	535	400; 3; 50	0,37	0,93	3000
SDT 50-30/22.2D-0,55	1700	550	400; 3; 50	0,55	1,38	3000
SDT 50-30/25.2D-0,75	2300	633	400; 3; 50	0,75	1,81	3000
SDT 60-30/25.2D-0,75	2500	633	400; 3; 50	0,75	1,81	3000
SDT 60-30/28.2D-1,1	3200	950	400; 3; 50	1,1	2,63	3000
SDT 60-35/28.2D-1,1	3500	783	400; 3; 50	1,1	2,63	3000
SDT 60-35/31.2D-1,1	4700	1090	400; 3; 50	1,1	2,63	3000
SDT 60-35/31.2D-1,5	4750	1075	400; 3; 50	1,5	3,27	3000
SDT 70-40/31.2D-1,1	5500	1510	400; 3; 50	1,1	2,63	3000
SDT 70-40/31.2D-2,2	6000	1090	400; 3; 50	2,2	4,63	3000
SDT 70-40/35.2D-3	6900	1350	400; 3; 50	3,0	6,35	3000
SDT 80-50/35.2D-3	7500	1365	400; 3; 50	3,0	6,35	3000
SDT 80-50/40.4D-3	8500	1410	400; 3; 50	3,0	6,79	1500
SDT 80-50/40.2D-4	9000	1700	400; 3; 50	4,0	7,95	3000
SDT 90-50/35.2D-3	7580	1365	400; 3; 50	3,0	6,35	3000
SDT 90-50/40.4D-3	8400	1410	400; 3; 50	3,0	6,79	1500
SDT 90-50/40.2D-4	8400	1830	400; 3; 50	4,0	7,95	3000
SDT 90-50/40.2D-5,5	8500	1650	400; 3; 50	5,5	10,8	3000
SDT 100-50/40.2D-4	9300	1830	400; 3; 50	4,0	7,95	3000
SDT 100-50/40.2D-5,5	9500	1700	400; 3; 50	5,5	10,8	3000
SDT 100-50/45.4D-3	10400	1420	400; 3; 50	3,0	6,79	1500
SDT 100-50/45.2D-7,5	10900	2400	400; 3; 50	7,5	14,82	3000

*- Номинальная частота определяется по ГОСТ 10683-73
и зависит от напряжения сети и числа пар полюсов статора.



www.energolux.ru.com