Energolux



БЫТОВЫЕ И ПОЛУПРОМЫШЛЕННЫЕ СИСТЕМЫ КОНДИЦИОНИРОВАНИЯ

2026

ОГЛАВЛЕНИЕ

Тепловые насосы 5

ЛУГАНО ПРО ЛАЙН 6

ШАМПЕРИ ПРО 10

ВИНТЕРТУР 14

Инверторные системы кондиционирования с увеличенной длиной трассы 19

ЖЕНЕВА LE 20

Инверторные системы кондиционирования 25

БАДЕН 26

ШАМПЕРИ 30

ЛЮЦЕРН ГРАФИТ 34

МЮРРЕН 38

ДАВОС ПРО 42

ГЛАРУС 46

НЬОН 50

ЦЮРИХ 54

Классические системы кондиционирования 59

БАДЕН 60

МЮРРЕН 64

ЛОЗАННА ПРО 68

ГЛАРУС 72

БАЗЕЛЬ 76

НОВИНКА

Инверторные полупромышленные системы кондиционирования 81

КАССЕТНОГО ТИПА 82

КАНАЛЬНОГО ТИПА 86

ВЫСОКОНАПОРНЫЕ КАНАЛЬНОГО ТИПА 90

НАПОЛЬНО-ПОТОЛОЧНОГО ТИПА 94

НОВИНКА

Классические полупромышленные системы кондиционирования 101

КАССЕТНОГО ТИПА 102

КАНАЛЬНОГО ТИПА 106

ВЫСОКОНАПОРНЫЕ КАНАЛЬНОГО ТИПА 112

НАПОЛЬНО-ПОТОЛОЧНОГО ТИПА 116

КОЛОННОГО ТИПА 122

Инверторные мультисистемы кондиционирования с увеличенной длиной трассы

ГРАНД МУЛЬТИ 129

Инверторные мультисистемы кондиционирования

ЭКСПЕРТ МУЛЬТИ 143

Номенклатура блоков 160

Intelligence, energy saving and distant control of products, which create the ideal environment of the living space are the principals which were chosen to be the base for each product of Energolux Company, established in 2010 in Switzerland, the town of Basel. The name of the Company, consisting of 2 parts Energy and Luxury, found its reflection in the moto of the brand: «Innovative Energy of Comfort». Today Energolux products: industrial and residential air-conditioning are in big demand in market, winning the hearts of the most sophisticated consumers thanks to the perfect quality and unique design, developed in European R&D centers of the Company.

Designed in Switzerland

www.energolux.ru.com

Интеллект, энергосбережение и удаленное управление техникой, создающей идеальную среду жизненного пространства – эти принципы были выбраны как основа для каждого продукта компании Energolux, основанной в 2010 г. в Швейцарии (г. Базель). Название компании, состоящее из двух частей Energy и Luxury, получило свое отражение в девизе бренда: «Инновационная энергия комфорта». Сегодня изделия, производимые под брендом Energolux: системы промышленного и бытового кондиционирования и обогрева пользуются активным спросом на рынке, покоряя сердца самых искушенных потребителей, благодаря безупречному качеству и исключительному дизайну, разработанному в европейских R&D-центрах компании.

Разработано в Швейцарии

www.energolux.ru.com

Energolux



ТЕПЛОВЫЕ НАСОСЫ



Серия

ЛУГАНО ПРО ЛАЙН
LUGANO PRO LINE

ТЕПЛОВОЙ НАСОС ИНВЕРТОРНОГО ТИПА

Тепловой насос Energolux Лугано Про Лайн создан для работы в самых суровых климатических условиях. Надёжная работа на обогрев до -30°С и на охлаждение до -15°С обеспечивает комфорт в вашем доме в любое время года.

Увеличенная длина трассы до 50 метров и двустороннее подключение хладагента упрощают монтаж и расширяют возможности установки. Увеличенный размер теплообменника и внешнего блока, а также подогрев компрессора и поддона гарантируют стабильную работу даже в экстремальных условиях.



Многоступенчатая система фильтрации: ионизатор, пылевой фильтр грубой очистки, биофильтр, активный угольный фильтр и фильтр с ионами серебра обеспечивают чистоту и свежесть воздуха. Функция персонального комфорта и объёмное распределение воздуха создают идеальный микроклимат без сквозняков.

В систему встроен вайфай модуль, который позволяет настроить управление с помощью голосовых помощников или системы "Умный дом".

ЛУГАНО ПРО ЛАЙН

КЛАСС ЭНЕРГОЭФФЕКТИВНОСТИ: A+++

5 ЛЕТ ГАРАНТИЯ

до 15 млн ₽ ЗАСТРАХОВАНО

- Работа в режиме обогрева (до -30 °C)
- Работа в режиме охлаждения (до -15 °C)
- Диапазон 9-12 BTU (80-264 V)
- Объёмное распределение воздуха (4D)
- Встроенный вайфай
- Авторестарт
- Ионизатор воздуха
- Турборежим
- 24-часовой таймер
- Функция антизамерзания (+8 °C)
- Функция персонального комфорта (I FEEL)
- Самоочистка внутреннего блока
- Биофильтр
- Гидрофобное антикоррозийное покрытие теплообменника (GOLDEN FIN)
- Максимальная длина френопровода (до 30 м)
- Уровень шума (от 21 дБ(А))
- Держатель пульта

ВНУТРЕННИЕ БЛОКИ

Модель	Габариты, мм		
	A	B	C
SAS09DL3-AI SAS12DL3-AI	795	295	225
SAS18DL3-AI	965	319	239
SAS24DL3-AI	1140	370	275

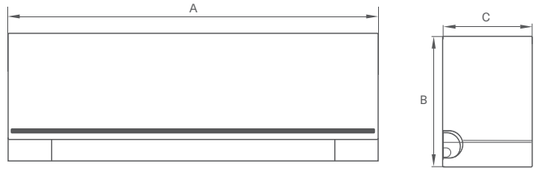

НАРУЖНЫЕ БЛОКИ

Модель	Габариты, мм						
	W1	W2	H	D	E	F	G
SAU09DL3-AI SAU12DL3-AI	805	874	554	307	511	330	346
SAU18DL3-AI	890	955	673	325	663	342	380
SAU24DL3-AI	946	1030	810	403	673	410	455

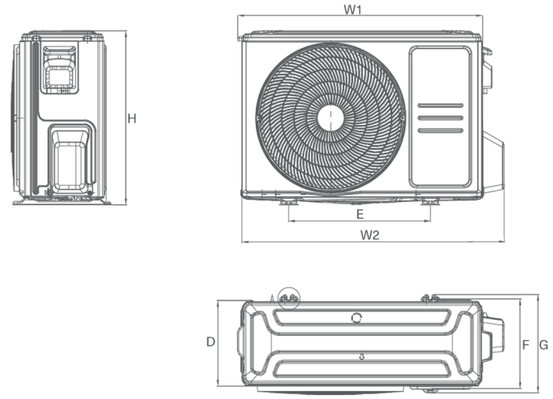

SAS09DL3-AI, SAS12DL3-AI, SAS18DL3-AI, SAS24DL3-AI

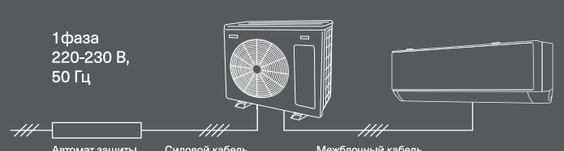

Модель	Силовой кабель, мм²	Автомат защиты, А	Кабель межблочный, мм²
SAS09DL3-AI	3*1,5	16	5*1,5
SAS12DL3-AI			
SAS18DL3-AI			
SAS24DL3-AI	3*2,5	25	5*2,5

Модель			SAS09DL3-AI SAU09DL3-AI	SAS12DL3-AI SAU12DL3-AI	SAS18DL3-AI SAU18DL3-AI	SAS24DL3-AI SAU24DL3-AI
Производительность, кВт	Охлаждение		2,93 (1,31~3,86)	3,66 (0,87~3,98)	5,45 (1,93~6,15)	7,32 (2,11~8,20)
	Обогрев		3,22 (0,87~4,39)	3,95 (0,79~4,33)	5,56 (1,29~6,00)	7,76 (1,55~8,20)
Потребляемая мощность, кВт	Охлаждение		0,62 (0,13~1,20)	0,82 (0,06~1,20)	1,39 (0,15~2,64)	1,76 (0,42~3,20)
	Обогрев		0,70 (0,12~1,40)	0,96 (0,13~1,38)	1,54 (0,22~2,70)	1,99 (0,30~3,10)
Энергоэффективность, кВт	Охлаждение	SEER / класс	A+++	A+++	A+++	A+++
	Обогрев	SCOP / класс	A+++	A+++	A+++	A+++
Рабочий ток, А	Охлаждение		2,71(0,6~5,3)	3,57 (0,3~5,3)	6,08 (0,7~11,5)	7,68 (1,8~13,9)
	Обогрев		3,05 (0,6~6,2)	4,17 (0,6~6,1)	6,71(0,95~11,8)	8,66 (1,3~13,5)
Электропитание			1 фаза, 220-240В, 50Гц			
Сторона подключения			Наружный блок			
Максимальная длина фреонопровода, м			25	25	30	50
Максимальный перепад высот, м			10	10	20	25
Минимальная длина трассы, м			3	3	3	3
Длина трубы без дозаправки, м			5	5	5	5
Диаметры труб, мм (дюймы)	Газ		Ф9,52 (3/8'')	Ф9,52 (3/8'')	Ф12,7 (1/2'')	Ф15,9 (5/8'')
	Жидкость		Ф6,35 (1/4'')	Ф6,35 (1/4'')	Ф6,35 (1/4'')	Ф9,52 (3/8'')
Диаметр дренажной трубы, мм			16,9	16,9	16,9	16,9
Внутренний блок			**SAS09DL3-AI**	**SAS12DL3-AI**	**SAS18DL3-AI**	**SAS24DL3-AI**
Расход воздуха, м³/ч			280/360/530	290/380/560	400/580/685	379/724/1092
Минимальный уровень шума, дБ(А)			21,5	22	23	23
Размеры (Ш х В х Г), мм	Без упаковки		795x295x225	795x295x225	965x319x239	1140x370x275
Размеры (Ш х В х Г), мм	В упаковке		920x370x305	920x370x305	1096x400x325	1230x455x355
Вес (нетто), кг			10,2	10,2	12,3	20,0
Вес (брутто), кг			14,5	14,5	17,6	26,8
Наружный блок			**SAU09DL3-AI**	**SAU12DL3-AI**	**SAU18DL3-AI**	**SAU24DL3-AI**
Хладагент/Заводская заправка хладагента	Марка / г		R32/700	R32/700	R32/1400	R32/1700
Дополнительная заправка, г/м			20	20	20	30
Расход воздуха, м³/ч			2150	2150	3500	3800
Минимальный уровень шума, дБ(А)			57	57,5	56	58,5
Размеры (Ш х В х Г), мм	Без упаковки		805x554x330	805x554x330	890x673x342	946x810x410
Размеры (Ш х В х Г), мм	В упаковке		892x605x342	892x605x342	1000x735x403	1090x885x500
Вес (нетто), кг			29,6	29,6	43,8	53,5
Вес (брутто), кг			32,4	32,4	46,2	59,8
Диапазон рабочих температур наружной окружающей среды, °С	Охлаждение		-15 ~ +50 °C			
	Обогрев		-30 ~ +24 °C			







Серия

ШАМПЕРИ ПРО
CHAMPERY PRO

ТЕПЛОВОЙ НАСОС ИНВЕРТОРНОГО ТИПА

Тепловой насос Energolux Шампери Про — это принципиально новый подход к климату в вашем доме. Система объединяет инновационные материалы и передовые инженерные решения для безупречной работы в любое время года.

Благодаря надёжному роторному компрессору GREE и возможности обогрева при -25°С, кондиционеры данной серии эффективно отапливают ваш дом даже





в суровую зиму, экономя электроэнергию. А летом генератор холодной плазмы и функция персонального комфорта создают идеальную атмосферу свежести без сквозняков.

Семь скоростей вентилятора внутреннего блока и возможность управления жалюзи с пульта ДУ позволяют гибко настроить воздушный поток.

Швейцарская надежность в каждой детали: антикоррозийное покрытие, автоматическое поддержание температуры +8°С и подогрев поддона обеспечивают стабильную работу и чистый воздух в любое время года.

Встроенный вайфай модуль позволяет настроить управление через систему «Умный дом».

ШАМПЕРИ ПРО

- КЛАСС ЭНЕРГОЭФФЕКТИВНОСТИ: A++
- ГАРАНТИЯ: 5 ЛЕТ
- ЗАСТРАХОВАНО: до 15 млн ₽

- Работа в режиме обогрева (до -25 °C)
- Работа в режиме охлаждения (до -15 °C)
- Хладагент: R32
- Объёмное распределение воздуха (4D)
- Встроенный вайфай
- Генератор холодной плазмы
- Турборежим
- 24-часовой таймер
- Функция антизамерзания (+8 °C)
- Функция персонального комфорта (I FEEL)
- Самоочистка внутреннего блока
- 7 скоростей вентилятора
- Антикоррозийная защита (Blue Fin)
- Надежный компрессор (GREE)
- Уровень шума (от 21 дБ(А))

ВНУТРЕННИЕ БЛОКИ

Модель	Габариты, мм		
	A	B	C
ESAS09CHP_GDC	890	276	206
ESAS12CHP_GDC	890	276	206
ESAS18CHP_GDC	1000	333	249
ESAS24CHP_GDC	1138	333	249

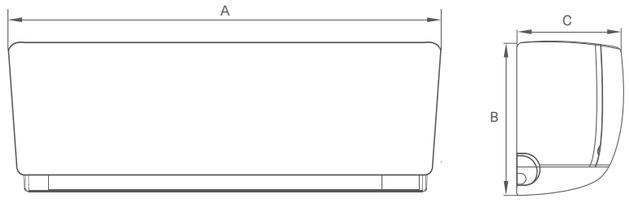

НАРУЖНЫЕ БЛОКИ

Модель	Габариты, мм							
	D	E	F	G	H	I	J	K
ESAU09CHP_GDC ESAU12CHP_GDC	675	732	555	163	65	455	310	330
ESAU18CHP_GDC	745	802	555	163	65	513	331	350
ESAU24CHP_GDC	889	958	660	165,6	65	570	371	402

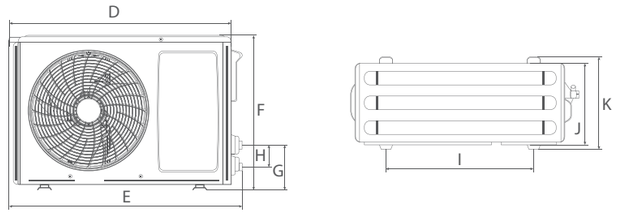

ESAS09CHP_GDC, ESAS12CHP_GDC, ESAS18CHP_GDC, ESAS24CHP_GDC

1фаза
220-230 В,
50 Гц

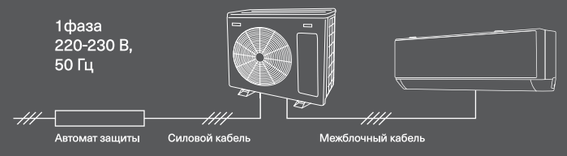

Модель	Силовой кабель, мм²	Автомат защиты, А	Кабель межблочный, мм²
ESAS09CHP_GDC	3*1,5	16	4*1,5
ESAS12CHP_GDC			
ESAS18CHP_GDC			
ESAS24CHP_GDC	3*2,5	25	4*2,5

ТЕПЛОВОЙ НАСОС ИНВЕРТОРНОГО ТИПА

Energolux

Модель			ESAS09CHP_GDC ESAU09CHP_GDC	ESAS12CHP_GDC ESAU12CHP_GDC	ESAS18CHP_GDC ESAU18CHP_GDC	ESAS24CHP_GDC ESAU24CHP_GDC
Производительность, кВт	Охлаждение		2,70 (0,8-3,6)	3,51 (0,90-4,30)	5,30 (1,00-6,40)	7,10 (2,00-8,85)
	Обогрев		3,00 (0,90-3,80)	3,81 (0,90-4,70)	5,60 (1,20-6,80)	7,80 (1,80-9,45)
Потребляемая мощность, кВт	Охлаждение		0,68 (0,10-1,30)	0,96 (0,12-1,50)	1,50 (0,10-2,30)	2,03 (0,45-2,90)
	Обогрев		0,68 (0,15-1,40)	0,95 (0,18-1,80)	1,39 (0,20-2,35)	2,00 (0,35-3,00)
Энергоэффективность, кВт	Охлаждение	SEER/класс	A++	A++	A++	A++
	Обогрев	SCOP/класс	A+++	A+++	A+++	A+++
Рабочий ток, А	Охлаждение		6	6,9	10	13
	Обогрев		6,2	8	10,5	13,5
Электропитание			1 фаза, 220-240В, 50Гц			
Сторона подключения (вн.блок или наруж.)			Наружный блок	Наружный блок	Наружный блок	Наружный блок
Максимальная длина фреонопровода, м			15	20	25	25
Максимальный перепад высот, м			10	10	10	10
Минимальная длина трассы, м			3	3	3	3
Длина трубы без дозаправки, м			5	5	5	5
Диаметры труб, мм (дюймы)	Газ		Ф9,52 (3/8'')	Ф9,52 (3/8'')	Ф12,7 (1/2')	Ф15,9 (5/8'')
	Жидкость		Ф6,35 (1/4'')	Ф6,35 (1/4'')	Ф6,35 (1/4'')	Ф6,35 (1/4'')
Диаметр дренажной трубы, мм			16	16	16	16
Внутренний блок			**ESAS09CHP_GDC**	**ESAS12CHP_GDC**	**ESAS18CHP_GDC**	**ESAS24CHP_GDC**
Расход воздуха (по скоростям), м³/ч			180/280/310/380/ 440/500/530/610	200/310/330/380/ 440/530/580/650	600/640/720/810/ 870/960/1000	600/800/850/900/ 950/1000/1100/ 1250
Минимальный уровень шума, дБ(А)			21	20	28	27
Размеры (Ш х В х Г), мм	Без упаковки		890x276x206	890x276x206	1000x333x249	1138x333x249
Размеры (Ш х В х Г), мм	В упаковке		949x350x275	949x350x275	1059x406x328	1196x415x337
Вес (нетто), кг			9,0	9,0	13,5	15,5
Вес (брутто), кг			11,0	11,0	16,0	18,5
Наружный блок			**ESAU09CHP_GDC**	**ESAU12CHP_GDC**	**ESAU18CHP_GDC**	**ESAU24CHP_GDC**
Хладагент/Заводская заправка хладагента	Марка / г		R32/510	R32/550	R32/850	R32/1500
Дополнительная заправка, г/м			25	25	25	25
Расход воздуха, м³/ч			1950	1950	2200	3600
Минимальный уровень шума, дБ(А)			51	52	56	59
Размеры (Ш х В х Г), мм	Без упаковки		732x555x330	732x555x330	802x555x350	958x660x402
Размеры (Ш х В х Г), мм	В упаковке		794x615x376	794x615x376	872x620x398	1032x737x456
Вес (нетто), кг			24,5	25,5	31,5	41,5
Вес (брутто), кг			27,0	28,0	34,0	46,0
Диапазон рабочих температур наружной окружающей среды, °С	Охлаждение		-15 ~ +50 °С			
	Обогрев		-25 ~ +30 °С			





Серия

ВИНТЕРТУР
WINTERTHUR

ТЕПЛОВОЙ НАСОС ИНВЕРТОРНОГО ТИПА

Представляем новинку – инверторный тепловой насос Винтертур, объединивший инновационные материалы и передовые инженерные решения для безупречной работы в любое время года.

Низкий уровень шума до 21 дБ(А) и бережное рассеивание воздушного потока позволяют устанавливать прибор в спальне или детской, создавая идеальную атмосферу свежести без сквозняков.



Высокоэффективный инвертор с функцией обогрева до -25°С дополнен технологиями, создающими комфорт. Белый матовый корпус из премиального пластика и удобный русифицированный пульт с большим дисплеем и подсветкой гармонично впишутся в любое пространство.

Встроенный вайфай позволяет дистанционно управлять климатом с мобильного устройства.

ВИНТЕРТУР

КЛАСС ЭНЕРГОЭФФЕКТИВНОСТИ: A++

5 ЛЕТ ГАРАНТИЯ

до 15 млн ₽ ЗАСТРАХОВАНО

- Работа в режиме обогрева (до -25 °C)
- Работа в режиме охлаждения (до -15 °C)
- Хладагент R32
- Деликатный поток воздуха
- Объёмное распределение воздуха (4D)
- Встроенный вайфай
- Авторестарт
- 7 скоростей вентилятора
- Турборежим
- 24-часовой таймер
- Функция антизамерзания (+8 °C)
- Функция персонального комфорта (I FEEL)
- Самоочистка внутреннего блока
- Фильтр с ионами серебра (Ag+)
- Антикоррозийная защита (Blue Fin)
- Уровень шума (от 21 дБ(А))
- Держатель пульта

ВНУТРЕННИЕ БЛОКИ

Модель	Габариты, мм		
	A	B	C
SAS09EW1-AI SAS12EW1-AI	768	299	200
SAS18EW1-AI	997	321	222
SAS24EW1-AI	1140	334	229

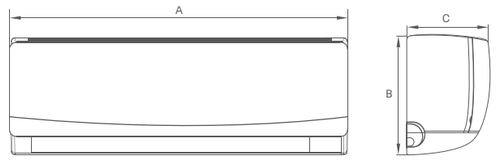

НАРУЖНЫЕ БЛОКИ

Модель	Габариты, мм					
	W1	W2	H	D	E	G
SAU09EW1-AI SAU12EW1-AI	709	761	536	280	480	283
SAU18EW1-AI	785	845	555	300	545	315
SAU24EW1-AI	900	950	700	350	630	350

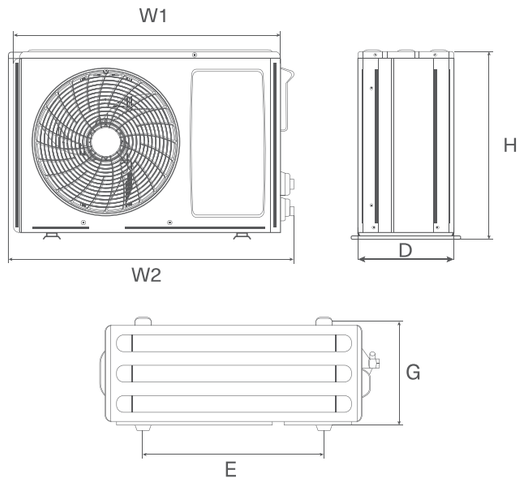

SAS09EW1-AI, SAS12EW1-AI, SAS18EW1-AI, SAS24EW1-AI

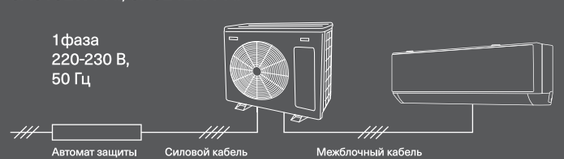

Модель	Силовой кабель, мм²	Автомат защиты, А	Кабель межблочный, мм²
SAS09EW1-AI	3*1,5	16	5*1,5
SAS12EW1-AI			
SAS18EW1-AI			
SAS24EW1-AI	3*2,5	25	5*2,5

ТЕПЛОВОЙ НАСОС ИНВЕРТОРНОГО ТИПА

Energolux

Модель			SAS09EW1-AI SAU09EW1-AI	SAS12EW1-AI SAU12EW1-AI	SAS18EW1-AI SAU18EW1-AI	SAS24EW1-AI SAU24EW1-AI
Производительность, кВт	Охлаждение		2,70 (0,60-4,00)	3,50 (0,80-4,10)	5,40 (1,30-5,90)	7,30 (1,80-7,40)
	Обогрев		3,20 (0,80-4,20)	3,80 (1,00-4,20)	5,60 (1,30-6,00)	7,30 (1,80-7,40)
Потребляемая мощность, кВт	Охлаждение		0,7 (0,1-1,2)	1,1 (0,1-1,6)	1,6 (0,2-2,1)	2,2 (0,2-2,7)
	Обогрев		0,8 (0,2-1,2)	1,1 (0,3-1,6)	1,5 (0,2-1,8)	2,2 (0,2-2,5)
Энергоэффективность, кВт	Охлаждение	SEER / класс	A++	A++	A++	A++
	Обогрев	SCOP / класс	A+++	A+++	A+++	A+++
Рабочий ток, А	Охлаждение		3,7 (0,5-5,3)	5,5 (0,7-7,8)	7,3 (2,2-9,3)	10,0 (1,0-12,0)
	Обогрев		4,0 (1,0-5,3)	5,9 (1,5-8,0)	6,9 (2,0-8,0)	10,0 (1,0-11,0)
Электропитание			1 фаза, 230 В, 50 Гц			
Сторона подключения			Наружный блок			
Максимальная длина фреонопровода, м			20	20	20	25
Максимальный перепад высот, м			10	10	10	15
Минимальная длина трассы, м			5	5	5	5
Длина трубы без дозаправки, м			3	3	3	3
Диаметр газовой трубы, мм (дюймы)			9,52(3/8")	9,52(3/8")	12,70(1/2")	15,88(5/8")
Диаметр жидкостной трубы, мм (дюймы)			6,35(1/4")	6,35(1/4")	6,35(1/4")	6,35(1/4")
Диаметр дренажной трубы, мм			16,9	16,9	16,9	16,9
Внутренний блок			**SAS09EW1-AI**	**SAS12EW1-AI**	**SAS18EW1-AI**	**SAS24EW1-AI**
Расход воздуха, м³/ч			650	650	950	1300
Минимальный уровень шума, дБ(А)			21	21	24	27
Размеры (Ш х В х Г), мм	Без упаковки		768x299x200	768x299x200	997x321x222	1140x334x229
	В упаковке		831x371x282	831x371x282	1070x385x312	1210x400x372
Вес, кг	Без упаковки		7,5	8,0	11,0	13,0
	В упаковке		10,0	11,0	14,0	16,0
Наружный блок			**SAU09EW1-AI**	**SAU12EW1-AI**	**SAU18EW1-AI**	**SAU24EW1-AI**
Хладагент/Заводская заправка хладагента (до 5 м), г			R32/550	R32/600	R32/1030	R32/1300
Дополнительная заправка, г/м			20	20	30	30
Минимальный уровень шума, дБ(А)			62	62	62	64
Размеры (ШхВхГ), мм	Без упаковки		761x536x280	761x536x280	845x555x300	950x700x350
	В упаковке		825x595x345	825x595x345	903x615x382	1015x762x425
Вес, кг	Без упаковки		23,0	23,0	28,5	39,0
	В упаковке		26,0	26,0	31,0	42,0
Гарантированный диапазон рабочих температур наружного воздуха, °C	Охлаждение		-15 ~ +48°C			
	Обогрев		-25 ~ +32°C			



Energolux



ИНВЕРТОРНЫЕ СИСТЕМЫ КОНДИЦИОНИРОВАНИЯ С УВЕЛИЧЕННОЙ ДЛИНОЙ ТРАССЫ

Серия

ЖЕНЕВА LE
GENEVA LE

ИНВЕРТОРНАЯ СИСТЕМА КОНДИЦИОНИРОВАНИЯ С УВЕЛИЧЕННОЙ ДЛИНОЙ ТРАССЫ

Инверторная система Energolux Женева LE оснащена УФ-генератором для эффективной стерилизации воздуха, а высокий класс энергоэффективности A++/A+++ обеспечивает экономичную работу. Встроенный вайфай и поддержка голосовых помощников делают управление максимально удобным.

Увеличенная длина трассы до 35-40 метров расширяет возможности монтажа, а технология объемного распределения воздуха и функция персонального комфорта

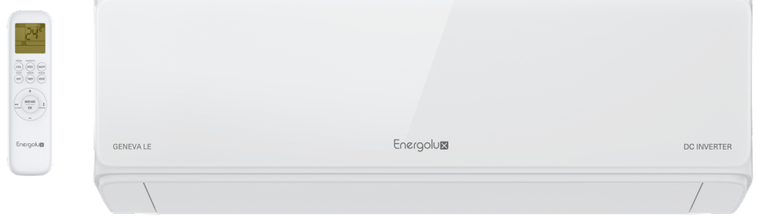

создают идеальный микроклимат в каждой точке помещения.

Многоступенчатая фильтрация: антибактериальный и угольный фильтры заботятся о чистоте воздуха.

Антикоррозийное покрытие, защита от утечки хладагента гарантируют стабильную работу в любых условиях. Сочетание передовых разработок и качественной элементной базы позволяют сохранять высокую эффективность работы в режиме обогрева даже при уличной температуре -15 °C. При работе кондиционера в сверхтихом режиме уровень шума составляет 19 дБ(А). Эффективная функция самоочистки позволяет поддерживать теплообменники в идеальном состоянии.

ЖЕНЕВА LE

КЛАСС ЭНЕРГОЭФФЕКТИВНОСТИ: A++

ГАРАНТИЯ: 5 лет

ЗАСТРАХОВАНО: до 15 млн ₽

- Увеличенная длина трассы (до 40 м)
- Работа в режиме обогрева (до -15 °C)
- Работа в режиме охлаждения (до -15 °C)
- Хладагент R32
- Объёмное распределение воздуха (4D)
- Встроенный вайфай
- Генератор УФ-излучения (UV)
- Турборежим
- 24-часовой таймер
- Функция персонального комфорта (I FEEL)
- Антикоррозийная защита (Blue Fin)
- Самоочистка внутреннего блока
- Антибактериальный фильтр
- Угольный фильтр
- Уровень шума (19 дБ(А))
- Держатель пульта

ВНУТРЕННИЕ БЛОКИ

Модель	Габариты, мм		
	A	B	C
SAS07G5-AI SAS09G5-AI SAS12G5-AI	788	292	198
SAS18G5-AI	936	316	221
SAS24G5-AI	1121	329	231

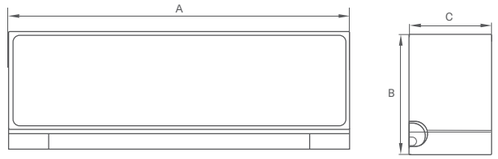

НАРУЖНЫЕ БЛОКИ

Модель	Габариты, мм					
	W1	W2	H	D	E	G
SAU07G5-AI SAU09G5-AI	650	703	455	233	480	253
SAU12G5-AI	709	761	536	280	480	283
SAU18G5-AI	785	845	555	300	545	315
SAU24G5-AI	900	950	700	350	630	350

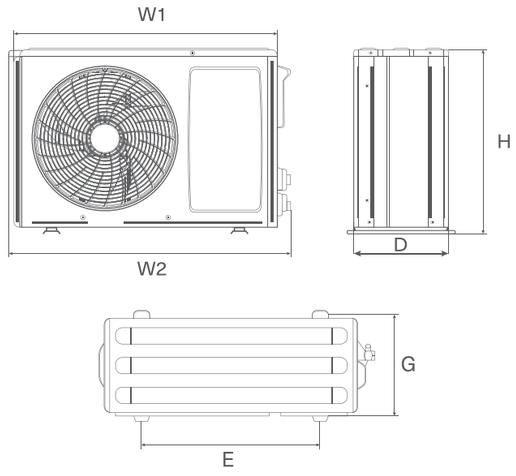

SAS07G5-AI, SAS09G5-AI, SAS12G5-AI, SAS18G5-AI, SAS24G5-AI

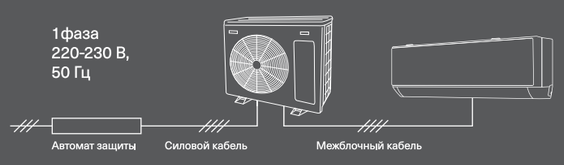

Модель	Силовой кабель, мм²	Автомат защиты, А	Кабель межблочный, мм²
SAS07G5-AI	3*1,5	16	5*1,5
SAS09G5-AI			
SAS12G5-AI			
SAS18G5-AI	3*2,5	16	5*2,5
SAS24G5-AI	3*2,5	25	5*2,5

ИНВЕРТОРНАЯ СИСТЕМА КОНДИЦИОНИРОВАНИЯ С УВЕЛИЧЕННОЙ ДЛИНОЙ ТРАССЫ

Energolux

Модель			SAS07G5-AI SAU07G5-AI	SAS09G5-AI SAU09G5-AI	SAS12G5-AI SAU12G5-AI	SAS18G5-AI SAU18G5-AI	SAS24G5-AI SAU24G5-AI
Производительность, кВт	Охлаждение		2,20 (0,60-3,10)	2,65 (0,60-3,10)	3,50 (0,80-4,10)	5,40 (1,30-5,70)	7,30 (1,80-7,40)
	Обогрев		2,30 (0,80-3,40)	2,70 (0,80-3,40)	3,80 (1,00-4,20)	5,30 (1,30-5,50)	7,20 (1,80-8,00)
Потребляемая мощность, кВт	Охлаждение		0,67 (0,10-1,60)	0,81 (0,10-1,60)	1,18 (0,10-1,60)	1,65 (0,29-2,10)	2,20 (0,23-2,76)
	Обогрев		0,65 (0,30-1,50)	0,72 (0,30-1,50)	1,10 (0,30-1,60)	1,47 (0,25-1,80)	2,20 (0,230-2,53)
Энергоэффективность, кВт	Охлаждение	SEER / класс	A++	A++	A++	A++	A++
	Обогрев	SCOP / класс	A+++	A+++	A+++	A+++	A+++
Рабочий ток, А	Охлаждение		3,4 (0,5-8,2)	3,5 (0,6-8,5)	5,4 (0,7-7,8)	7,8 (2,2-9,3)	10,0 (1,0-12,0)
	Обогрев		3,0 (0,8-8,2)	3,1(0,8-8,5)	5,1 (1,5-8,0)	6,5 (2,0-8,0)	9,5(1,0-11,0)
Электропитание			1 фаза, 220-240В, 50Гц				
Сторона подключения			Наружный блок				
Максимальная длина фреонопровода, м			35	35	35	40	40
Максимальный перепад высот, м			10	10	15	20	25
Минимальная длина трассы, м			3	3	3	3	3
Длина трубы без дозаправки, м			5	5	5	5	5
Диаметры труб, мм (дюймы)	Газ		Ф9,52(3/8'')	Ф9,52(3/8'')	Ф9,52(3/8'')	Ф12,7(1/2')	Ф15,8(5/8'')
	Жидкость		Ф6,35(1/4'')	Ф6,35(1/4'')	Ф6,35(1/4'')	Ф6,35(1/4'')	Ф6,35(1/4'')
Диаметр дренажной трубы, мм			16,9	16,9	16,9	16,9	16,9
Внутренний блок			**SAS07G5-AI**	**SAS09G5-AI**	**SAS12G5-AI**	**SAS18G5-AI**	**SAS24G5-AI**
Расход воздуха, м³/ч			300/430/480/530/600	300/430/480/530/600	300/430/480/530/600	300/430/480/530/600	650/950/1050/1200/1300
Минимальный уровень шума, дБ(А)			19	19	20	23	23
Размеры (Ш х В х Г), мм	Без упаковки		788x292x198	788x292x198	788x292x198	936x316x221	1121x329x231
Размеры (Ш х В х Г), мм	В упаковке		880x370x290	880x370x290	880x370x290	1010x385x307	1210x400x327
Вес (нетто), кг			7,5	7,5	8,5	11,0	14,0
Вес (брутто), кг			10,0	10,0	11,0	14,0	17,0
Наружный блок			**SAU07G5-AI**	**SAU09G5-AI**	**SAU12G5-AI**	**SAU18G5-AI**	**SAU24G5-AI**
Хладагент/Заводская заправка хладагента	Марка / г		R32/570	R32/570	R32/560	R32/850	R32/1300
Дополнительная заправка, г/м			20	20	20	30	30
Расход воздуха, м³/ч			1550	1550	1800	2600	4900
Минимальный уровень шума, дБ(А)			49	49	50	50	51
Размеры (Ш х В х Г), мм	Без упаковки		703x455x233	703x455x233	761x536x280	845x555x300	950x700x350
Размеры (Ш х В х Г), мм	В упаковке		760x510x315	760x510x315	825x595x345	903x615x382	1015x762x425
Вес (нетто), кг			18,5	18,5	21,0	27,0	39,0
Вес (брутто), кг			21,0	21,0	24,0	30,0	42,0
Диапазон рабочих температур наружной окружающей среды, °C	Охлаждение		0 ~ +43 °C				
	Обогрев		-15 ~ +32 °C				

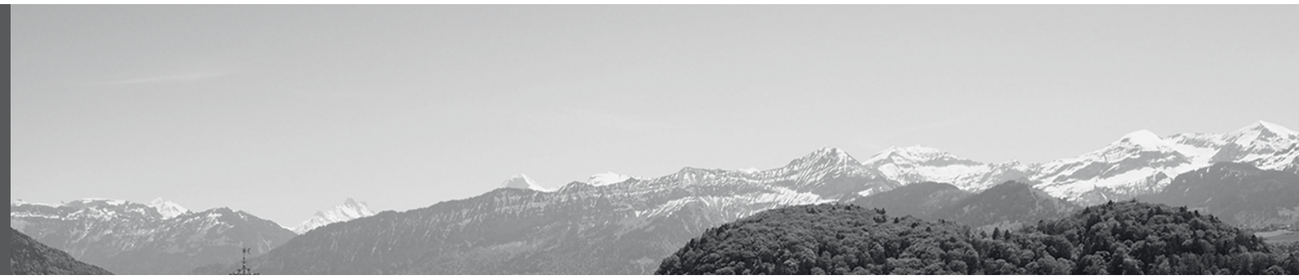

Energolux



ИНВЕРТОРНЫЕ СИСТЕМЫ КОНДИЦИОНИРОВАНИЯ



Серия

БАДЕН
BADEN

ИНВЕРТОРНАЯ СИСТЕМА КОНДИЦИОНИРОВАНИЯ

Инверторная система Energolux Баден создана для тех, кто ценит максимальную надежность и заботится о здоровье и комфорте. Генератор холодной плазмы, антибактериальный катехиновый фильтр и фильтр с ионами серебра обеспечивают очистку воздуха от бактерий, аллергенов и неприятных запахов.

Технология объемного распределения воздуха, семь скоростей вентилятора внутреннего блока и функция персонального комфорта создают идеальный микроклимат в каждой точке помещения без сквозняков.



Надёжный роторный компрессор GREE гарантирует стабильную работу и энергоэффективность класса А.

Антикоррозийное покрытие, защита от утечки хладагента, самоочистка внутреннего блока и автоматическое поддержание температуры +8°С обеспечивают долгий срок службы и безопасность эксплуатации.

БАДЕН

A — КЛАСС ЭНЕРГОЭФФЕКТИВНОСТИ

5 ЛЕТ — ГАРАНТИЯ

до 15 млн ₽ — ЗАСТРАХОВАНО

- R32 — Хладагент
- до -15 °C — Работа в режиме обогрева
- до -15 °C — Работа в режиме охлаждения
- 7 скоростей вентилятора
- +8 °C — Функция антизамерзания
- Вайфай подготовка
- I FEEL — Функция персонального комфорта
- Турборежим
- 24-часовой таймер
- Самоочистка внутреннего блока
- Катехиновый фильтр
- Ag+ — Фильтр с ионами серебра
- Blue Fin — Антикоррозийная защита
- GREE — Надежный компрессор
- от 24 дБ(А) — Уровень шума

ВНУТРЕННИЕ БЛОКИ

Модель	Габариты, мм		
	A	B	C
SAS07FB1-AI SAS09FB1-AI	758	260	192
SAS12FB1-AI	833	260	192
SAS18FB1-AI SAS24FB1-AI	1000	333	249

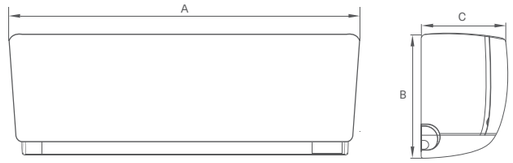

НАРУЖНЫЕ БЛОКИ

Модель	Габариты, мм							
	A	B	C	D	E	F	G	H
SAU07FB1-AI SAU09FB1-AI	650	710	65	158,8	450	430	271	293
SAU12FB1-AI	675	732	65	163	555	455	310	330
SAU18FB1-AI	745	802	65	163	555	513	331	350
SAU24FB1-AI	805	873	65	164	555	528	349	376

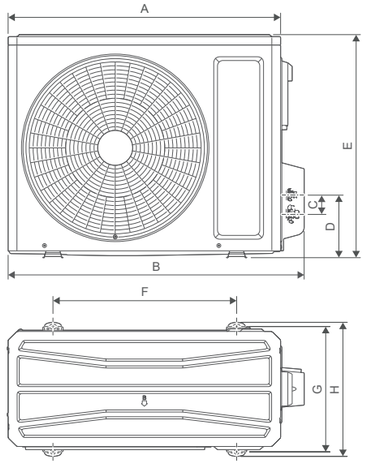

SAS07FB1-AI, SAS09FB1-AI, SAS12FB1-AI, SAS18FB1-AI, SAS24FB1-AI

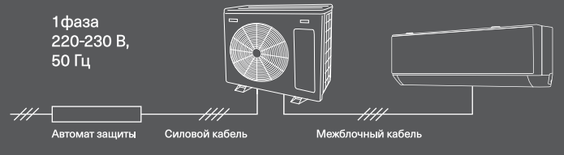

Модель	Силовой кабель, мм²	Автомат защиты, А	Кабель межблочный, мм²
SAS07FB1-AI	3*1,5	16	4*1,5
SAS09FB1-AI			
SAS12FB1-AI			
SAS18FB1-AI			
SAS24FB1-AI	3*2,5	25	4*2,5

Модель			SAS07FB1-AI SAU07FB1-AI	SAS09FB1-AI SAU09FB1-AI	SAS12FB1-AI SAU12FB1-AI	SAS18FB1-AI SAU18FB1-AI	SAS24FB1-AI SAU24FB1-AI
Производительность, кВт	Охлаждение		2,35 (0,7 - 3,0)	2,67 (0,4 - 3,15)	3,52 (0,9 - 4,0)	5,3 (1,0 - 5,6)	6,45 (1,8 - 6,8)
	Обогрев		2,5 (0,8 - 3,15)	2,67 (0,53 - 3,6)	3,52 (0,9 - 4,3)	5,4 (1,34 - 5,8)	6,5 (1,3 - 7,2)
Потребляемая мощность, кВт	Охлаждение		0,73 (0,24 - 1,45)	0,83 (0,2 - 1,05)	1,1 (0,22 - 1,5)	1,64 (0,24 - 2,1)	1,86 (0,4 - 2,3)
	Обогрев		0,69 (0,24 - 1,68)	0,74 (0,2 - 1,25)	0,95 (0,22 - 1,5)	1,46 (0,24 - 2,1)	1,65 (0,4 - 2,2)
Энергоэффективность, кВт	Охлаждение	EER / класс	A	A	A	A	A
	Обогрев	COP / класс	A	A	A	A	A
Рабочий ток, А	Охлаждение		6,5	6,5	7,6	10,0	11,5
	Обогрев		7,5	7,0	7,6	10,5	11,5
Электропитание			1 фаза, 220-240 В, 50 Гц				
Максимальная длина фреонопровода, м			15	15	20	25	25
Максимальный перепад высот, м			10	10	10	10	10
Минимальная длина трассы, м			3	3	3	3	3
Длина трубы без дозаправки, м			5	5	5	5	5
Диаметр газовой трубы, мм (дюймы)			9,52 (3/8'')	9,52 (3/8'')	9,52 (3/8'')	9,52 (3/8'')	12,70 (1/2'')
Диаметр жидкостной трубы, мм (дюймы)			6,35 (1/4'')	6,35 (1/4'')	6,35 (1/4'')	6,35 (1/4'')	6,35 (1/4'')
Диаметр дренажной трубы, мм			16,9	16,9	16,9	16,9	16,9
Внутренний блок			**SAS07FB1-AI**	**SAS09FB1-AI**	**SAS12FB1-AI**	**SAS18FB1-AI**	**SAS24FB1-AI**
Расход воздуха, м³/ч			520	520	590	1050	1050
Минимальный уровень шума, дБ(А)			23	24	24	31	32
Размеры (Ш х В х Г), мм	Без упаковки		758×260×192	758×260×192	833×260×192	1000×333×249	1000×333×249
	В упаковке		807×332×265	807×332×265	882×332×265	1059×406×328	1059×406×328
Вес, кг	Без упаковки		7,1	7,3	8,1	13,2	14,0
	В упаковке		8,4	8,5	9,5	15,3	16,1
Наружный блок			**SAU07FB1-AI**	**SAU09FB1-AI**	**SAU12FB1-AI**	**SAU18FB1-AI**	**SAU24FB1-AI**
Хладагент/Заводская заправка хладагента (до 5 м), г			R32/420	R32/450	R32/500	R32/800	R32/1000
Дополнительная заправка, г/м			16	16	16	16	16
Минимальный уровень шума, дБ(А)			50	51	52	57	59
Размеры (ШхВхГ), мм	Без упаковки		710×450×293	710×450×293	732×555×330	802×555×350	873×555×376
	В упаковке		764×525×330	764×525×330	794×615×376	872×620×398	951×620×431
Вес, кг	Без упаковки		19,5	19,7	24,0	27,0	35,5
	В упаковке		21,5	21,7	26,5	29,5	38,5
Гарантированный диапазон рабочих температур наружного воздуха, °С	Охлаждение		-15 ~ 43°C				
	Обогрев		-15 ~ 24°C				





Серия

ШАМПЕРИ
CHAMPERY

ИНВЕРТОРНАЯ СИСТЕМА КОНДИЦИОНИРОВАНИЯ

В серии Energolux Шампери реализованы передовые технологии: высокоэффективное инверторное управление с надежным компрессором марки GREE, многоступенчатая фильтрация воздуха, защита от утечки хладагента и многое другое. Кондиционеры этой серии имеют высокий класс энергоэффективности A++, что позволяет им эффективно использовать каждый киловатт потребляемой электроэнергии. При этом высокая эффективность достигается в режиме охлаждения и обогрева даже при уличной температуре -15°C.



В случае необходимости в помещении может поддерживаться температура на уровне +8 °C. Это не даст промерзнуть помещению в случае отсутствия другого источника тепла.

В комплекте поставляются антибактериальный и угольный фильтры, которые обеспечивают защиту от бактерий и вирусов.

ШАМПЕРИ

- КЛАСС ЭНЕРГОЭФФЕКТИВНОСТИ
- 5 лет ГАРАНТИЯ
- до 15 млн ₽ ЗАСТРАХОВАНО

- Работа в режиме обогрева (до -15 °C)
- Работа в режиме охлаждения (до -15°C)
- R32 Хладагент
- Функция антизамерзания (+8°C)
- Вайфай подготовка
- I FEEL Функция персонального комфорта
- Турборежим
- 24-часовой таймер
- Самоочистка внутреннего блока
- Антибактериальный фильтр
- Угольный фильтр
- Blue Fin Антикоррозийная защита
- GREE Надежный компрессор
- Уровень шума (от 24 дБ(А))

ВНУТРЕННИЕ БЛОКИ

Модель	Габариты, мм		
	A	B	C
SAS07CH1-AI SAS09CH1-AI	713	270	195
SAS12CH1-AI	790	275	200
SAS18CH1-AI SAS24CH1-AI	970	300	224

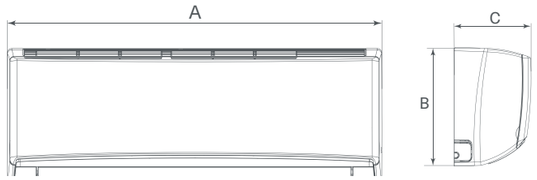

НАРУЖНЫЕ БЛОКИ

Модель	Габариты, мм						
	A	B	C	D	H	I	G
SAU07CH1-AI	650	710	244	293	450	430	272
SAU09CH1-AI	657	732	285	330	555	455	310
SAU12CH1-AI	657	732	285	330	555	455	310
SAU18CH1-AI	657	732	285	330	555	455	310
SAU24CH1-AI	800	873	326	376	555	528	348,6

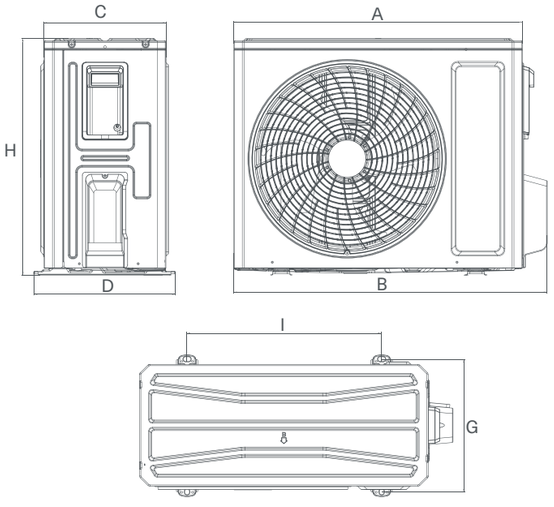

SAS07CH1-AI, SAS09CH1-AI, SAS12CH1-AI
SAS18CH1-AI, SAS24CH1-AI

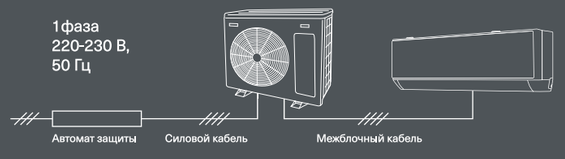

Модель	Силовой кабель, мм²	Автомат защиты, А	Кабель межблочный, мм²
SAS07CH1-AI	3*2,5	10	4*1,5
SAS09CH1-AI			
SAS12CH1-AI			
SAS18CH1-AI		16	
SAS24CH1-AI			





Energolux

Модель			SAS07CH1-AI SAU07CH1-AI	SAS09CH1-AI SAU09CH1-AI	SAS12CH1-AI SAU12CH1-AI	SAS18CH1-AI SAU18CH1-AI	SAS24CH1-AI SAU24CH1-AI
Производительность, кВт	Охлаждение		2,20 (0,30-2,50)	2,50 (0,60-2,80)	3,22 (0,60-3,60)	4,60 (0,65-5,20)	6,20 (1,75-6,30)
	Обогрев		2,40 (0,60-2,60)	2,80 (0,60-3,20)	3,40 (0,60-3,80)	5,20 (0,70-5,27)	6,50 (1,75-6,75)
Потребляемая мощность, кВт	Охлаждение		0,59 (0,12-1,20)	0,68 (0,12-1,40)	0,99 (0,12-1,40)	1,36 (0,15-1,86)	1,82 (0,45-2,20)
	Обогрев		0,59 (0,12-1,40)	0,73 (0,12-0,15)	0,92 (0,12-1,50)	1,34 (0,16-1,68)	1,91 (0,45-2,20)
Энергоэффективность, кВт	Охлаждение	SEER / Класс	A++	A++	A++	A++	A++
	Обогрев	SCOP / Класс	A+	A+++	A++	A+	A+++
Рабочий ток, А	Охлаждение		2,9	3,1	4,4	5,9	7,6
	Обогрев		2,9	3,2	4,4	5,8	7,6
Электропитание			1 фаза, 230 В, 50 Гц				
Сторона подключения			Наружный блок				
Максимальная длина фреонопровода, м			15	15	20	25	25
Максимальный перепад высот, м			10	10	10	10	10
Диаметр газовой трубы, мм (дюймы)			Ф 9,52 (3/8")	Ф 9,52 (3/8")	Ф 9,52 (3/8")	Ф 9,52 (3/8")	Ф 12,7(1/2")
Диаметр жидкостной трубы, мм (дюймы)			Ф 6,35 (1/4")	Ф 6,35 (1/4")	Ф 6,35 (1/4")	Ф 6,35 (1/4")	Ф 6,35 (1/4")
Диаметр дренажной трубы, мм			16	16	16	16	16
Внутренний блок			SAS07CH1-AI	SAS09CH1-AI	SAS12CH1-AI	SAS18CH1-AI	SAS24CH1-AI
Расход воздуха, м³/ч			500/470 420/290	500/420 390/300	590/480 420/280	850/800 700/550	900/800 600/400
Уровень звукового давления, дБ(А)			39/36/33/25	40/37/32/25	41/38/33/24	44/42/38/31	48/45/37/30/26
Размеры (Ш х В х Г), мм	Без упаковки		713x270x195	713x270x195	790x275x200	970x300x224	970x300x224
	В упаковке		773x347x265	773x347x265	850x339x262	1020x370x294	1020x370x294
Вес, кг	Без упаковки		8	8	9	13,5	13
	В упаковке		9,5	9,5	11	16	15,5
Наружный блок			SAU07CH1-AI	SAU09CH1-AI	SAU12CH1-AI	SAU18CH1-AI	SAU24CH1-AI
Расход воздуха, м³/ч			1400	1950	1950	1950	2800
Уровень звукового давления, дБ(А)			50	50	52	55	57
Гарантированный диапазон рабочих температур наружной окружающей среды, °C	Охлаждение		-15 ~ +43 °C				
	Обогрев		-15 ~ +24 °C				
Хладагент/Заводская заправка хладагента, г			R32/450	R32/480	R32/550	R32/750	R32/1230
Дополнительная заправка хладагента, г/м			16	16	16	16	16
Размеры (ШхВхГ), мм	Без упаковки		710x450x293	732x555x330	732x555x330	732x555x330	873x555x376
	В упаковке		761x500x327	791×590×373	791×590×373	791×590×373	948×591×428
Вес, кг	Без упаковки		21	24,5	25	26,5	36,5
	В упаковке		23	27	27,5	29	39,5



Серия

ЛЮЦЕРН ГРАФИТ
LUCERNE GRAFIT

ИНВЕРТОРНАЯ СИСТЕМА КОНДИЦИОНИРОВАНИЯ

Новая премиальная дизайн-серия Energolux Люцерн Графит исполнена в благородном графитовом цвете с эффектом сатинированного металла.

Модель выполнена в лаконичном современном стиле и гармонично дополнит любой интерьер. Управление кондиционером максимально удобно благодаря встроенному вайфай модулю и совместимости с голосовыми помощниками.





Функция персонального комфорта с датчиком температуры в пульте ДУ позволяет поддерживать идеальный микроклимат.

Технология объёмного распределения воздушного потока обеспечивает равномерную циркуляцию воздуха по всему помещению.

Низкий уровень шума внутреннего блока от 22 дБ(А) не нарушит комфортный сон.

ЛЮЦЕРН ГРАФИТ

A — КЛАСС ЭНЕРГОЭФФЕКТИВНОСТИ

5 ЛЕТ — ГАРАНТИЯ

до 15 млн ₽ — ЗАСТРАХОВАНО

- Дизайн серия
- Работа в режиме охлаждения до 0 °C
- Работа в режиме обогрева до -15 °C
- R32 — Хладагент
- Встроенный вайфай
- Турборежим
- 4D — Объёмное распределение воздуха
- I FEEL — Функция персонального комфорта
- Самоочистка внутреннего блока
- 24-часовой таймер
- Blue Fin — Антикоррозийная защита
- от 22 дБ(А) — Уровень шума
- Держатель пульта

ВНУТРЕННИЕ БЛОКИ

ESAS09LG1_H, ESAS12LG1_H

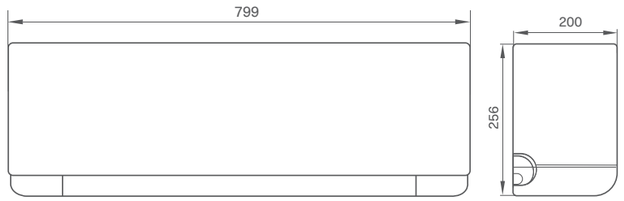

НАРУЖНЫЕ БЛОКИ

ESAU09LG1_H, ESAU12LG1_H

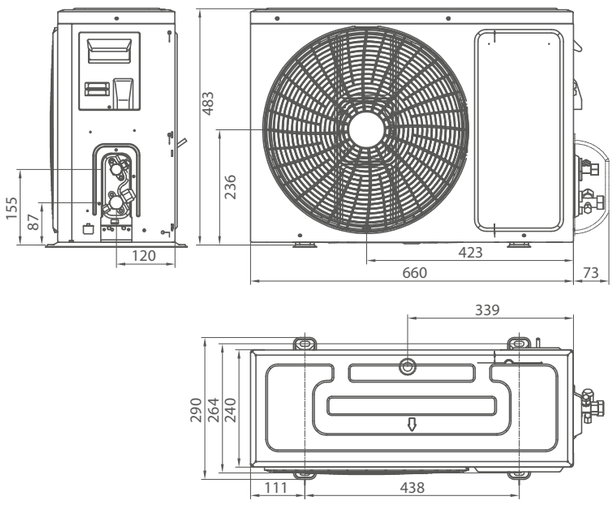

ИНВЕРТОРНАЯ СИСТЕМА КОНДИЦИОНИРОВАНИЯ

Energolux

Модель			ESAS09LG1_H / ESAU09LG1_H	ESAS12LG1_H / ESAU12LG1_H
Производительность, кВт	Охлаждение		2,7 (0,6-3,1)	3,7 (1,0-3,9)
	Обогрев		2,7 (0,5-3,1)	3,75 (0,9-4,0)
Потребляемая мощность, кВт	Охлаждение		0,84 (0,21-1,15)	1,15 (0,25-1,4)
	Обогрев		0,72 (0,19-0,90)	1,02 (0,25-1,3)
Энергоэффективность, кВт	Охлаждение	EER / класс	A	A
	Обогрев	COP / класс	A	A
Максимальный ток, А			5,7	9,4
Электропитание			1 фаза, 220-240В, 50Гц	
Максимальная длина фреонопровода, м			20	20
Максимальный перепад высот, м			10	10
Минимальная длина трассы, м			3	3
Длина трубы без дозаправки, м			5	5
Диаметры труб, мм (дюймы)	Газ		Ф9,52(3/8'')	Ф9,52(3/8'')
	Жидкость		Ф6,35(1/4'')	Ф6,35(1/4'')
Диаметр дренажной трубы, мм			15,4	15,4
Внутренний блок			**ESAS09LG1_H**	**ESAS12LG1_H**
Максимальный расход воздуха, м³/ч			600	600
Минимальный уровень шума, дБ(А)			22	23
Размеры (Ш x В x Г), мм	Без упаковки		799x256x200	799x256x200
Размеры (Ш x В x Г), мм	В упаковке		890×320×260	890×320×260
Вес (нетто), кг			7,6	8
Вес (брутто), кг			9,3	9,3
Наружный блок			**ESAU09LG1_H**	**ESAU12LG1_H**
Хладагент/Заводская заправка хладагента	Марка / г		R32/480	R32/600
Дополнительная заправка, г/м			20	20
Расход воздуха, м³/ч			1600	1600
Минимальный уровень шума, дБ(А)			52,5	53,5
Размеры (Ш x В x Г), мм	Без упаковки		660×483×240	660×483×240
	В упаковке		780×530×315	780×530×315
Вес, кг	Без упаковки		20,8	21,5
	В упаковке		22,5	23
Диапазон рабочих температур наружного воздуха, °C	Охлаждение		0 ~ +46 °C	
	Обогрев		-15 ~ +24 °C	

ESAS09LG1_H, ESAS12LG1_H



Модель	Силовой кабель, мм²	Автомат защиты, А	Кабель межблочный, мм²
ESAS09LG1_H	3*1,5	16	4*1,5
ESAS09LG1_H			





Серия

МЮРРЕН
MÜRREN

ИНВЕРТОРНАЯ СИСТЕМА КОНДИЦИОНИРОВАНИЯ

Серия Мюррен – технологичная модель в дизайнерском исполнении привлекает внимание черным матовым корпусом внутреннего блока и зеркальной фронтальной панелью. Пульт дистанционного управления в черном цвете дополняет общее впечатление. Генератор УФ-излучения (240-280 нм) заботится о безопасности воздуха внутри помещения, уничтожая до 98% опасных микроорганизмов, находящихся в помещении, и предотвращая появление плесени на теплообменнике внутреннего блока.



Серия имеет высокий европейский класс энергоэффективности A++.

Поверхность теплообменников обработана специальным гидрофобным антикоррозийным покрытием, гарантированно обеспечивающим 100% защиту теплообменника от коррозии, увеличивая срок службы в два раза.

За счет уникальной формы внутренних жалюзи реализована технология бережного рассеивания воздушного потока. Низкий уровень шума от 22 дБ(А) способствует комфортному сну в ночное время.

МЮРРЕН

КЛАСС ЭНЕРГОЭФФЕКТИВНОСТИ A++

5 ЛЕТ ГАРАНТИЯ

до 15 млн ₽ ЗАСТРАХОВАНО

- Дизайн серия
- Работа в режиме обогрева до -20 °C
- Работа в режиме охлаждения до -15 °C
- Генератор УФ-излучения
- R32 Хладагент
- 4D Объёмное распределение воздуха
- Вайфай подготовка
- Турборежим
- 24-часовой таймер
- +8°C Функция антизамерзания
- I FEEL Функция персонального комфорта
- Самоочистка внутреннего блока
- 7 скоростей вентилятора
- GOLDEN FIN Гидрофобное антикоррозийное покрытие теплообменника
- от 22 дБ(А) Уровень шума

ВНУТРЕННИЕ БЛОКИ

Модель	Габариты, мм		
	A	B	C
SAS09M1-AIB	790	275	192
SAS12M1-AIB	790	275	192
SAS18M1-AIB	920	306	195
SAS24M1-AIB	1100	333	222

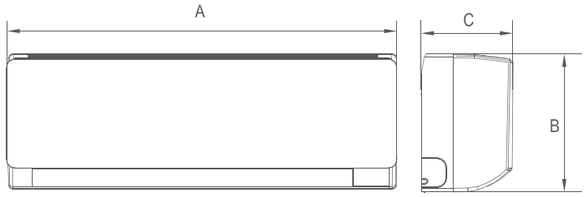

НАРУЖНЫЕ БЛОКИ

Модель	Габариты, мм							
	D	E	G	H	I	J	K	L
SAU09M1-AIB	660	459	362	276	256,2	48	52	712
SAU12M1-AIB	660	459	362	276	256,2	48	52	712
SAU18M1-AIB	726	549	433,8	305	278	48	52	795
SAU24M1-AIB	794	602	516	349	314	53,9	52	853

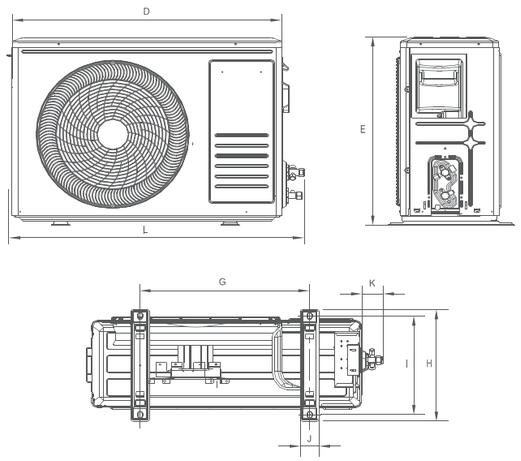

SAS09M1-AIB, SAS12M1-AIB, SAS18M1-AIB, SAS24M1-AIB

1фаза
220-230 В,
50 Гц

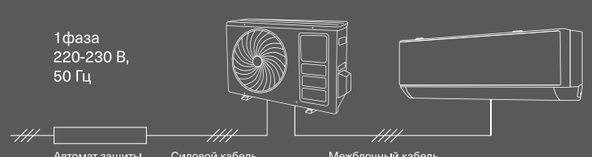

Модель	Силовой кабель, мм²	Автомат защиты, А	Кабель межблочный, мм²
SAS09M1-AIB	3*1,5	16	4*1,5
SAS12M1-AIB			
SAS18M1-AIB			
SAS24M1-AIB	3*2,5	25	4*2,5

Energolux

Модель			SAS09M1-AIB SAU09M1-AIB	SAS12M1-AIB SAU12M1-AIB	SAS18M1-AIB SAU18M1-AIB	SAS24M1-AIB SAU24M1-AIB
Производительность, кВт	Охлаждение		2,60 (0,94-3,30)	3,40 (1,00-3,77)	5,10 (1,25-5,90)	6,84 (1,83-7,82)
	Обогрев		2,63 (0,94-3,36)	3,42 (1,00-3,81)	5,13 (1,25-6,00)	7,05 (1,85-7,96)
Потребляемая мощность, кВт	Охлаждение		0,82 (0,24-1,38)	1,13 (0,29-1,50)	1,58 (0,33-2,50)	2,13 (0,41-2,80)
	Обогрев		0,76 (0,24-1,55)	1,00 (0,29-1,72)	1,40 (0,34-2,50)	1,90 (0,42-3,00)
Энергоэффективность, кВт/кВт	Охлаждение	SEER / Класс	A++	A++	A++	A++
	Обогрев	SCOP / Класс	A+	A+	A+	A+
Рабочий ток, А	Охлаждение		4,0 (1,2~8,0)	5,8 (1,5~9,0)	8,2 (1,7~12,0)	10,5 (2,3~13,0)
	Обогрев		3,8 (1,2~9,0)	5,1 (1,5~10,0)	7,2 (1,7~13,0)	8,6 (2,3~14,0)
Электропитание			1 фаза, 220-240 В, 50 Гц			
Сторона подключения			Наружный блок			
Максимальная длина фреонопровода, м			25	25	25	25
Максимальный перепад высот, м			10	10	10	10
Диаметр газовой трубы, мм (дюймы)			Ф9,52 (3/8'')	Ф9,52 (3/8'')	Ф9,52 (3/8'')	Ф12,7 (1/2'')
Диаметр жидкостной трубы, мм (дюймы)			Ф6,35 (1/4'')	Ф6,35 (1/4'')	Ф6,35 (1/4'')	Ф6,35 (1/4'')
Внутренний блок			**SAS09M1-AIB**	**SAS12M1-AIB**	**SAS18M1-AIB**	**SAS24M1-AIB**
Расход воздуха, м³/ч			330/360/380/430/ 470/510/560	330/360/380/430/ 470/510/560	480/520/570/620/ 680/740/820	680/770/830/ 890/950/1010/1100
Уровень шума внутреннего блока, дБ(А)			22/25/29/33/ 35/37/41	22/25/29/33/ 35/37/41	27/33/35/38/ 39/41/43	31/34 36/38/ 40/42/47
Диаметр дренажной трубы, мм			16,9	16,9	16,9	16,9
Размеры (Ш х В х Г), мм	Без упаковки		790×275×192	790×275×192	920×306×195	1100×333×222
	В упаковке		860×345×265	860×345×265	990×380×265	1165×405×295
Вес, кг	Без упаковки		8	8	11	14
	В упаковке		10	10	13	17
Наружный блок			**SAU09M1-AIB**	**SAU12M1-AIB**	**SAU18M1-AIB**	**SAU24M1-AIB**
Расход воздуха, м³/ч			1700	1700	2300	2600
Уровень шума наружного блока, дБ(А)			50	50	54	56
Гарантированный диапазон рабочих температур наружного воздуха, °С	Охлаждение		-15°С до +53°С		0°С до +53°С	
	Обогрев		-20°С до +30°С			
Заводская заправка хладагента R32 (до 5 м), г			R32/490	R32/490	R32/670	R32/1060
Дополнительная заправка хладагента, г/м			15	15	25	25
Размеры (Ш х В х Г), мм	Без упаковки		712x459x276	712x459x276	795x549x305	853x602x349
	В упаковке		765x481x310	765x481x310	835x575x328	890x628x385
Вес, кг	Без упаковки		22	22	24,5	31
	В упаковке		24	24	27,5	34







Серия

ДАВОС ПРО
DAVOS PRO

ИНВЕРТОРНАЯ СИСТЕМА КОНДИЦИОНИРОВАНИЯ

Обновленная серия Energolux Давос Про выполнена в лаконичном классическом дизайне и гармонично впишется в любой интерьер. Широкий спектр полезных функций востребован круглый год. Работа на обогрев до -15°С наружной температуры пригодится в холодное время года, 5 скоростей вентилятора, включая турборежим, объемное распределение воздушного потока и функция персонального комфорта обеспечат идеальную прохладу летом.



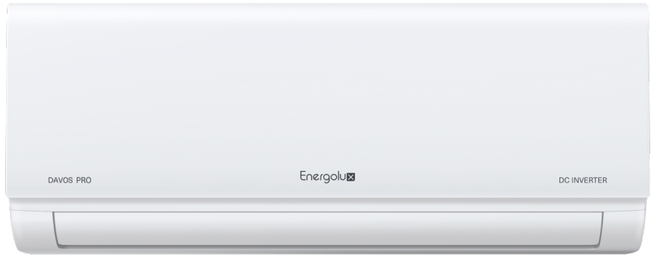

Низкий уровень шума от 19 дБ(А) не помешает комфортному сну в ночное время. Фильтр холодной катализации с помощью диоксида титана расщепляет загрязнения на простейшие вещества, а встроенный ионизатор воздуха улучшает качество воздуха и устраняет неприятные запахи. Поверхность теплообменников обработана специальным гидрофобным антикоррозийным покрытием, гарантированно обеспечивающим 100% защиту теплообменника от коррозии, увеличивая срок службы в два раза. В комплекте поставляется вайфай модуль для интеграции в систему "Умный дом".

ДАВОС ПРО

- КЛАСС ЭНЕРГОЭФФЕКТИВНОСТИ: A
- ГАРАНТИЯ: 5 ЛЕТ
- ЗАСТРАХОВАНО: до 15 млн ₽

- Работа в режиме обогрева (до -15 °C)
- Работа в режиме охлаждения (до -15 °C)
- Хладагент R32
- Объёмное распределение воздуха (4D)
- Вайфай в комплекте
- Ионизатор воздуха
- Турборежим
- 24-часовой таймер
- Функция персонального комфорта (I FEEL)
- Гидрофобное антикоррозийное покрытие теплообменника (GOLDEN FIN)
- Самоочистка внутреннего блока
- Фильтр фотокаталитический
- Функция антизамерзания (+8 °C)
- Уровень шума (19 дБ(А))
- Держатель пульта

ВНУТРЕННИЕ БЛОКИ

Модель	Габариты, мм		
	A	B	C
SAS07R2-AI SAS09R2-AI SAS12R2-AI	792	292	200
SAS18R2-AI	969	320	241
SAS24R2-AI	1083	336	244

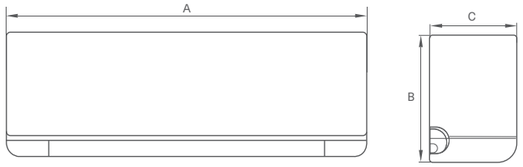

НАРУЖНЫЕ БЛОКИ

Модель	Габариты, мм					
	W1	W2	D	H	E	G
SAU07R2-AI	668	724	231	469	430	259
SAU09R2-AI SAU12R2-AI	720	790	270	495	452	258
SAU18R2-AI	805	874	330	554	511	317
SAU24R2-AI	890	955	342	673	663	348

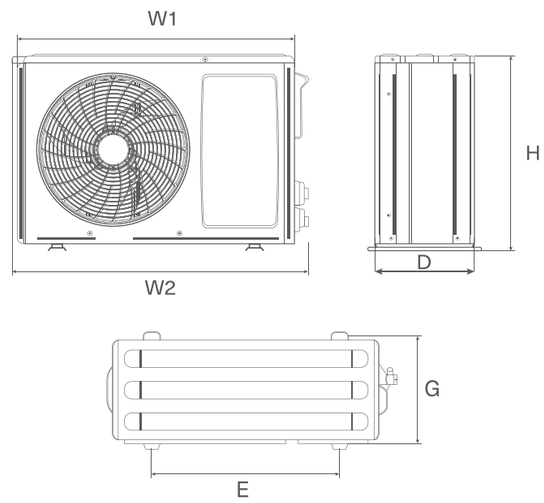

SAS07R2-AI, SAS09R2-AI, SAS12R2-AI,
SAS18R2-AI, SAS24R2-AI

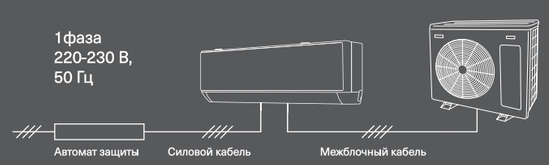

Модель	Силовой кабель, мм²	Автомат защиты, А	Кабель межблочный, мм²
SAS07R2-AI	3*1,5	16	5*1,5
SAS09R2-AI			
SAS12R2-AI			
SAS18R2-AI	3*2,5	25	5*2,5
SAS24R2-AI			

ИНВЕРТОРНАЯ СИСТЕМА КОНДИЦИОНИРОВАНИЯ

Energolux

Модель			SAS07R2-AI SAU07R2-AI	SAS09R2-AI SAU09R2-AI	SAS12R2-AI SAU12R2-AI	SAS18R2-AI SAU18R2-AI	SAS24R2-AI SAU24R2-AI
Производительность, кВт	Охлаждение		2,63 (1,17-2,78)	2,93 (1,17-3,37)	3,51 (1,28-3,75)	5,27 (1,93-6,27)	7,03 (3,01-8,79)
	Обогрев		2,87 (0,91-2,99)	3,37 (0,91-3,52)	3,81 (1,06-3,99)	5,56 (1,28-7,00)	7,33 (1,52-9,47)
Потребляемая мощность, кВт	Охлаждение		0,82 (0,10-1,03)	0,91 (0,10-1,02)	1,09 (0,28-1,27)	1,55 (0,15-2,25)	2,19 (0,34-3,45)
	Обогрев		0,79 (0,14-0,81)	0,93 (0,14-1,08)	1,05 (0,30-1,18)	1,54 (0,22-2,35)	2,03 (0,30-3,15)
Энергоэффективность, кВт	Охлаждение	EER / SEER	A	A	A	A++	A++
	Обогрев	COP / SCOP	A	A	A	A+++	A+++
Рабочий ток, А	Охлаждение		3,6 (0,4-4,6)	3,8 (0,5-4,5)	4,9 (1,25-5,6)	6,7 (0,7-9,8)	11,1 (1,4-15,0)
	Обогрев		3,6 (0,6-3,8)	4,2 (0,6-4,7)	4,9 (1,3-5,2)	7,8 (0,9-10,2)	10,3 (1,3-13,7)
Электропитание			1 фаза, 220-240В, 50Гц				
Сторона подключения			Внутренний блок				
Максимальная длина фреонопровода, м			25	25	25	30	50
Максимальный перепад высот, м			10	10	10	20	25
Минимальная длина трассы, м			3	3	3	3	3
Длина трубы без дозаправки, м			5	5	5	5	5
Диаметры труб, мм (дюймы)	Газ		Ф9,52 (3/8'')	Ф9,52 (3/8'')	Ф9,52 (3/8'')	Ф12,7 (1/2')	Ф15,9 (5/8'')
	Жидкость		Ф6,35 (1/4'')	Ф6,35 (1/4'')	Ф6,35 (1/4'')	Ф6,35 (1/4'')	Ф9,52 (3/8'')
Диаметр дренажной трубы, мм			16	16	16	16	16
Внутренний блок			**SAS07R2-AI**	**SAS09R2-AI**	**SAS12R2-AI**	**SAS18R2-AI**	**SAS24R2-AI**
Расход воздуха, м³/ч			300/370/500	300/370/514	400/440/520	500/600/800	610/770/1090
Минимальный уровень шума, дБ(А)			20	19,5	22	25	27
Размеры (Ш х В х Г), мм	Без упаковки		792x292x200	792x292x200	792x292x200	969x320x241	1083x336x244
Размеры (Ш х В х Г), мм	В упаковке		790x360x285	790x360x285	790x360x285	1045x405x315	1155x315x415
Вес (нетто), кг			7,6	8,0	8,1	11,2	13,6
Вес (брутто), кг			10,6	10,9	11,0	15,4	18,1
Наружный блок			**SAU07R2-AI**	**SAU09R2-AI**	**SAU12R2-AI**	**SAU18R2-AI**	**SAU24R2-AI**
Хладагент/Заводская заправка хладагента	Марка / г		R32/420	R32/550	R32/580	R32/1100	R32/1450
Дополнительная заправка, г/м			12	12	12	12	24
Расход воздуха, м³/ч			1300	1800	1800	2100	3500
Минимальный уровень шума, дБ(А)			52,5	52,5	53,5	53,5	57,5
Размеры (Ш х В х Г), мм	Без упаковки		668x469x252	720x495x270	720x495x270	805x554x330	890x673x342
Размеры (Ш х В х Г), мм	В упаковке		770x520x275	833x535x303	833x535x303	920x605x375	1000x735x403
Вес (нетто), кг			18,0	20,2	21,4	32,8	43,9
Вес (брутто), кг			19,7	22,0	23,2	35,2	46,3
Диапазон рабочих температур наружной окружающей среды, °С	Охлаждение		-15 ~ +50 °C				
	Обогрев		-15 ~ +24 °C			-20 ~ +24 °C	





Серия

ГЛАРУС
GLARUS

ИНВЕРТОРНАЯ СИСТЕМА КОНДИЦИОНИРОВАНИЯ

Новинка Energolux Гларус — это современное решение для создания идеального микроклимата в вашем доме. Высокий класс энергоэффективности A и инверторная технология обеспечивают точное поддержание температуры без переохлаждения и экономию электроэнергии. Технология объемного распределения воздушного потока и функция персонального комфорта создают комфортную атмосферу без сквозняков.

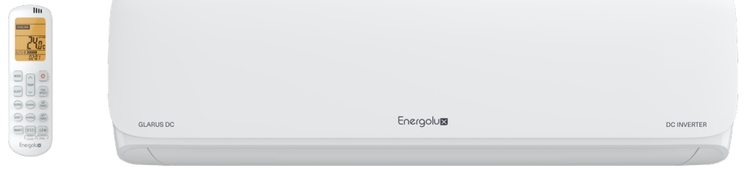

Фильтр с ионами серебра и самоочистка внутреннего блока гарантируют чистоту воздуха и гигиеничность системы.

Продуманная эргономика: таймер, авторестарт, турбо-режим, ночной режим с низким уровнем шума и работа на обогрев до -15°C для вашего комфорта в любое время года.

ГЛАРУС

КЛАСС ЭНЕРГОЭФФЕКТИВНОСТИ: A

ГАРАНТИЯ: 5 ЛЕТ

ЗАСТРАХОВАНО: до 15 млн ₽

- Работа в режиме обогрева (до -15 °C)
- Работа в режиме охлаждения (до 0 °C)
- Хладагент: R32
- Встроенный вайфай
- Турборежим
- 24-часовой таймер
- Объёмное распределение воздуха (4D)
- Самоочистка внутреннего блока
- Функция персонального комфорта (I FEEL)
- Фильтр с ионами серебра (Ag+)
- Уровень шума от 21 дБ(А)
- Держатель пульта

ВНУТРЕННИЕ БЛОКИ

Модель	Габариты, мм		
	A	B	C
ESAS07GL1_HDC ESAS09GL1_HDC ESAS12GL1_HDC	790	255	200
ESAS18GL1_HDC	890	300	220
ESAS24GL1_HDC	998	325	225

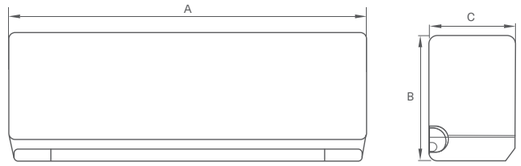

НАРУЖНЫЕ БЛОКИ

Модель	Габариты, мм								
	D	E	F	G	H	I	J	K	L
ESAU07GL1_HDC ESAU09GL1_HDC ESAU12GL1_HDC	660	73	483	438	155	87	290	264	240
ESAU18GL1_HDC	780	77	540	530	166	109	317	290	260
ESAU24GL1_HDC	860	78	667	542	164	109	367	340	310

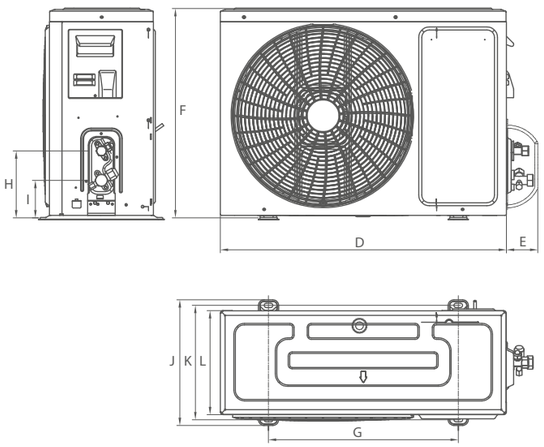

ESAS07GL1_HDC, ESAS09GL1_HDC, ESAS12GL1_HDC,
ESAS18GL1_HDC, ESAS24GL1_HDC



Модель	Силовой кабель, мм²	Автомат защиты, А	Кабель межблочный, мм²
ESAS07GL1_HDC	3*1,5	16	4*1,5
ESAS09GL1_HDC			
ESAS12GL1_HDC			
ESAS18GL1_HDC			
ESAS24GL1_HDC	3*2,5	25	4*2,5

Energolux

Модель			ESAS07GL1_HDC ESAU07GL1_HDC	ESAS09GL1_HDC ESAU09GL1_HDC	ESAS12GL1_HDC ESAU12GL1_HDC	ESAS18GL1_HDC ESAU18GL1_HDC	ESAS24GL1_HDC ESAU24GL1_HDC
Производительность, кВт	Охлаждение		2,3 (0,7-2,6)	2,7 (0,6-3,1)	3,7 (1,0-3,9)	5,7 (1,5-5,8)	7,6 (1,7-7,7)
	Обогрев		2,3 (0,7-2,8)	2,7 (0,5-3,1)	3,8 (0,9-4,0)	5,8 (1,4-5,9)	7,5 (1,3-7,6)
Потребляемая мощность, кВт	Охлаждение		0,71 (0,22-0,86)	0,84 (0,21-1,15)	1,15(0,25-1,40)	1,75 (0,35-1,90)	2,35 (0,45-2,45)
	Обогрев		0,61 (0,23-0,86)	0,72 (0,19-0,90)	1,02 (0,25-1,30)	1,50 (0,32-2,00)	2,09 (0,40-2,15)
Энергоэффективность, кВт	Охлаждение	EER / класс	A	A	A	A	A
	Обогрев	COP / класс	A	A	A	A	A
Рабочий ток, А	Охлаждение		3,2	4,2	5,2	7,8	10,5
	Обогрев		2,7	3,1	4,5	6,7	9,3
Электропитание			1 фаза, 220-240В, 50Гц				
Сторона подключения			Внутренний блок				
Максимальная длина фреонопровода, м			20	20	20	25	25
Максимальный перепад высот, м			10	10	10	10	10
Минимальная длина трассы, м			3	3	3	3	3
Длина трубы без дозаправки, м			5	5	5	5	5
Диаметры труб, мм (дюймы)	Газ		Ф9,52(3/8'')	Ф9,52(3/8'')	Ф9,52(3/8'')	Ф12,7(1/2')	Ф15,9(5/8'')
	Жидкость		Ф6,35(1/4'')	Ф6,35(1/4'')	Ф6,35(1/4'')	Ф6,35(1/4'')	Ф9,52(3/8'')
Диаметр дренажной трубы, мм			16	16	16	16	16
Внутренний блок			**ESAS07GL1_HDC**	**ESAS09GL1_HDC**	**ESAS12GL1_HDC**	**ESAS18GL1_HDC**	**ESAS24GL1_HDC**
Расход воздуха, м³/ч			300/400/550/600	300/400/550/600	300/400/550/600	600/730/900/950	850/950/1000/1100
Минимальный уровень шума, дБ(А)			21	21	22	26	27
Размеры (Ш х В х Г), мм	Без упаковки		790×255×200	790×255×200	790×255×200	890x300x220	998x325x225
Размеры (Ш х В х Г), мм	В упаковке		850x320x260	850x320x260	850x320x260	960x365x300	1060×390×315
Вес (нетто), кг			7,1	7,6	8,0	11	13,5
Вес (брутто), кг			8,7	9,3	9,3	13	15,5
Наружный блок			**ESAU07GL1_HDC**	**ESAU09GL1_HDC**	**ESAU12GL1_HDC**	**ESAU18GL1_HDC**	**ESAU24GL1_HDC**
Хладагент/Заводская заправка хладагента	Марка / г		R32/380	R32/480	R32/600	R32/950	R32/1000
Дополнительная заправка, г/м			20	20	20	20	20
Расход воздуха, м³/ч			1600	1600	1600	2300	3300
Минимальный уровень шума, дБ(А)			52,5	52,5	53,5	53,5	57,5
Размеры (Ш х В х Г), мм	Без упаковки		660×483×240	660×483×240	660×483×240	780×540×260	860x667x310
Размеры (Ш х В х Г), мм	В упаковке		780×530×315	780×530×315	780×530×315	910×600×360	995x720x420
Вес (нетто), кг			20,5	20,8	21,5	28,5	37,8
Вес (брутто), кг			22,2	22,5	23,0	30,5	41,0
Диапазон рабочих температур наружной окружающей среды, °С	Охлаждение		0 ~ +46 °C				
	Обогрев		-15 ~ +24 °C				



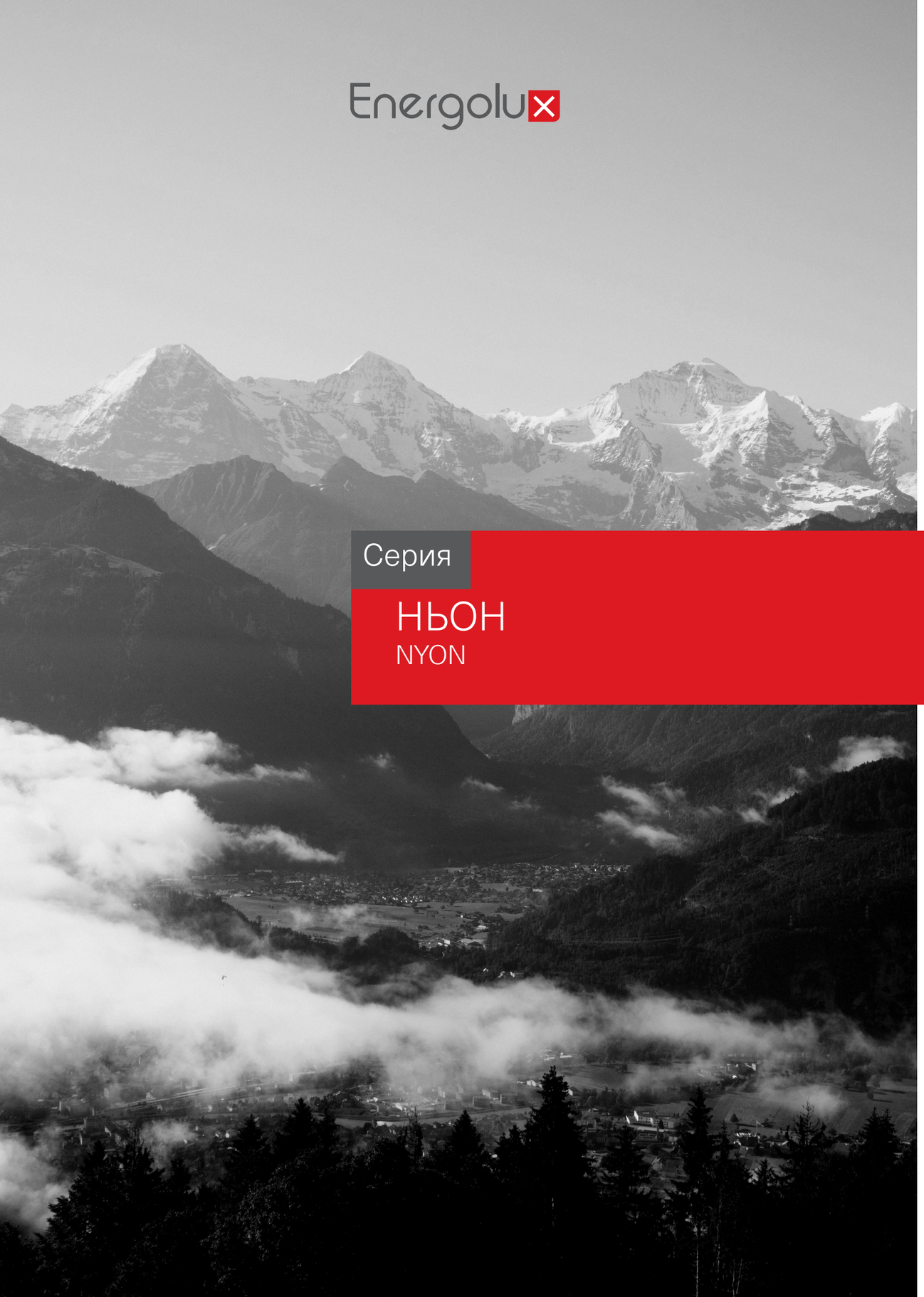

Серия

НЬОН
NYON

ИНВЕРТОРНАЯ СИСТЕМА КОНДИЦИОНИРОВАНИЯ

Инверторная система кондиционирования Energolux Ньон — воплощение швейцарской надежности и современного дизайна. Белая матовая панель, премиальные материалы и технологичная начинка создают идеальный микроклимат без компромиссов.



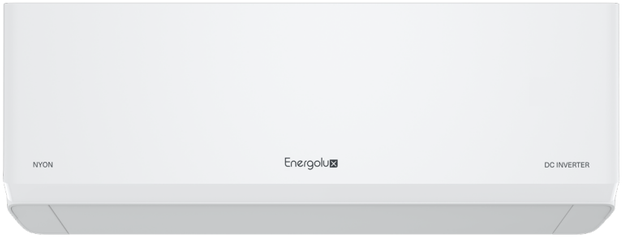

Инверторная технология гарантирует точное поддержание комфортной температуры, экономию энергии и тишину, ионизатор воздуха и фильтр с ионами серебра наполняют пространство чистым воздухом.

Продуманная эргономика: память жалюзи, турборежим, авторестарт и защита от замерзания.

НЬОН

КЛАСС ЭНЕРГОЭФФЕКТИВНОСТИ: A

ГАРАНТИЯ: 5 ЛЕТ

ЗАСТРАХОВАНО: до 15 млн ₽

- Работа в режиме обогрева (до -15 °C)
- Работа в режиме охлаждения (до 0 °C)
- Хладагент R32
- Объёмное распределение воздуха (4D)
- Вайфай подготовка
- Ионизатор воздуха
- Турборежим
- 24-часовой таймер
- Функция персонального комфорта (I FEEL)
- Антикоррозийная защита (Blue Fin)
- Самоочистка внутреннего блока
- Фильтр с ионами серебра (Ag+)
- Уровень шума (от 21 дБ(А))
- Быстрый монтаж
- Держатель пульта

ВНУТРЕННИЕ БЛОКИ

Модель	Габариты, мм		
	A	B	C
SAS07IL1-AI SAS09IL1-AI	716	285	194
SAS12IL1-AI	768	300	200
SAS18IL1-AI	827	300	200
SAS24IL1-AI	975	321	222

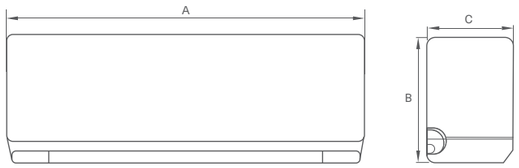

НАРУЖНЫЕ БЛОКИ

Модель	Габариты, мм					
	W1	W2	H	D	E	G
SAS07IL1-AI SAS09IL1-AI SAS12IL1-AI	650	703	455	233	480	253
SAS18IL1-AI	709	761	536	280	480	283
SAS24IL1-AI	785	845	555	300	545	315

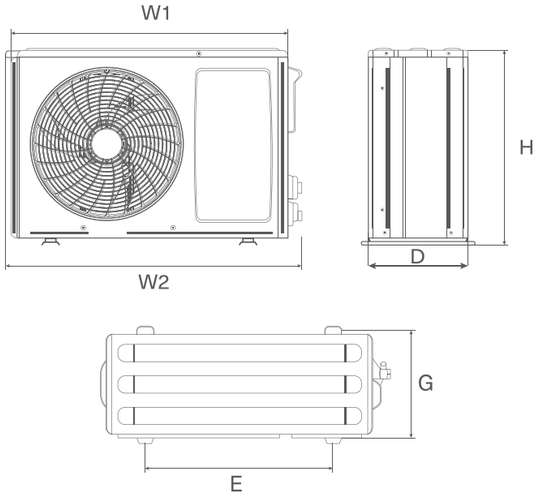

SAS07IL1-AI, SAS09IL1-AI, SAS12IL1-AI,
SAS18IL1-AI, SAS24IL1-AI

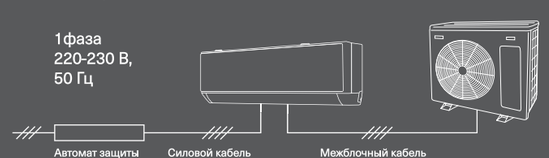

Модель	Силовой кабель, мм²	Автомат защиты, А	Кабель межблочный, мм²
SAS07IL1-AI	3*1,5	16	4*1,5
SAS09IL1-AI			
SAS12IL1-AI			
SAS18IL1-AI	3*2,5	16	4*2,5
SAS24IL1-AI	3*2,5	25	4*2,5

Модель			SAS07IL1-AI SAU07IL1-AI	SAS09IL1-AI SAU09IL1-AI	SAS12IL1-A SAU12IL1-AI	SAS18IL1-AI SAU18IL1-AI	SAS24IL1-AI SAU24IL1-AI
Производительность, кВт	Охлаждение		2,5 (0,60-3,20)	2,70 (0,60-3,20)	3,50 (0,80-3,60)	5,28 (1,30-5,30)	7,03 (1,30-7,40)
	Обогрев		2,7 (0,60-3,20)	2,80 (0,60-3,20)	3,70 (0,80-3,80)	5,30 (1,30-5,40)	7,33 (1,30-7,40)
Потребляемая мощность, кВт	Охлаждение		0,80 (0,2-1,1)	0,84 (0,2-1,2)	1,08 (0,2-1,3)	1,64 (0,35-1,9)	2,18 (0,3-2,4)
	Обогрев		0,65 (0,2-1,1)	0,74 (0,2-1,3)	0,98 (0,2-1,3)	1,47 (0,3-1,8)	2,01 (0,3-2,25)
Энергоэффективность, кВт	Охлаждение	EER / класс	A	A	A	A	A
	Обогрев	COP / класс	A	A	A	A	A
Рабочий ток, А	Охлаждение		3,6 (0,9-4,9)	3,77 (0,9-5,2)	4,43 (0,8-6,6)	7,3 (1,8-8,4)	9,7 (1,3-10,5)
	Обогрев		3,3 (0,9-5,5)	3,32 (0,9-5,7)	4,39 (0,8-6,1)	6,5 (1,5-6,8)	9,0 (1,3-10,5)
Электропитание			1 фаза, 230 В, 50 Гц				
Сторона подключения			Внутренний блок				
Максимальная длина фреонопровода, м			20	20	20	20	20
Максимальный перепад высот, м			10	10	10	10	10
Минимальная длина трассы, м			3	3	3	3	3
Длина трубы без дозаправки, м			5	5	5	5	5
Диаметр газовой трубы, мм (дюймы)			9,52 (3/8")	9,52 (3/8")	9,52 (3/8")	9,52 (3/8")	12,70 (1/2")
Диаметр жидкостной трубы, мм (дюймы)			6,35 (1/4")	6,35 (1/4")	6,35 (1/4")	6,35 (1/4")	6,35 (1/4")
Диаметр дренажной трубы, мм			16,9	16,9	16,9	16,9	16,9
Внутренний блок			**SAS07IL1-AI**	**SAS09IL1-AI**	**SAS12IL1-A**	**SAS18IL1-AI**	**SAS24IL1-AI**
Расход воздуха, м³/ч			500	500	600	750	1000
Минимальный уровень шума, дБ(А)			20	20	22	25	26
Размеры (Ш x В x Г), мм	Без упаковки		716x285x194	716x285x194	768x300x200	827x300x200	975x321x222
	В упаковке		774x354x274	774x354x274	831x371x282	891x371x282	1040x387x312
Вес, кг	Без упаковки		6.5	6.5	7.5	8,5	12,0
	В упаковке		9,0	9,0	10,0	11,0	14,0
Наружный блок			**SAU07IL1-AI**	**SAU09IL1-AI**	**SAU12IL1-AI**	**SAU18IL1-AI**	**SAU24IL1-AI**
Потребляемая мощность, кВт	Охлаждение		0,84 (0,2-1,2)	0,84 (0,2-1,2)	1,08 (0,2-1,3)	1,64 (0,35-1,9)	2,18 (0,3-2,4)
	Обогрев		0,74 (0,2-1,3)	0,74 (0,2-1,3)	0,98 (0,2-1,3)	1,47 (0,3-1,8)	2,01 (0,3-2,25)
Хладагент/Заводская заправка хладагента (до 5 м), г			R32/450	R32/450	R32/570	R32/560	R32/860
Дополнительная заправка, г/м			20	20	20	20	20
Минимальный уровень шума, дБ(А)			52	52	52	54	57
Размеры (ШхГхВ), мм	Без упаковки		703x455x233	703x455x233	703x455x233	761x536x280	845x555x300
	В упаковке		760x510x315	760x510x315	760x510x315	825x595x345	903x615x382
Вес, кг	Без упаковки		17,5	17,5	18,0	22,0	28,0
	В упаковке		19,0	19,0	20,0	25,0	31,0
Гарантированный диапазон рабочих температур наружного воздуха, °C	Охлаждение		0 ~ +43 °C				
	Обогрев		-15 ~ 32°C				

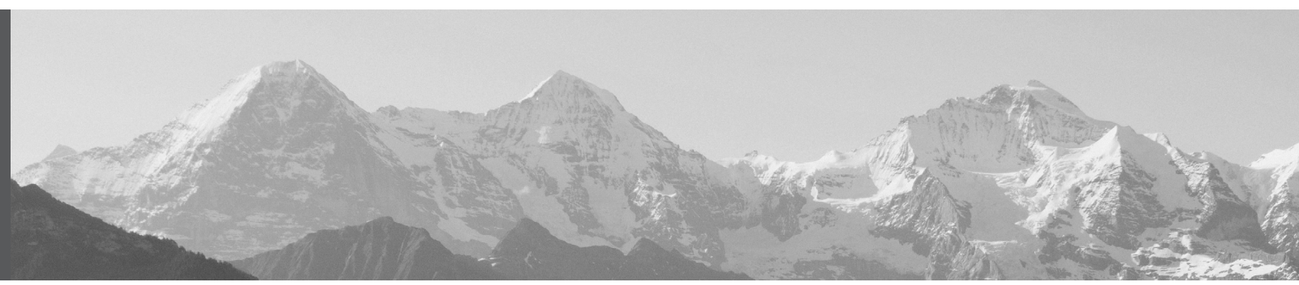

Energolux

Серия

ЦЮРИХ
ZURICH



ИНВЕРТОРНАЯ СИСТЕМА КОНДИЦИОНИРОВАНИЯ

Energolux представляет обновленную линейку систем кондиционирования Цюрих. В лицевую панель классического европейского дизайна встроен интеллектуальный дисплей, на котором отображаются температура и режим работы кондиционера. В серии идеально сочетаются наиболее востребованные потребителями функции: высокоэффективное инверторное управление, высокий класс энергоэффективности А и объемное воздухораспределение.



Функция персонального комфорта позволяет настроить комфортную температуру в месте нахождения пульта. Благодаря сочетанию передовых разработок и качественной элементной базы, в данной серии сохраняется высокая эффективность работы в режиме обогрева при уличной температуре -15°С.

Кондиционер имеет низкий уровень шума от 21 дБ(А).

ЦЮРИХ

- A — КЛАСС ЭНЕРГОЭФФЕКТИВНОСТИ
- 5 ЛЕТ — ГАРАНТИЯ
- до 15 млн ₽ — ЗАСТРАХОВАНО

- до -15 °C — Работа в режиме обогрева
- до 0 °C — Работа в режиме охлаждения
- R32 — Хладагент
- Вайфай подготовка
- Турборежим
- 24-часовой таймер
- 4D — Объёмное распределение воздуха
- Blue Fin — Антикоррозийная защита
- Самоочистка внутреннего блока
- I FEEL — Функция персонального комфорта
- от 21 дБ(А) — Уровень шума
- Держатель пульта

ВНУТРЕННИЕ БЛОКИ

Модель	Габариты, мм		
	A	B	C
SAS07Z6-AI SAS09Z6-AI	708	282	193
SAS12Z6-AI	761	295	200
SAS18Z6-AI	816	295	198
SAS24Z6-AI	960	310	222

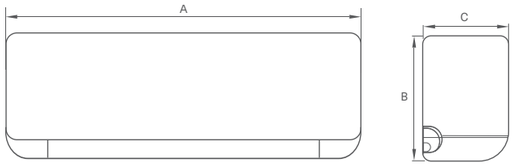

НАРУЖНЫЕ БЛОКИ

Модель	Габариты, мм					
	W1	W2	H	D	E	G
SAU07Z6-AI SAU09Z6-AI SAU12Z6-AI	650	703	455	233	480	253
SAU18Z6-AI	709	761	536	280	480	300
SAU24Z6-AI	785	845	555	300	545	320

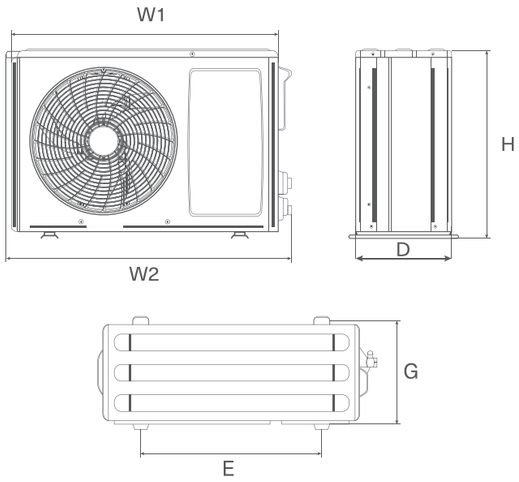

SAS07Z6-AI, SAS09Z6-AI, SAS12Z6-AI, SAS18Z6-AI, SAS24Z6-AI



Модель	Силовой кабель, мм²	Автомат защиты, А	Кабель межблочный, мм²
SAS07Z6-AI	3*1,5	16	4*1,5
SAS09Z6-AI			
SAS12Z6-AI			
SAS18Z6-AI	3*2,5	16	4*2,5
SAS24Z6-AI	3*2,5	25	4*2,5

Energolux

Модель			SAS07Z6-AI SAU07Z6-AI	SAS09Z6-AI SAU09Z6-AI	SAS12Z6-AI SAU12Z6-AI	SAS18Z6-AI SAU18Z6-AI	SAS24Z6-AI SAU24Z6-AI
Производительность, кВт	Охлаждение		2,1 (0,80-3,60)	2,7 (0,80-3,60)	3,5 (0,80-3,60)	5,3 (1,30-5,30)	7,03 (1,30-7,40)
	Обогрев		2,3 (0,80-3,80)	2,8 (0,80-3,80)	3,7 (0,80-3,80)	5,3 (1,30-5,40)	7,33 (1,30-7,40)
Потребляемая мощность, кВт	Охлаждение		0,6 (0,1-1,1)	0,8 (0,2-1,2)	1,0 (0,2-1,5)	1,6 (0,3-1,9)	2,1 (0,3-2,4)
	Обогрев		0,6 (0,1-0,9)	0,7 (0,2-1,3)	0,9 (0,2-1,4)	1,4 (0,3-1,5)	2,0 (0,3-2,2)
Энергоэффективность, кВт	Охлаждение	EER / класс	A	A	A	A	A
	Обогрев	COP / класс	A	A	A	A	A
Рабочий ток, А	Охлаждение		4,4 (1,0-5,0)	3,8(0,9-5,2)	4,43(0,8-6,6)	7,3 (1,8-8,4)	9,7 (1,3-10,5)
	Обогрев		3,3 (1,0-4,0)	3,4(0,9-5,7)	4,39 (0,8-6,1)	6,5 (1,5-6,8)	9,0 (1,3-10,5)
Электропитание			1 фаза, 230 В, 50 Гц				
Сторона подключения			Внутренний блок				
Максимальная длина фреонопровода, м			20	20	20	20	20
Максимальный перепад высот, м			10	10	10	10	10
Минимальная длина трассы, м			3	3	3	3	3
Длина трубы без дозаправки, м			5	5	5	5	5
Диаметр газовой трубы, мм (дюймы)			9,52 (3/8'')	9,52 (3/8'')	9,52 (3/8'')	9,52 (3/8'')	12,70 (1/2'')
Диаметр жидкостной трубы, мм (дюймы)			6,35 (1/4'')	6,35 (1/4'')	6,35 (1/4'')	6,35 (1/4'')	6,35 (1/4'')
Диаметр дренажной трубы, мм			16,9	16,9	16,9	16,9	16,9
Внутренний блок			**SAS07Z6-AI**	**SAS09Z6-AI**	**SAS12Z6-AI**	**SAS18Z6-AI**	**SAS24Z6-AI**
Расход воздуха, м³/ч			270/320/390/450/500	270/320/390/450/500	300/430/480/530/600	380/540/600/660/750	480/690/750/840/950
Минимальный уровень шума, дБ(А)			21	21	22	25	26
Размеры (Ш x В x Г), мм	Без упаковки		708x282x193	708x282x193	761x295x200	816x295x198	960x310x222
	В упаковке		765x269x351	765x269x351	825x277x367	885x277x367	1020x305x375
Вес, кг	Без упаковки		6,5	6,5	7,5	8,5	11,5
	В упаковке		9,0	9,0	10,0	11,0	14,0
Наружный блок			**SAU07Z6-AI**	**SAU09Z6-AI**	**SAU12Z6-AI**	**SAU18Z6-AI**	**SAU24Z6-AI**
Хладагент/Заводская заправка хладагента (до 5 м), г			R32/400	R32/400	R32/470	R32/560	R32/850
Дополнительная заправка, г/м			20	20	20	30	30
Минимальный уровень шума, дБ(А)			52	52	52	53	56
Размеры (ШxВxГ), мм	Без упаковки		703x455x233	703x455x233	703x455x233	761x536x280	845x555x300
	В упаковке		760x510x315	760x510x315	760x510x315	825x595x345	903x615x382
Вес, кг	Без упаковки		16,0	17,5	18,4	22,0	27,0
	В упаковке		19,0	19,5	20,5	25,0	31,0
Гарантированный диапазон рабочих температур наружного воздуха, °C	Охлаждение		0 ~ +43 °C				
	Обогрев		-15 ~ 32 °C				



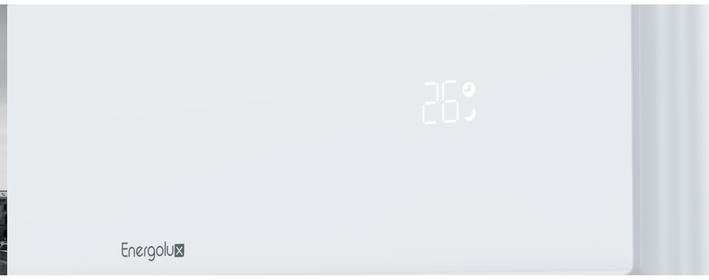

Energolux



КЛАССИЧЕСКИЕ СИСТЕМЫ КОНДИЦИОНИРОВАНИЯ



Серия

БАДЕН
BADEN

КЛАССИЧЕСКАЯ СИСТЕМА КОНДИЦИОНИРОВАНИЯ

Energolux BADEN — это оптимальное сочетание надёжности, функциональности и простоты управления. Надёжный роторный компрессор GREE и класс энергоэффективности A обеспечивают стабильную работу и экономичное энергопотребление.
Продуманная эргономика: функция персонального комфорта, 7 скоростей вентилятора, турбо режим и таймер создают идеальные условия в любое время.

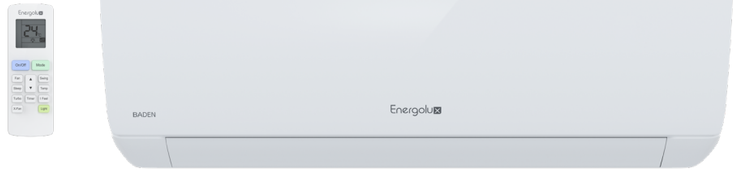

Фильтр с ионами серебра и антибактериальный катехиновый фильтр заботятся о чистоте воздуха.
Защита и долговечность: антикоррозийное покрытие, защита от утечки хладагента, самоочистка внутреннего блока и автоматическое поддержание температуры +8°C гарантируют безопасную эксплуатацию и длительный срок службы.

БАДЕН

КЛАСС ЭНЕРГОЭФФЕКТИВНОСТИ: A

ГАРАНТИЯ: 4 года

ЗАСТРАХОВАНО: до 15 млн ₽

- Работа в режиме обогрева (до -15 °C)
- Работа в режиме охлаждения (+18 °C)
- Хладагент: R410a
- Функция антизамерзания (+8 °C)
- Надежный компрессор: GREE
- Функция персонального комфорта: I FEEL
- Турборежим
- 24-часовой таймер
- Катехиновый фильтр
- Антикоррозийная защита: Blue Fin
- Фильтр с ионами серебра (Ag+)
- Уровень шума: от 26 дБ(А)
- Самоочистка внутреннего блока

ВНУТРЕННИЕ БЛОКИ

Модель	Габариты, мм		
	A	B	C
SAS07BD2-A SAS09BD2-A	758	260	192
SAS12BD2-A	833	260	192
SAS18BD2-A SAS24BD2-A	1000	333	249

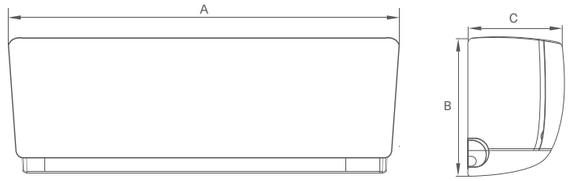

НАРУЖНЫЕ БЛОКИ

Модель	Габариты, мм						
	A	B	C	D	E	F	G
SAU07BD2-A SAU09BD2-A	650	710	450	430	244	271	293
SAU12BD2-A SAU18BD2-A	675	732	555	455	285	310	330
SAU24BD2-A	805	873	555	528	316	348,6	376

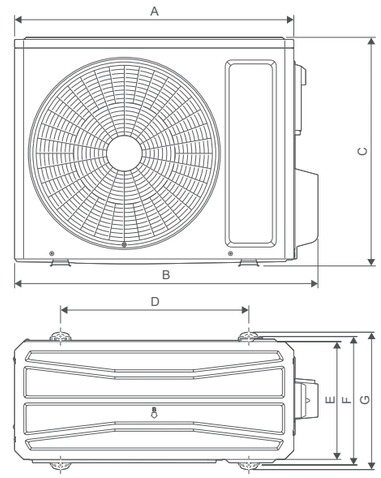

SAS07BD2-A, SAS09BD2-A, SAS12BD2-A, SAS18BD2-A, SAS24BD2-A



Модель	Силовой кабель, мм²	Автомат защиты, А	Кабель межблочный, мм²
SAS07BD2-A SAS09BD2-A SAS12BD2-A SAS18BD2-A	3*1,5	16	5*1,5
SAS24BD2-A	3*2,5	25	5*2,5

Energolux

Модель			SAS07BD2-A SAU07BD2-A	SAS09BD2-A SAU09BD2-A	SAS12BD2-A SAU12BD2-A	SAS18BD2-A SAU18BD2-A	SAS24BD2-A SAU24BD2-A
Производительность, кВт	Охлаждение		2,25	2,50	3,25	5,10	6,15
	Обогрев		2,35	2,60	3,40	5,05	6,70
Потребляемая мощность, кВт	Охлаждение		0,70	0,77	1,00	1,58	1,91
	Обогрев		0,65	0,72	0,94	1,38	1,85
Энергоэффективность, кВт	Охлаждение	EER / класс	A	A	A	A	A
	Обогрев	COP / класс	A	A	A	A	A
Рабочий ток, А	Охлаждение		5,0	6,0	7,0	17,0	17,0
	Обогрев		4,7	5,8	7,0	13,0	14,0
Электропитание			1 фаза, 220-240В, 50Гц				
Сторона подключения			Внутренний блок				
Максимальная длина фреонопровода, м			15	15	20	25	25
Максимальный перепад высот, м			10	10	10	10	15
Минимальная длина трассы, м			3	3	3	3	3
Длина трубы без дозаправки, м			5	5	5	5	5
Диаметры труб, мм.(дюймы)	Газ		Ф9,52 (3/8'')	Ф9,52 (3/8'')	Ф12,70 (1/2'')	Ф12,70 (1/2'')	Ф12,70 (1/2'')
	Жидкость		Ф6,35 (1/4'')	Ф6,35 (1/4'')	Ф6,35 (1/4'')	Ф6,35 (1/4'')	Ф6,35 (1/4'')
Диаметр дренажной трубы, мм			16,9	16,9	16,9	16,9	16,9
Внутренний блок			**SAS07BD2-A**	**SAS09BD2-A**	**SAS12BD2-A**	**SAS18BD2-A**	**SAS24BD2-A**
Расход воздуха, м³/ч			250/310/340/440/460/490/540	250/310/340/440/460/490/540	300/320/350/400/480/520/590	560/620/650/700/750/900/1050	650/680/700/730/750/900/1050
Минимальный уровень шума, дБ(А)			25	25	29	35	36
Размеры (Ш х В х Г), мм	Без упаковки		758x260x192	758x260x192	833x260x192	1000x333x249	1000x333x249
Размеры (Ш х В х Г), мм	В упаковке		807x332x265	807x332x265	882x332x265	1059x406x328	1059x406x328
Вес (нетто), кг			7,2	7,2	8,2	14,1	13,7
Вес (брутто), кг			8,5	8,6	9,4	16,2	15,8
Наружный блок			**SAU07BD2-A**	**SAU09BD2-A**	**SAU12BD2-A**	**SAU18BD2-A**	**SAU24BD2-A**
Хладагент/Заводская заправка хладагента	Марка / г		R410A/520	R410A/530	R410A/730	R410A/1020	R410A/1250
Дополнительная заправка, г/м			20	20	20	20	20
Расход воздуха, м3/ч			1400	1400	1950	2000	2400
Минимальный уровень шума, дБ(А)			49	49	52	53	57
Размеры (Ш х В х Г), мм	Без упаковки		710x450x293	710x450x293	732x555x330	732x555x330	873x555x376
Размеры (Ш х В х Г), мм	В упаковке		764x525x330	764x525x330	794x615x376	794x615x376	951x620x431
Вес (нетто), кг			22,5	25,0	28,0	32,0	43,0
Вес (брутто), кг			24,5	27,0	30,5	34,4	46,0
Диапазон рабочих температур наружной окружающей среды, °С	Охлаждение		+18 ~ +43 °C				
	Обогрев		-15~ +24 °C				



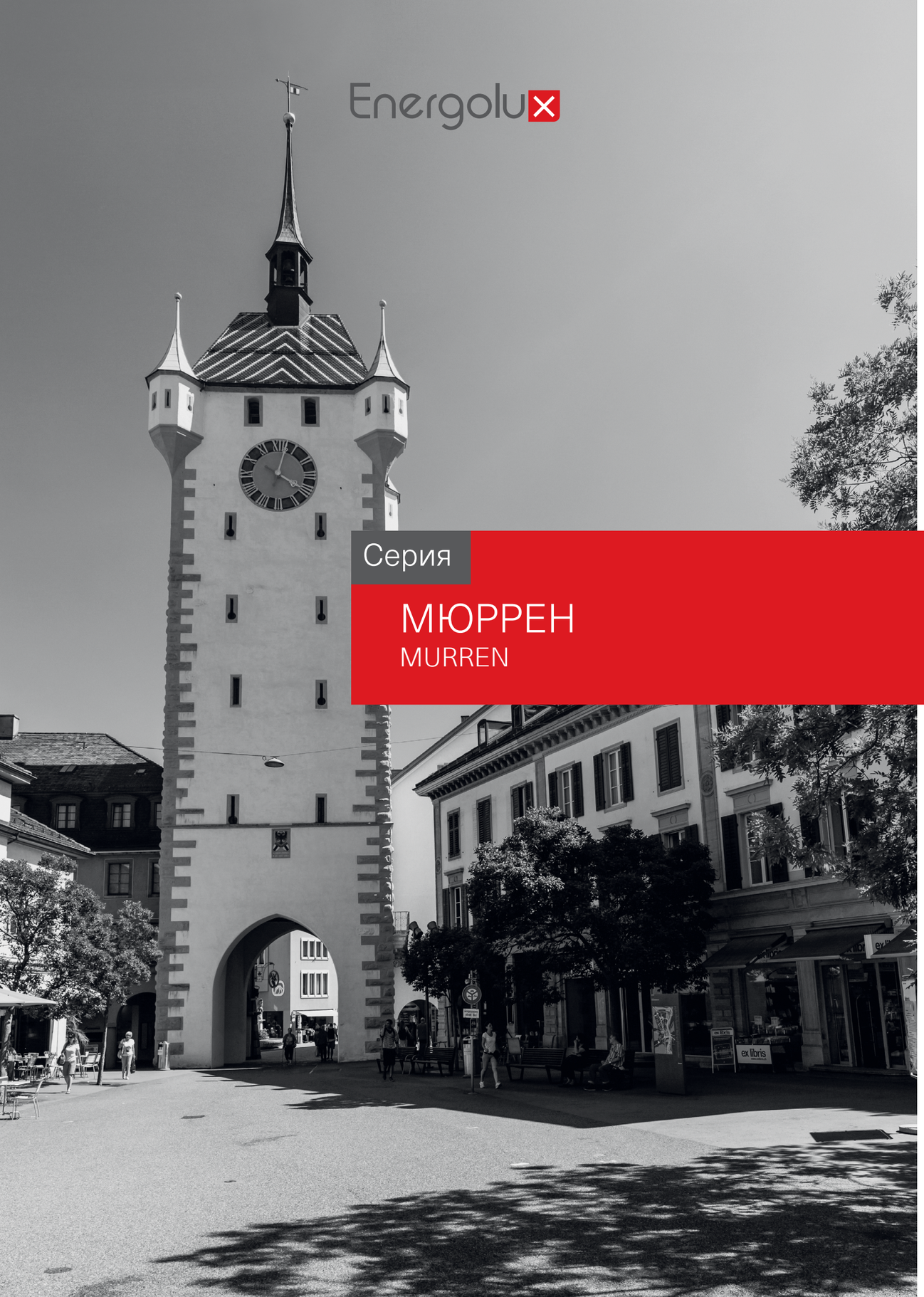

Серия

МЮРРЕН
MURREN

КЛАССИЧЕСКАЯ СИСТЕМА КОНДИЦИОНИРОВАНИЯ

Дизайнерская система кондиционирования в классическом исполнении в белом корпусе. Под стильным глянцевым внутренним блоком скрывается высокая функциональность и эффективность. Функция персонального комфорта позволяет настроить комфортную температуру в месте нахождения пульта. 5 скоростей вентилятора, турборежим и объемное воздухораспределение быстро и эффективно охладят или обогреют помещение.

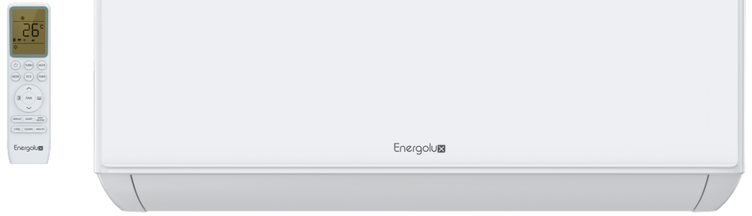

Низкий уровень шума от 23 дБ(А) не помешает комфортному сну в ночное время. Вайфай подготовка позволит встроить прибор в систему «Умный дом» и управлять климатом из любой точки земного шара.

МЮРРЕН

КЛАСС ЭНЕРГОЭФФЕКТИВНОСТИ: A

ГАРАНТИЯ: 4 года

ЗАСТРАХОВАНО: до 15 млн ₽

- Работа в режиме обогрева (до -7 °C)
- Работа в режиме охлаждения (до +15 °C)
- Хладагент R32
- Встроенный вайфай
- Функция персонального комфорта (I FEEL)
- Турборежим
- Объёмное распределение воздуха (4D)
- Самоочистка внутреннего блока
- 24-часовой таймер
- Уровень шума (от 23 дБ(А))
- Антикоррозийная защита (Blue Fin)
- Держатель пульта

ВНУТРЕННИЕ БЛОКИ

Модель	Габариты, мм		
	A	B	C
SAS07MR1-A SAS09MR1-A SAS12MR1-A	788	275	192
SAS18MR1-A	920	306	195
SAS24MR2-A	1097	332	222

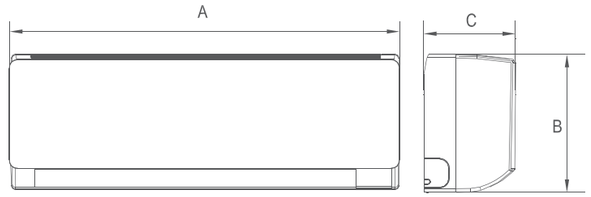

НАРУЖНЫЕ БЛОКИ

Модель	Габариты, мм								
	D	E	F	G	H	I	J	K	L
SAU07MR1-A SAU09MR1-A	660	459	276	362	276	256.2	48	52	712
SAU12MR1-A	726	498	234	415	291	263	48.5	52	777
SAU18MR1-A SAU24MR2-A	794	602	288	516	349	314	53.9	52	853

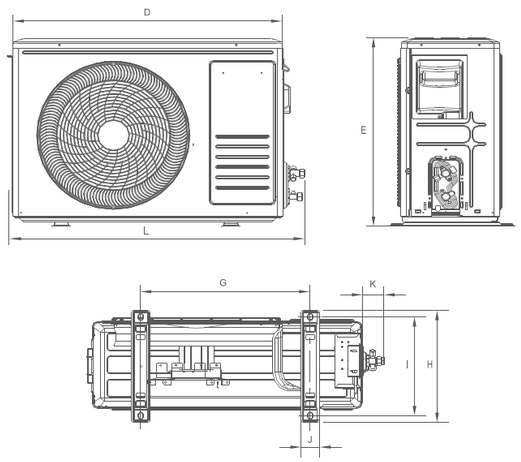

SAS07MR1-A, SAS09MR1-A, SAS12MR1-A, SAS18MR1-A



SAS24MR2-A

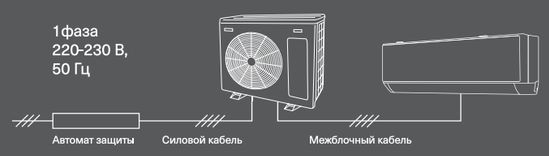

Модель			SAS07MR1-A SAU07MR1-A	SAS09MR1-AI SAU09MR1-A	SAS12MR1-A SAU12MR1-A	SAS18MR1-A SAU18MR1-A	SAS24MR2-A SAU24MR2-A
Производительность, кВт	Охлаждение		2,2	2,64	3,52	5,28	7,33
	Обогрев		2,2	2,78	3,66	5,42	7,62
Потребляемая мощность, кВт	Охлаждение		0,69	0,82	1,1	1,65	2,28
	Обогрев		0,61	0,77	1,01	1,5	2,11
Энергоэффективность, кВт/кВт	Охлаждение	EER / Класс	A	A	A	A	A++
	Обогрев	COP / Класс	A	A	A	A	A++
Рабочий ток, А	Охлаждение		3,2	3,9	5,1	7,8	13
	Обогрев		2,9	3,6	4,7	7,1	14
Электропитание			1 фаза, 220-240 В, 50 Гц				
Сторона подключения			Внутренний блок				Наружный блок
Максимальная длина фреонопровода, м			20	20	20	20	25
Максимальный перепад высот, м			5	5	5	5	5
Диаметр газовой трубы, мм (дюймы)			9,52 (3/8'')	9,52 (3/8'')	9,52 (3/8'')	12,7 (1/2'')	12,7 (1/2'')
Диаметр жидкостной трубы, мм (дюймы)			6,35 (1/4'')	6,35 (1/4'')	6,35 (1/4'')	6,35 (1/4'')	6,35 (1/4'')
Внутренний блок			**SAS07MR1-A**	**SAS09MR1-A**	**SAS12MR1-A**	**SAS18MR1-A**	**SAS24MR2-A**
Расход воздуха, м³/ч			500/520	500/520	500/520	780/760	1300/1400
Уровень шума внутреннего блока, дБ(А)			23/26/29/32/35	23/26/29/32/35	23/26/29/32/35	26/31/35/38/41	37/40/44/46/49
Размеры (Ш х В х Г), мм	Без упаковки		788×275×192	788×275×192	788×275×192	920×306×195	1097×332×222
	В упаковке		860×345×265	860×345×265	860×345×265	990×380×265	1165×405×295
Вес, кг	Без упаковки		8	8	8,5	11	15
	В упаковке		10	10	10	14	17
Наружный блок			**SAU07MR1-A**	**SAU09MR1-A**	**SAU12MR1-A**	**SAU18MR1-A**	**SAU24MR2-A**
Уровень звукового давления, дБ(А)			48	48	50	52	55
Заводская заправка хладагента R32 (до 5 м), г			460	410	660	900	1060
Дополнительная заправка хладагента, г/м			20	20	20	30	30
Гарантированный диапазон рабочих температур наружного воздуха, °С	Охлаждение		+15 ~ +43 °C				0 ~ +53 °C
	Обогрев		-7 ~ +24 °C				-15 ~ +24 °C
Размеры (ШхВхГ), мм	Без упаковки		712x459x276	712x459x276	777x498x234	853x602x288	853x602x349
	В упаковке		765x481x310	765x481x310	818x515x325	890x628x385	890x628x385
Вес, кг	Без упаковки		20,5	23,2	26	35,7	31,0
	В упаковке		22	25	28	37	34,0

Модель	Силовой кабель, мм²	Автомат защиты, А	Кабель межблочный, мм²
SAS07MR1-A	3*1,5	16	5*1,5
SAS09MR1-A			
SAS12MR1-A			
SAS18MR1-A			
SAS24MR2-A	3*2,5	25	4*2,5





Серия

ЛОЗАННА ПРО
LAUSANNE PRO

КЛАССИЧЕСКАЯ СИСТЕМА КОНДИЦИОНИРОВАНИЯ

Обновленная серия классической системы кондиционирования Energolux Лозанна Про выполнена в лаконичном дизайне и гармонично впишется в любой интерьер. Широкий спектр полезных функций будет востребован круглый год: 5 режимов работы вентилятора, включая турборежим, объемное распределение воздуха и функция персонального комфорта.



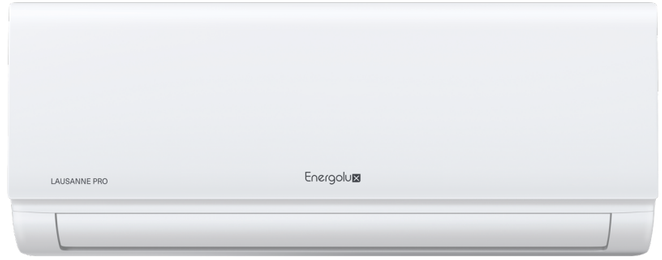

Фильтр холодной катализации с помощью диоксида титана расщепляет загрязнения на простейшие вещества и очищает воздух. Поверхность теплообменников обработана специальным гидрофобным антикоррозийным покрытием, гарантированно обеспечивающим 100% защиту теплообменника от коррозии, увеличивая срок службы. Низкий уровень шума не помешает комфортному сну в ночное время.

В комплекте поставляется вайфай модуль для подключения к системе "Умный дом".

ЛОЗАННА ПРО

- A — КЛАСС ЭНЕРГОЭФФЕКТИВНОСТИ
- 4 ГОДА — ГАРАНТИЯ
- до 15 млн ₽ — ЗАСТРАХОВАНО

- Работа в режиме обогрева (до -7 °C)
- Работа в режиме охлаждения (до +18 °C)
- R32 — Хладагент
- 4D — Объёмное распределение воздуха
- Вайфай в комплекте
- Турборежим
- 24-часовой таймер
- I FEEL — Функция персонального комфорта
- GOLDEN FIN — Гидрофобное антикоррозийное покрытие теплообменника
- Самоочистка внутреннего блока
- Фильтр фотокаталитический
- +8 °C — Функция антизамерзания
- от 23 дБ(А) — Уровень шума
- Держатель пульта

ВНУТРЕННИЕ БЛОКИ

Модель	Габариты, мм		
	A	B	C
SAS07AR2-A SAS09AR2-A	729	292	200
SAS12AR2-A	802	295	200
SAS18AR2-A	971	321	228
SAS24AR2-A	1082	337	234

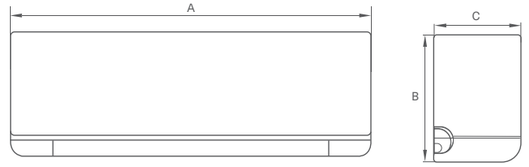

НАРУЖНЫЕ БЛОКИ

Модель	Габариты, мм					
	W1	W2	D	H	E	G
SAU07AR2-A	668	724	252	469	430	231
SAU09AR2-A SAU12AR2-A	720	790	270	495	452	255
SAU18AR2-A	765	835	303	555	452	314
SAU24AR2-A	890	955	342	673	663	380

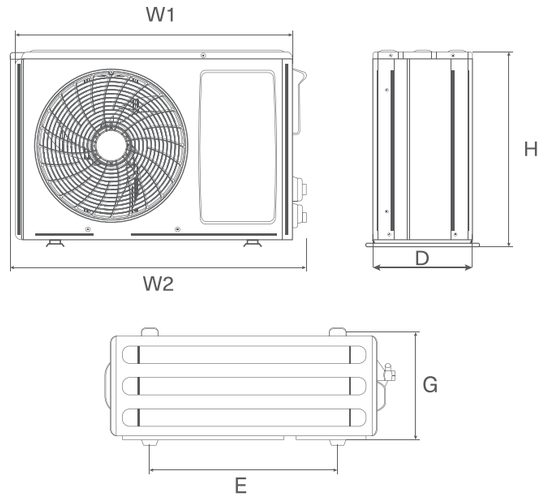

SAS07AR2-A, SAS09AR2-A, SAS12AR2-A, SAS18AR2-A, SAS24AR2-A



Модель	Силовой кабель, мм²	Автомат защиты, А	Кабель межблочный, мм²
SAS07AR2-A SAS09AR2-A SAS12AR2-A	3*1,5	16	3*2,5 + 2*0,75
SAS18AR2-A SAS24AR2-A	3*2,5	25	

Energolux

Модель			SAS07AR2-A SAU07AR2-A	SAS09AR2-A SAU09AR2-A	SAS12AR2-A SAU12AR2-A	SAS18AR2-A SAU18AR2-A	SAS24AR2-A SAU24AR2-A
Производительность, кВт	Охлаждение		2,35	2,63	3,51	5,28	7,04
	Обогрев		2,35	2,79	3,67	5,57	7,33
Потребляемая мощность, кВт	Охлаждение		0,73	0,82	1,1	1,64	2,2
	Обогрев		0,65	0,77	1,0	1,54	2,0
Энергоэффективность, кВт	Охлаждение	EER/Класс	A	A	A	A	A
	Охлаждение	COP/Класс	A	A	A	A	A
Рабочий ток, А	Охлаждение		3,7	3,6	4,8	7,4	9,6
	Обогрев		3,1	3,4	4,4	7,0	8,8
Электропитание			1 фаза, 220-240В, 50Гц				
Сторона подключения (вн.блок или наруж.)			Внутренний блок				
Максимальная длина фреонопровода, м			20	20	20	25	25
Максимальный перепад высот, м			8	8	8	10	10
Диаметры труб, мм (дюймы)	Газ		Ф9.52 (3/8'')	Ф9.52 (3/8'')	Ф12.70 (1/2'')	Ф12.70 (1/2'')	Ф15.88 (5/8'')
	Жидкость		Ф6.35 (1/4'')	Ф6.35 (1/4'')	Ф6.35 (1/4'')	Ф6.35 (1/4'')	Ф9.52 (3/8'')
Диаметр дренажной трубы, мм			16,9	16,9	16,9	16,9	16,9
Внутренний блок			**SAS07AR2-A**	**SAS09AR2-A**	**SAS12AR2-A**	**SAS18AR2-A**	**SAS24AR2-A**
Расход воздуха (по скоростям), м³/ч			320/390/470	330/460/530	360/480/560	543/619/822	860/950/1160
Минимальный уровень шума, дБ(А)			23	24	24	30	30
Размеры (Ш х В х Г), мм	Без упаковки		729x292x200	729x292x200	802x295x200	971x321x228	1082x337x234
Размеры (Ш х В х Г), мм	В упаковке		790x360x285	790x360x285	875x375x285	1045x405x315	1155x415x315
Вес (нетто), кг			8,2	8,2	9,0	12,0	14,8
Вес (брутто), кг			11,2	11,2	12,3	16,5	19,4
Наружный блок			**SAU07AR2-A**	**SAU09AR2-A**	**SAU12AR2-A**	**SAU18AR2-A**	**SAU24AR2-A**
Хладагент/Заводская заправка хладагента	Марка / г		R32/460	R32/560	R32/530	R32/1000	R32/1300
Дополнительная заправка, г/м			20	20	20	20	50
Расход воздуха, м³/ч			1300	1800	1800	2100	4200
Минимальный уровень шума, дБ(А)			49	50	52	55,5	58,5
Размеры (Ш х В х Г), мм	Без упаковки		668x469x252	720x495x270	720x495x270	765x555x303	890x673x342
Размеры (Ш х В х Г), мм	В упаковке		770x520x275	833x535x303	833x535x303	892x605x342	1000x735x403
Вес (нетто), кг			22,7	24,7	25,6	34,5	47,9
Вес (брутто), кг			24,4	26,6	27,4	37,2	50,3
Диапазон рабочих температур наружной окружающей среды, °С	Охлаждение		+18 ~ +43 °C				
	Обогрев		-7 ~ +24 °C				



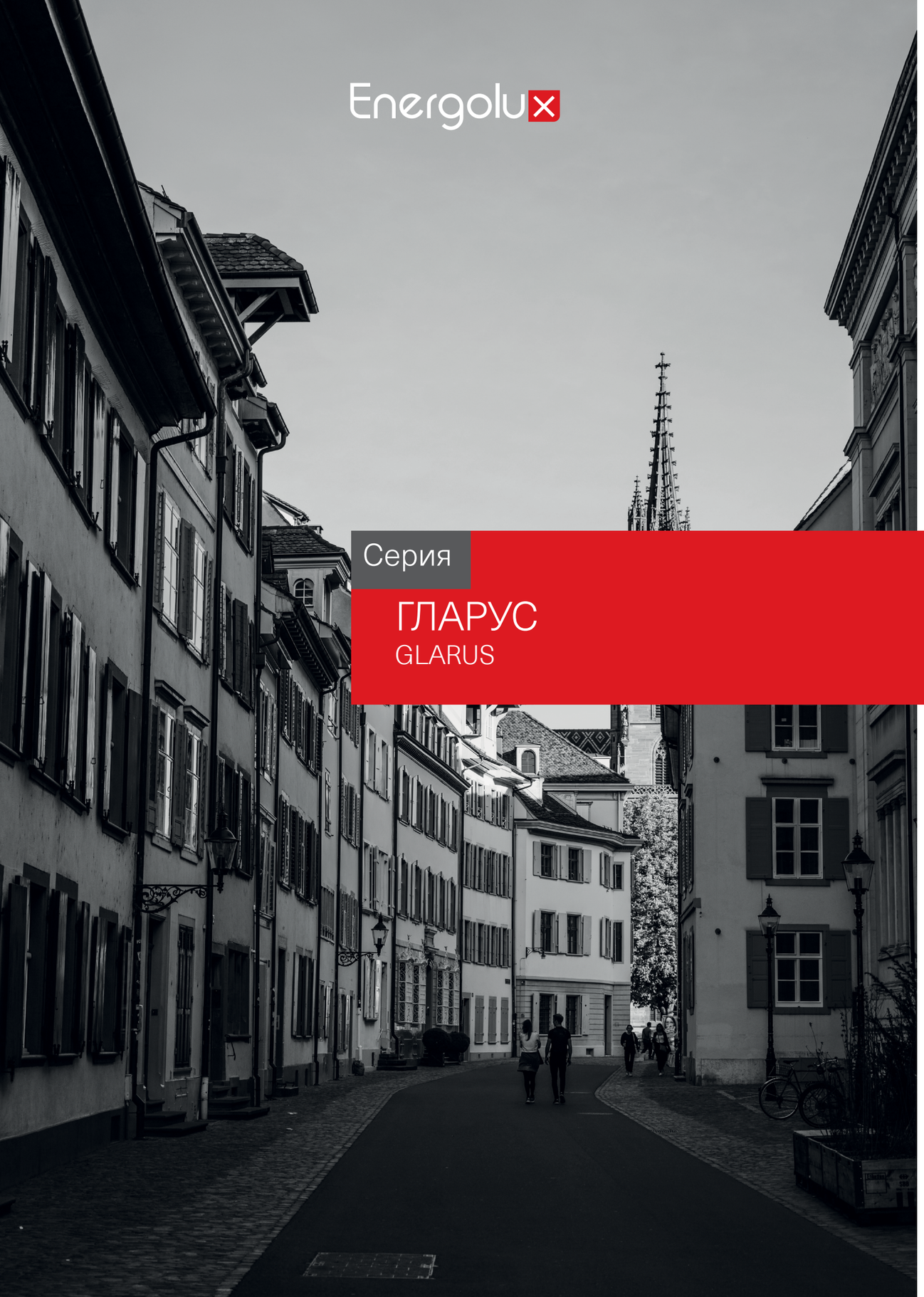

Серия

ГЛАРУС
GLARUS

КЛАССИЧЕСКАЯ СИСТЕМА КОНДИЦИОНИРОВАНИЯ

Energolux Гларус — новинка в классическом исполнении для создания комфортного микроклимата. Надежная система обеспечивает эффективное охлаждение и обогрев, сочетая в себе современные опции комфорта и доступность.

Технология объемного распределения воздушного потока и функция персонального комфорта гарантируют равномерную циркуляцию воздуха без образования сквозняков. Фильтр с ионами серебра эффективно очищает воздух, сохраняя гигиеничность системы.

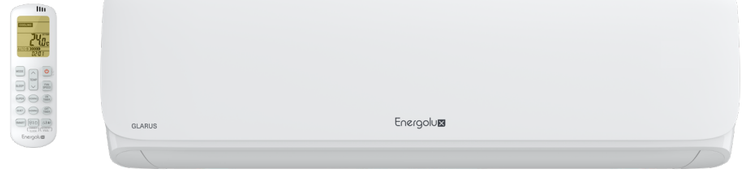

Удобство эксплуатации: таймер, авторестарт, турборежим для быстрого достижения заданной температуры, а также комплектные аксессуары — накладка на вентили и держатель пульта — делают использование кондиционера максимально комфортным.

В систему встроен вайфай модуль, который позволяет настроить управление с помощью голосовых помощников или системы "Умный дом".

ГЛАРУС

A — КЛАСС ЭНЕРГОЭФФЕКТИВНОСТИ

4 ГОДА — ГАРАНТИЯ

до 15 млн ₽ — ЗАСТРАХОВАНО

- Работа в режиме обогрева (до -7 °C)
- Работа в режиме охлаждения (до +19 °C)
- R32 — Хладагент
- Встроенный вайфай
- Турборежим
- 24-часовой таймер
- 4D — Объёмное распределение воздуха
- Самоочистка внутреннего блока
- I FEEL — Функция персонального комфорта
- Ag+ — Фильтр с ионами серебра
- от 21 дБ(А) — Уровень шума
- Держатель пульта

ВНУТРЕННИЕ БЛОКИ

Модель	Габариты, мм		
	A	B	C
ESAS07GL1_H ESAS09GL1_H ESAS12GL1_H	790	255	200
ESAS18GL1_H ESAS24GL1_H	890	300	220

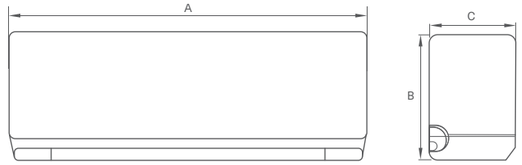

НАРУЖНЫЕ БЛОКИ

Модель	Габариты, мм								
	D	E	F	G	H	I	J	K	L
ESAU07GL1_H ESAU09GL1_H ESAU12GL1_H	660	73	483	438	155	87	290	264	240
ESAU18GL1_H	780	77	540	530	166	109	317	290	260
ESAU24GL1_H	860	78	667	542	164	109	317	290	310

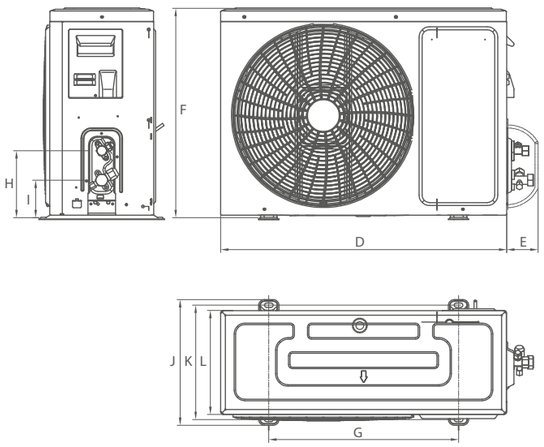

ESAS07GL1_H, ESAS09GL1_H, ESAS12GL1_H, ESAS18GL1_H, ESAS24GL1_H



Модель	Силовой кабель, мм²	Автомат защиты, А	Кабель межблочный, мм²
ESAS07GL1_H	3*1,5	16	4*1,5
ESAS09GL1_H			
ESAS12GL1_H			
ESAS18GL1_H			
ESAS24GL1_H	3*2,5	25	4*2,5

КЛАССИЧЕСКАЯ СИСТЕМА КОНДИЦИОНИРОВАНИЯ

Модель			ESAS07GL1_H ESAU07GL1_H	ESAS09GL1_H ESAU09GL1_H	ESAS12GL1_H ESAU12GL1_H	ESAS18GL1_H ESAU18GL1_H	ESAS24GL1_H ESAU24GL1_H
Производительность, кВт	Охлаждение		2,4	2,6	3,4	5,5	7,0
	Обогрев		2,5	2,6	3,4	5,7	7,1
Потребляемая мощность, кВт	Охлаждение		0,73	0,81	1,06	1,66	2,18
	Обогрев		0,68	0,72	0,94	1,53	2,08
Энергоэффективность, кВт	Охлаждение	EER / класс	A	A	A	A	A
	Обогрев	COP / класс	A	A	A	A	A
Рабочий ток, А	Охлаждение		3,4	3,5	4,7	7,4	16,1
	Обогрев		3,1	3,2	4,2	6,8	15,5
Электропитание			1 фаза, 220-240В, 50Гц				
Сторона подключения			Внутренний блок				
Максимальная длина фреонопровода, м			15	15	15	20	20
Максимальный перепад высот, м			8	8	8	10	10
Минимальная длина трассы, м			3	3	3	3	3
Длина трубы без дозаправки, м			5	5	5	5	5
Диаметры труб, мм.(дюймы)	Газ		Ф9,52 (3/8'')	Ф9,52 (3/8'')	Ф12,7 (1/2')	Ф12,7 (1/2')	Ф15,9 (5/8'')
	Жидкость		Ф6,35 (1/4'')	Ф6,35 (1/4'')	Ф6,35 (1/4'')	Ф6,35 (1/4'')	Ф6,35 (1/4'')
Диаметр дренажной трубы, мм			15,4	15,4	15,4	15,4	15,4
Внутренний блок			**ESAS07GL1_H**	**ESAS09GL1_H**	**ESAS12GL1_H**	**ESAS18GL1_H**	**ESAS24GL1_H**
Расход воздуха, м³/ч			500	550	580	860	950
Минимальный уровень шума, дБ(А)			22	23	24	27	31
Размеры (Ш х В х Г), мм	Без упаковки		790×255×200	790×255×200	790×255×200	890x300x220	890x300x220
Размеры (Ш х В х Г), мм	В упаковке		850x320x260	850x320x260	850x320x260	960x365x300	960x365x300
Вес (нетто), кг			7,1	8,0	8,0	10,7	11,0
Вес (брутто), кг			8,7	9,4	9,4	13,0	13,2
Наружный блок			**ESAU07GL1_H**	**ESAU09GL1_H**	**ESAU12GL1_H**	**ESAU18GL1_H**	**ESAU24GL1_H**
Хладагент/Заводская заправка хладагента	Марка / г		R32/370	R32/410	R32/560	R32/1130	R32/1070
Дополнительная заправка, г/м			20	20	20	20	20
Расход воздуха, м3/ч			1600	1600	1600	2300	3300
Минимальный уровень шума, дБ(А)			52	52	53	54	56
Размеры (Ш х В х Г), мм	Без упаковки		660×483×240	660×483×240	660×483×240	780×540×260	860x667x310
Размеры (Ш х В х Г), мм	В упаковке		770x530x315	770x530x315	770x530x315	910×600×360	995x720x420
Вес (нетто), кг			21,4	21,5	24,5	35,5	46,0
Вес (брутто), кг			23,2	23,2	26,0	38,0	49,2
Диапазон рабочих температур наружной окружающей среды, °C	Охлаждение		+19 ~ +43 °C				
	Обогрев		-7~ +24 °C				

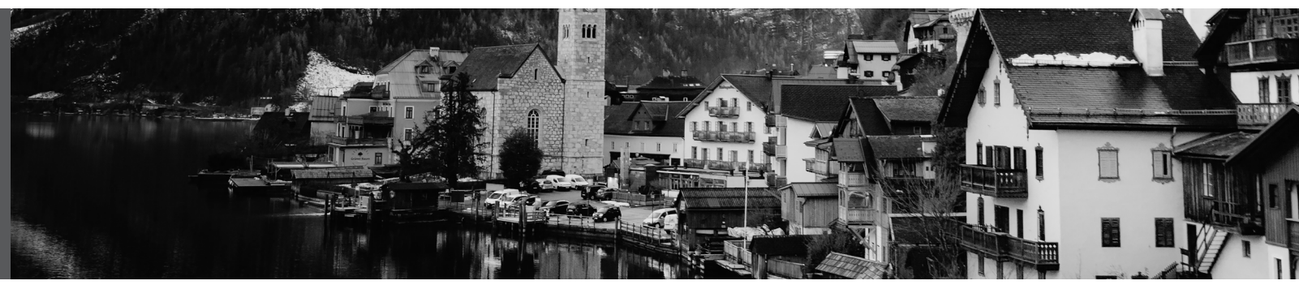



Серия

БАЗЕЛЬ
BASEL

КЛАССИЧЕСКАЯ СИСТЕМА КОНДИЦИОНИРОВАНИЯ

Внутренние блоки обновленной серии Базель имеют классический европейский дизайн и глянцевую поверхность лицевой панели. На встроенном интеллектуальном дисплее отображается комнатная температура и режим работы кондиционера. Функция персонального комфорта, самоочистка и другие опции гарантируют пользователям удобное управление и эксплуатацию.





Предусмотрена возможность подключения вайфай модуля для дистанционного управления кондиционером.

БАЗЕЛЬ

A — КЛАСС ЭНЕРГОЭФФЕКТИВНОСТИ

4 ГОДА — ГАРАНТИЯ

до 15 млн ₽ — ЗАСТРАХОВАНО

- до -7 °C — Работа в режиме обогрева
- до 0 °C — Работа в режиме охлаждения
- R410a — Хладагент
- I FEEL — Функция персонального комфорта
- Вайфай подготовка
- Самоочистка внутреннего блока
- Турборежим
- 24-часовой таймер
- Blue Fin — Антикоррозийная защита
- от 23 дБ(А) — Уровень шума
- Держатель пульта

ВНУТРЕННИЕ БЛОКИ

Модель	Габариты, мм		
	A	B	C
SAS07B5-A SAS09B5-A	690	283	199
SAS12B5-A	750	285	200
SAS18B5-A	837	296	205
SAS24B5-A	900	310	225
SAS36B5-A	1082	330	233

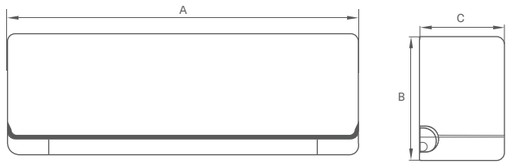

НАРУЖНЫЕ БЛОКИ

Модель	Габариты, мм					
	W1	W2	D	H	E	G
SAU07B5-A SAU09B5-A	650	703	233	455	480	253
SAU12B5-A	660	710	265	500	500	285
SAU18B5-A	800	860	315	545	620	335
SAU24B5-A	825	880	310	655	625	335
SAU36B5-A	900	950	350	700	640	350

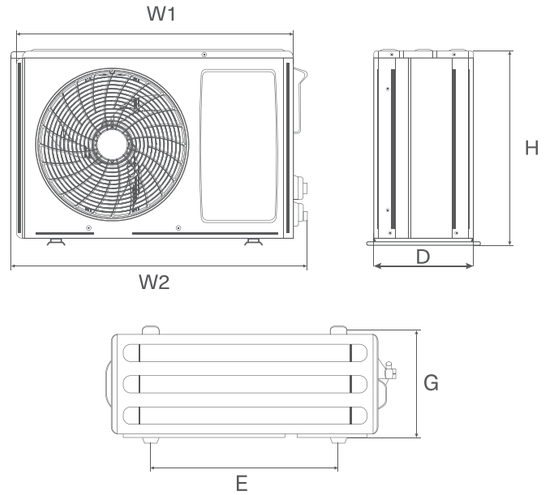

SAS07B5-A, SAS09B5-A, SAS12B5-A, SAS18B5-A, SAS24B5-A, SAS30B5-A



Модель	Силовой кабель, мм²	Автомат защиты, А	Кабель межблочный, мм²
SAS07B5-A SAS09B5-A SAS12B5-A SAS18B5-A	3*1,5	16	5*1,5+2*0,75
SAS24B5-A SAS30B5-A	3*2,5	25	6*2,5+2*0,75

КЛАССИЧЕСКАЯ СИСТЕМА КОНДИЦИОНИРОВАНИЯ

Модель			SAS07B5-A SAU07B5-A	SAS09B5-A SAU09B5-A	SAS12B5-A SAU12B5-A	SAS18B5-A SAU18B5-A	SAS24B5-A SAU24B5-A	SAS36B5-A SAU36B5-A
Производительность, кВт	Охлаждение		2,35	2,68	3,52	5,30	7,00	9,70
	Обогрев		2,45	2,76	3,60	5,35	7,20	9,90
Потребляемая мощность, кВт	Охлаждение		0,73	0,83	1,09	1,65	2,15	3,10
	Обогрев		0,67	0,76	0,99	1,48	1,97	2,90
Энергоэффективность, кВт	Охлаждение	EER / класс	A	A	A	A	A	A
	Обогрев	COP / класс	A	A	A	A	A	A
Рабочий ток, А	Охлаждение		3,5	4,0	5,1	7,7	9,5	13,5
	Обогрев		3,2	3,8	4,6	6,9	9,0	13,0
Электропитание			1 фаза, 220-240В, 50Гц					
Сторона подключения			Внутренний блок					
Максимальная длина фреонопровода, м			20	20	20	20	25	25
Максимальный перепад высот, м			10	10	10	10	15	15
Минимальная длина трассы, м			3	3	3	3	3	3
Длина трубы без дозаправки, м			5	5	5	5	5	5
Диаметры труб, мм (дюймы)	Газ		Ф9,52 (3/8'')	Ф9,52 (3/8'')	Ф9,52 (3/8'')	Ф12,70 (1/2'')	Ф12,70 (1/2'')	Ф12,70 (1/2'')
	Жидкость		Ф6,35 (1/4'')	Ф6,35 (1/4'')	Ф6,35 (1/4'')	Ф6,35 (1/4'')	Ф6,35 (1/4'')	Ф6,35 (1/4'')
Диаметр дренажной трубы, мм			16,9	16,9	16,9	16,9	16,9	16,9
Внутренний блок			**SAS07B5-A**	**SAS09B5-A**	**SAS12B5-A**	**SAS18B5-A**	**SAS24B5-A**	**SAS36B5-A**
Расход воздуха, м³/ч			400	400	600	850	850	1300
Минимальный уровень шума, дБ(А)			23	23	24	27	31	34
Размеры (Ш х В х Г), мм	Без упаковки		690x283x199	690x283x199	750x285x200	837x296x205	900x310x225	1082x330x233
Размеры (Ш х В х Г), мм	В упаковке		745x340x270	745x340x270	802x350x262	889x363x270	950x372x292	1135x390x302
Вес (нетто), кг			6,5	6,5	7,5	11,0	11,5	13,0
Вес (брутто), кг			9,0	9,0	11,0	12,0	14,0	16,0
Наружный блок			**SAU07B5-A**	**SAU09B5-A**	**SAU12B5-A**	**SAU18B5-A**	**SAU24B5-A**	**SAU36B5-A**
Хладагент/Заводская заправка хладагента	Марка / г		R410A/420	R410A/420	R410A/590	R410A/1100	R410A/1480	R410A/2890
Дополнительная заправка, г/м			20	20	20	20	30	30
Расход воздуха, м³/ч			2030	2030	2000	2600	2600	2750
Минимальный уровень шума, дБ(А)			50	50	51	56	58	60
Размеры (Ш х В х Г), мм	Без упаковки		703x455x233	703x455x233	710x500x265	860x545x315	880x655x310	950x700x350
Размеры (Ш х В х Г), мм	В упаковке		760x510x305	760x510x305	775x565x315	905x615x372	940x715x395	1015x757x415
Вес (нетто), кг			20,0	20,0	25,0	34,0	43,0	50,5
Вес (брутто), кг			23,0	23,0	27,0	37,0	48,0	53,0
Диапазон рабочих температур наружной окружающей среды, °C	Охлаждение		0 ~ +43 °C					
	Обогрев		-7~ +24 °C					



Energolux



НОВИНКА

ИНВЕРТОРНЫЕ ПОЛУПРОМЫШЛЕННЫЕ СИСТЕМЫ КОНДИЦИОНИРОВАНИЯ



СИСТЕМЫ КАССЕТНОГО ТИПА

ИНВЕРТОРНЫЕ СИСТЕМЫ КОНДИЦИОНИРОВАНИЯ КАССЕТНОГО ТИПА

Инверторные системы кондиционирования кассетного типа обеспечивают равномерное охлаждение или обогрев всего помещения, благодаря функции распределения воздушного потока 360, имеют широкий температурный диапазон работы и высокий класс энергоэффективности. Работают в режиме обогрева до -25°С наружного воздуха, а в режиме охлаждения – до -30°С.

Полупромышленные системы кондиционирования



Energolux оснащены широким набором полезных функций: «Режим персонального комфорта», «Недельный таймер», «Автоматическая разморозка», «Самодиагностика», кроме того в комплекте поставляется вайфай модуль, который позволяет управлять климатом с мобильного приложения.

Хладагент R32 увеличивает производительность прибора на 5%, а надежный компрессор GMCC гарантирует срок службы до 15 лет. Увеличенная длина трассы (до 75 м) и возможность перепада высоты до 30 м позволяет монтировать систему в любых архитектурных решениях.

Energolux

ВАЙФАЙ В КОМПЛЕКТЕ

5 ЛЕТ ГАРАНТИЯ

до 15 млн ₽ ЗАСТРАХОВАНО

- I FEEL — Функция персонального комфорта
- Авторестарт
- 24-часовой таймер
- 360° — Распределение воздушного потока
- Встроенный дренажный насос
- LED — Интеллектуальный дисплей
- 10% — Подмес свежего воздуха
- Ночной режим
- Автоматическая разморозка
- Защита от утечки хладагента
- Работа в условиях нестабильной электросети
- до -30°C — Работа в режиме охлаждения
- до -25°C — Работа в режиме обогрева
- Самодиагностика
- Русифицированный пульт ДУ
- Самоочистка внутреннего блока

ESAC12C1_WF_AR2_DC, ESAC18C1_WF_AR2_DC

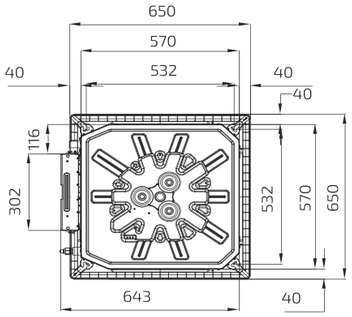

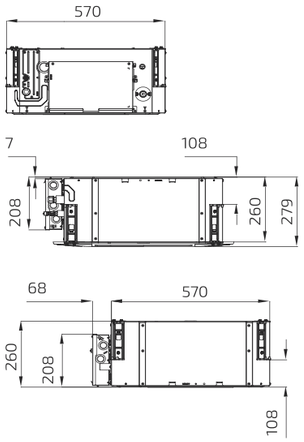

ESAC24C1_WF_AR2_DC, ESAC36C1_WF_AR2_DC
ESAC48C1_WF_AR2_DC, ESAC60C1_WF_AR2_DC

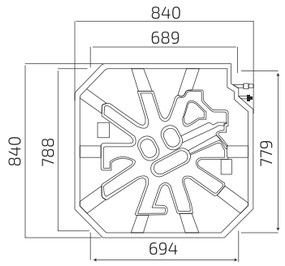

Модель	A
ESAC24C1_WF_AR2_DC	205
ESAC36C1_WF_AR2_DC	245
ESAC48C1_WF_AR2_DC ESAC60C1_WF_AR2_DC	288

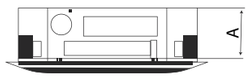

Панель ESCP24A1

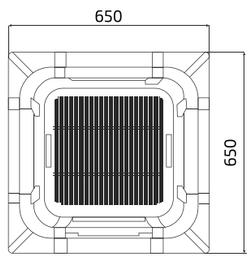

Панель ESCP25A1

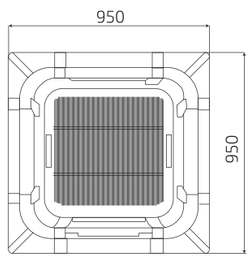

ESAC12C1_WF_AR2_DC, ESAC18C1_WF_AR2_DC,
ESAC24C1_WF_AR2_DC



ESAC36C1_WF_AR2_DC, ESAC48C1_WF_AR2_DC,
ESAC60C1_WF_AR2_DC



СИСТЕМЫ КОНДИЦИОНИРОВАНИЯ КАССЕТНОГО ТИПА

Модель			ESAC12C1_ WF_AR2_DC	ESAC18C1_ WF_AR2_DC	ESAC24C1_ WF_AR2_DC	ESAC36C1_ WF_AR2_DC	ESAC48C1_ WF_AR2_DC	ESAC60C1_ WF_AR2_DC
Производительность, кВт	Охлаждение		3,52 (0,60~3,90)	5,30 (1,53~5,61)	7,10 (2,16~7,50)	10,60 (3,60~11,00)	14,10 (4,20~14,52)	17,00 (4,80~17,60)
	Обогрев		4,00 (0,60~4,20)	5,60 (1,40~5,94)	7,62 (1,98~7,90)	11,80 (2,70~12,00)	15,30 (4,60~17,00)	18,50 (4,90~18,95)
Потребляемая мощность, кВт	Охлаждение		1,07 (0,30~1,50)	1,60 (0,47~1,90)	2,15 (0,67~2,40)	3,31 (0,42~3,80)	4,68 (1,21~6,30)	5,48 (1,38~6,80)
	Обогрев		1,08 (0,25~1,45)	1,40 (0,46~1,90)	1,90 (0,65~2,65)	3,10 (0,80~3,35)	4,13 (0,92~5,80)	5,28 (0,98~6,00)
Энергоэффективность, кВт/кВт	Охлаждение	EER/ Класс	A	A	A	A	B	B
	Обогрев	COP/ Класс	A	A	A	A	A	B
Рабочий ток, А	Охлаждение		6,20 (1,30~7,50)	7,50 (2,25~8,40)	10,30 (3,21~11,00)	15,20 (1,82~17,80)	10,00 (2,50~11,00)	10,50 (2,85~11,50)
	Обогрев		5,50 (1,10~6,80)	6,50 (2,20~8,40)	9,00 (3,11~10,00)	13,40 (3,40~14,60)	8,00 (1,90~8,50)	9,50 (2,02~10,00)
Электропитание наружного блока			1 фаза, 220-240 В, 50 Гц			3 фазы 380-415 В, 50 Гц		
Сторона подключения			Наружный блок					
Максимальная длина фреонопровода, м			25	30	50	65	75	75
Максимальный перепад высот, м			15	20	25	30	30	30
Диаметр жидкостной трубы, мм (дюймы)			6,35 (1/4)	6,35 (1/4)	9,52 (3/8)	9,52 (3/8)	9,52 (3/8)	9,52 (3/8)
Диаметр газовой трубы, мм (дюймы)			9,52 (3/8)	12,7 (1/2)	15,88 (5/8)	15,88 (5/8)	15,88 (5/8)	15,88 (5/8)
Внутренний блок			**ESAC12C1_ WF_AR2_DC**	**ESAC18C1_ WF_AR2_DC**	**ESAC24C1_ WF_AR2_DC**	**ESAC36C1_ WF_AR2_DC**	**ESAC48C1_ WF_AR2_DC**	**ESAC60C1_ WF_AR2_DC**
Расход воздуха, м³/ч			650/700/850	650/750/900	850/1250/1400	1250/1450/1800	1300/1500/1900	1300/1500/1900
Уровень звукового давления, дБ(А)			38/41/44	39/42/45	39/43/46	42/46/51	42/46/51	42/46/51
Диаметр дренажной трубы, мм			20	20	20	20	20	20
Размеры (ШхВхГ), мм	Без упаковки		570×570×260	570×570×260	840×840×205	840×840×245	840×840×288	840×840×288
	В упаковке		720×650×290	720×650×290	915×915×270	915×915×310	915×915×355	915×915×355
Вес, кг	Без упаковки		14,5	15,0	19,0	21,0	23,0	23,0
	В упаковке		17,5	18,0	23,0	25,0	27,0	27,0
Декоративная панель			**ESCP24A1**	**ESCP24A1**	**ESCP25A1**	**ESCP25A1**	**ESCP25A1**	**ESCP25A1**
Размеры (ШхВхГ), мм	Без упаковки		650×650×55	650×650×55	950×950×55	950×950×55	950×950×55	950×950×55
	В упаковке		710×710×80	710×710×80	1000×1000×100	1000×1000×100	1000×1000×100	1000×1000×100
Вес, кг	Без упаковки		2,2	2,2	5,7	5,7	5,7	5,7
	В упаковке		3,7	3,7	7,8	7,8	7,8	7,8
Наружный блок			**ESAU12U1_ AR2_DC**	**ESAU18U1_ AR2_DC**	**ESAU24U1_ AR2_DC**	**ESAU36U1_ AR2_DC**	**ESAU48U1_ AR2_DC**	**ESAU60U1_ AR2_DC**
Расход воздуха, м³/ч			2200	2200	3150	4000	5000	7000
Уровень звукового давления, дБ(А)			52	52	55	56	58	58
Гарантированный диапазон рабочих температур наружного воздуха, °C	Охлаждение		-30 ~ +52 °C					
	Обогрев		-25 ~ +24 °C					
Заводская заправка хладагента, г			R32/630	R32/700	R32/1100	R32/1500	R32/1600	R32/2250
Дополнительная заправка хладагента, г/м			30	30	50	50	50	50
Размеры (ШхВхГ), мм	Без упаковки		705×530×279	705×530×279	785×555×300	900×700×360	970×805×395	940×1320×373
	В упаковке		825×595×345	825×595×345	900×615×380	1020×760×430	1105×885×495	1080×1440×430
Вес, кг	Без упаковки		21,5	22,0	28,0	42,0	62,0	77,0
	В упаковке		23,5	24,0	30,5	45,5	66,5	87,0

Модель		Силовой кабель, мм²	Автомат защиты, А	Кабель межблочный, мм²
Внутренний блок	Наружный блок			
ESAC12C1_WF_AR2_DC ESAC18C1_WF_AR2_DC	ESAU12U1_AR2_DC ESAU18U1_AR2_DC	3*1,5	16	4*1,5
ESAC24C1_WF_AR2_DC	ESAU24U1_AR2_DC	3*2,5	16	4*1,5
ESAC36C1_WF_AR2_DC	ESAU36U1_AR2_DC	3*2,5	25	4*1,5
ESAC48C1_WF_AR2_DC ESAC60C1_WF_AR2_DC	ESAU48U1_AR2_DC ESAU60U1_AR2_DC	5*2,5	25	4*1,5

СИСТЕМЫ КАНАЛЬНОГО ТИПА



ИНВЕРТОРНЫЕ СИСТЕМЫ КОНДИЦИОНИРОВАНИЯ КАНАЛЬНОГО ТИПА

Инверторные системы кондиционирования канального типа отличаются компактными размерами и возможностью монтажа в ограниченных пространствах.

Трехслойное антикоррозийное покрытие «Blue Fin» улучшает эффективность теплообмена, а также увеличивает срок службы кондиционера.

«Автоматический выбор режима» включает кондиционер в режим обогрева, осушения, вентиляции



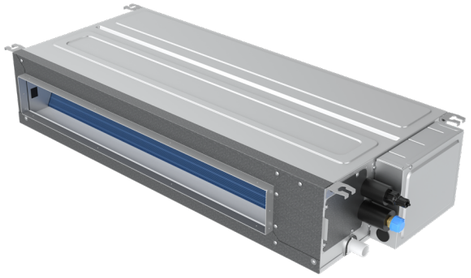

или охлаждения, в зависимости от заданной и фактической температурами в помещении.

Помимо широкого набора полезных функций в комплекте поставляется вайфай модуль, который позволяет управлять климатом с мобильного приложения.

Канальные инверторные системы обеспечивают быстрый выход на заданный режим работы, равномерное охлаждение или обогрев всего помещения, имеют широкий температурный диапазон и высокий класс энергоэффективности.

Energolux

ВАЙФАЙ В КОМПЛЕКТЕ

5 ЛЕТ ГАРАНТИЯ

до 15 млн ₽ ЗАСТРАХОВАНО

- Функция персонального комфорта
- Воздушный фильтр
- 2 варианта присоединения дренажного трубопровода
- Универсальное подключение воздуховода
- Автозапуск
- Самоочистка внутреннего блока
- Подмес свежего воздуха
- Автоматический выбор режима
- Ночной режим
- Автоматическая разморозка
- Защита от утечки хладагента
- Работа в условиях нестабильной электросети
- Работа в режиме охлаждения
- Работа в режиме обогрева
- Самодиагностика
- Проводной пульт (в комплекте)

ESAD12D1_WF_AR2_DC

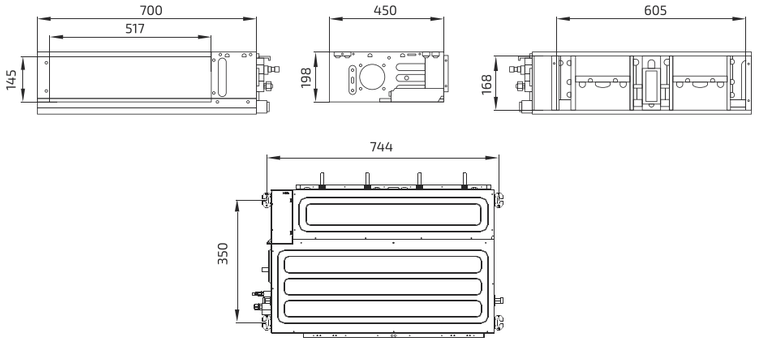

ESAD18D1_WF_AR2_DC, ESAD24D1_WF_AR2_DC, ESAD36D1_WF_AR2_DC, ESAD48D1_WF_AR2_DC, ESAD60D1_WF_AR2_DC

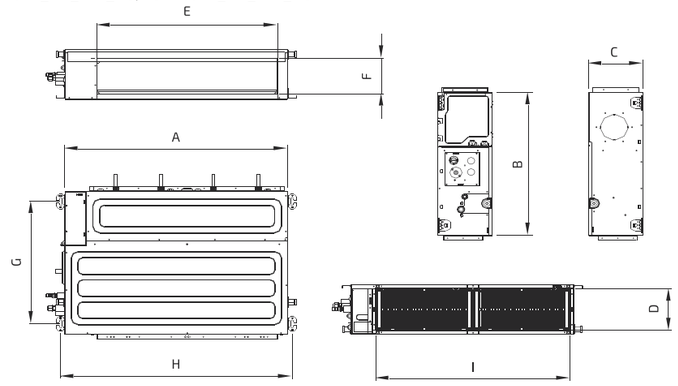

Модель	Габариты, мм								
	A	B	C	D	E	F	G	H	I
ESAD18D1_WF_AR2_DC	700	700	245	210	512	177	740	600	576
ESAD24D1_WF_AR2_DC ESAD36D1_WF_AR2_DC	1000	700	245	204	811	175	600	1039	874
ESAD48D1_WF_AR2_DC ESAD60D1_WF_AR2_DC	1400	700	245	208	1213	178	600	1439	1275

ESAD12D1_WF_AR2_DC, ESAD18D1_WF_AR2_DC, ESAD24D1_WF_AR2_DC



ESAD36D1_WF_AR2_DC, ESAD48D1_WF_AR2_DC, ESAD60D1_WF_AR2_DC



СИСТЕМЫ КОНДИЦИОНИРОВАНИЯ КАНАЛЬНОГО ТИПА

Модель			ESAD12D1_ WF_AR2_DC	ESAD18D1_ WF_AR2_DC	ESAD24D1_ WF_AR2_DC	ESAD36D1_ WF_AR2_DC	ESAD48D1_ WF_AR2_DC	ESAD60D1_ WF_AR2_DC
Производительность, кВт	Охлаждение		3,52 (0,60~3,90)	5,30 (1,53~5,61)	7,10 (2,16~7,50)	10,60 (3,60~11,00)	14,10 (4,20~14,52)	17,00 (4,80~17,60)
	Обогрев		4,00 (0,60~4,20)	5,60 (1,40~5,94)	7,62 (1,98~7,90)	11,80 (2,70~12,00)	15,30 (4,60~17,00)	18,50 (4,90~18,95)
Потребляемая мощность, кВт	Охлаждение		1,07 (0,30~1,50)	1,60 (0,47~1,90)	2,15 (0,67~2,40)	3,31 (0,42~3,80)	4,68 (1,21~6,30)	5,48 (1,38~6,80)
	Обогрев		1,08 (0,25~1,45)	1,40 (0,46~1,90)	1,90 (0,65~2,65)	3,10 (0,80~3,35)	4,13 (0,92~5,80)	5,28 (0,98~6,00)
Энергоэффективность, кВт/кВт	Охлаждение	EER/ Класс	A	A	A	A	B	B
	Обогрев	COP/ Класс	A	A	A	A	A	B
Рабочий ток, А	Охлаждение		6,20 (1,30~7,50)	7,50 (2,25~8,40)	10,30 (3,21~11,00)	15,20 (1,82~17,80)	10,00 (2,50~11,00)	10,50 (2,85~11,50)
	Обогрев		5,50 (1,10~6,80)	6,50 (2,20~8,40)	9,00 (3,11~10,00)	13,40 (3,40~14,60)	8,00 (1,90~8,50)	9,50 (2,02~10,00)
Электропитание наружного блока			1 фаза, 220-240 В, 50 Гц			3 фазы 380-415 В, 50 Гц		
Сторона подключения			Наружный блок					
Максимальная длина фреонопровода, м			25	30	50	65	75	75
Максимальный перепад высот, м			15	20	25	30	30	30
Диаметр жидкостной трубы, мм (дюймы)			6,35 (1/4)	6,35 (1/4)	9,52 (3/8)	9,52 (3/8)	9,52 (3/8)	9,52 (3/8)
Диаметр газовой трубы, мм (дюймы)			9,52 (3/8)	12,7 (1/2)	15,88 (5/8)	15,88 (5/8)	15,88 (5/8)	15,88 (5/8)
Внутренний блок			**ESAD12D1_ WF_AR2_DC**	**ESAD18D1_ WF_AR2_DC**	**ESAD24D1_ WF_AR2_DC**	**ESAD36D1_ WF_AR2_DC**	**ESAD48D1_ WF_AR2_DC**	**ESAD60D1_ WF_AR2_DC**
Расход воздуха, м³/ч			220/300/420/ 500/600	450/550/670/ 800/900	850/950/1050/ 1150/1350	1000/1100/1300/ 1500/1700	1300/1500/1700/ 2000/2300	1300/1500/1700/ 200/2300
Статическое давление, Па			13 (0-80)	25 (0-160)	25 (0-160)	37 (0-160)	50 (0-160)	50 (0-160)
Уровень звукового давления, дБ(А)			22/24/26/29/31	31/33/35/38/40	31/33/35/38/40	35/37/39/42/44	39/41/43/45/47	39/41/43/45/47
Диаметр дренажной трубы, мм			20	20	20	20	20	20
Размеры (ШхВхГ), мм	Без упаковки		700×198×450	700×245×700	1000×245×700	1000×245×700	1400×245×700	1400×245×700
	В упаковке		865×255×535	930×300×830	1230×300×830	1230×300×830	1630×300×830	1630×300×830
Вес, кг	Без упаковки		12,5	21,5	26,0	28,0	36,0	36,0
	В упаковке		15	25,5	31,0	33,0	42,0	42,0
Наружный блок			**ESAU12U1_ AR2_DC**	**ESAU18U1_ AR2_DC**	**ESAU24U1_ AR2_DC**	**ESAU36U1_ AR2_DC**	**ESAU48U1_ AR2_DC**	**ESAU60U1_ AR2_DC**
Расход воздуха, м³/ч			2200	2200	3150	4000	5000	7000
Уровень звукового давления, дБ(А)			52	52	55	56	58	58
Гарантированный диапазон рабочих температур наружного воздуха, °С	Охлаждение		-30 ~ +52 °С					
	Обогрев		-25 ~ +24 °С					
Заводская заправка хладагента, г			R32/630	R32/700	R32/1100	R32/1500	R32/1600	R32/2250
Дополнительная заправка хладагента, г/м			30	30	50	50	50	50
Размеры (ШхВхГ), мм	Без упаковки		705×530×279	705×530×279	785×555×300	900×700×360	970×805×395	940×1320×373
	В упаковке		825×595×345	825×595×345	900×615×380	1020×760×430	1105×885×495	1080×1440×430
Вес, кг	Без упаковки		21,5	22,0	28,0	42,0	62,0	77,0
	В упаковке		23,5	24,0	30,5	45,5	66,5	87,0

Модель		Силовой кабель, мм²	Автомат защиты, А	Кабель межблочный, мм²
Внутренний блок	Наружный блок			
ESAD12D1_WF_AR2_DC ESAD18D1_WF_AR2_DC	ESAU12U1_AR2_DC ESAU18U1_AR2_DC	3*1,5	16	4*1,5
ESAD24D1_WF_AR2_DC	ESAU24U1_AR2_DC	3*2,5	16	4*1,5
ESAD36D1_WF_AR2_DC	ESAU36U1_AR2_DC	3*2,5	25	4*1,5
ESAD48D1_WF_AR2_DC ESAD60D1_WF_AR2_DC	ESAU48U1_AR2_DC ESAU60U1_AR2_DC	5*2,5	25	4*1,5

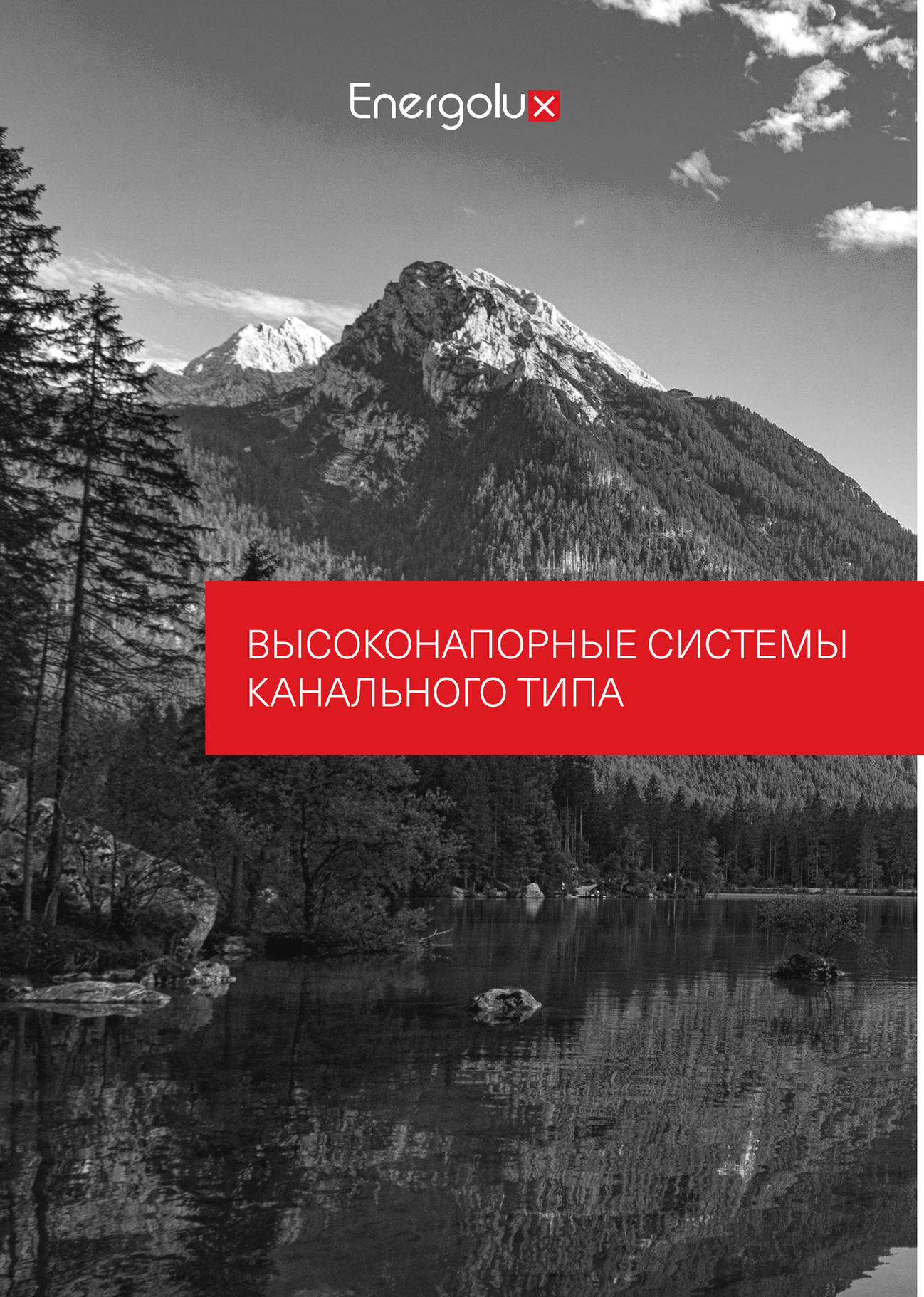

ВЫСОКОНАПОРНЫЕ СИСТЕМЫ КАНАЛЬНОГО ТИПА

ИНВЕРТОРНЫЕ ВЫСОКОНАПОРНЫЕ СИСТЕМЫ КОНДИЦИОНИРОВАНИЯ КАНАЛЬНОГО ТИПА

Высоконапорные инверторные системы кондиционирования канального типа Energolux сочетают в себе большую производительность, возможность работы в условиях нестабильной электросети и широкий диапазон работы.
Трехслойное антикоррозийное покрытие «Blue Fin» улучшает эффективность теплообмена, а также увеличивает срок службы кондиционера.



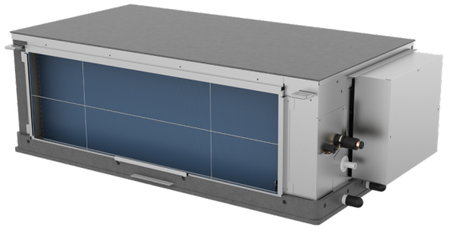

Помимо широкого набора полезных функций в комплекте поставляется вайфай модуль, который позволяет управлять климатом с мобильного приложения.
Высоконапорные канальные инверторные системы обеспечивают быстрый выход на заданный режим работы, равномерное охлаждение или обогрев всего помещения, имеют широкий температурный диапазон в режимах охлаждения и обогрева.

Energolux

ВАЙФАЙ В КОМПЛЕКТЕ

5 ЛЕТ ГАРАНТИЯ

до 15 млн ₽ ЗАСТРАХОВАНО

- I FEEL — Функция персонального комфорта
- Воздушный фильтр
- 2 варианта присоединения дренажного трубопровода
- Универсальное подключение воздуховода
- Автозапуск
- Самоочистка внутреннего блока
- 10% — Подмес свежего воздуха
- Автоматический выбор режима
- Ночной режим
- Автоматическая разморозка
- Защита от утечки хладагента
- Работа в условиях нестабильной электросети
- до -30°C — Работа в режиме охлаждения
- до 25°C — Работа в режиме обогрева
- Самодиагностика
- Проводной пульт (в комплекте)

ESAD100HD1_AR1_DC

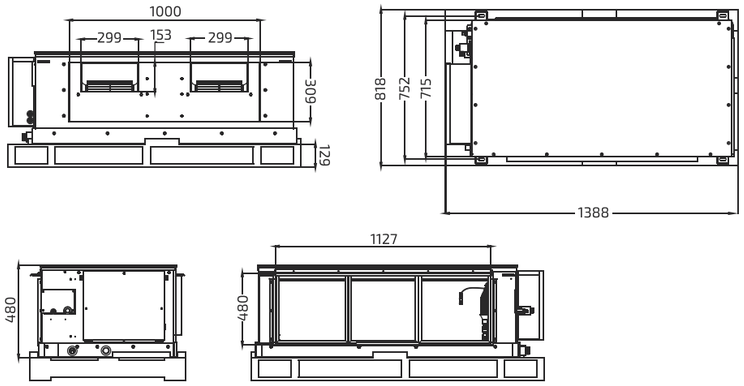

ESAU100U1_AR1_DC

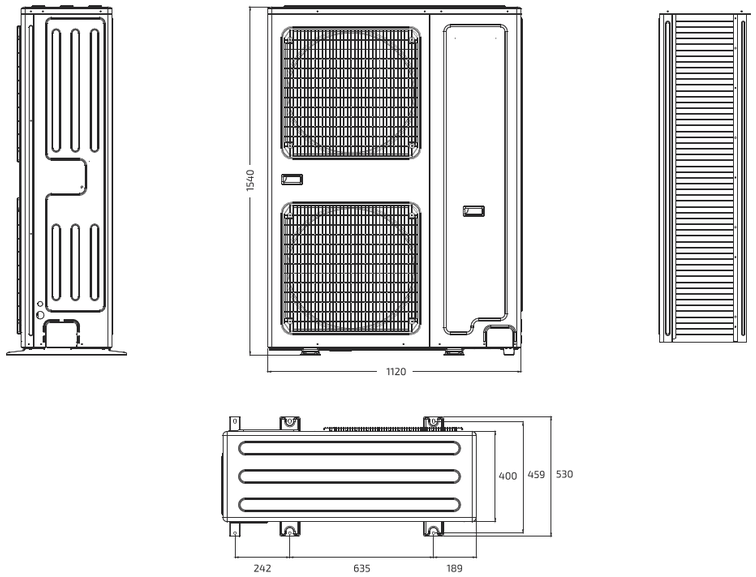

Модель	Силовой кабель, мм²	Автомат защиты, А	Кабель межблочный, мм²
ESAD100HD1_AR1_DC	3x2,5	10	2x0,75
ESAU100U1_AR1_DC	5x6	32	

ESAD100HD1_AR1_DC



ВЫСОКОНАПОРНЫЕ СИСТЕМЫ КОНДИЦИОНИРОВАНИЯ КАНАЛЬНОГО ТИПА

Модель			ESAD100HD1_AR1_DC ESAU100U1_AR1_DC
Производительность, кВт	Охлаждение		28,00 (10,00~28,50)
	Обогрев		31,00 (11,16~32,00)
Потребляемая мощность, кВт	Охлаждение		11,40 (1,90~12,50)
	Обогрев		9,48 (1,80~10,00)
Энергоэффективность, кВт/кВт	Охлаждение	EER/Класс	E
	Обогрев	COP/Класс	C
Рабочий ток, А	Охлаждение		19,50 (3,20~21,10)
	Обогрев		16,00 (3,00~16,90)
Электропитание наружного блока			3 фазы 380-415В, 50 Гц
Сторона подключения			Внутренний блок + Наружный блок
Максимальная длина фреонопровода, м			50
Максимальный перепад высот, м			30
Диаметр жидкостной трубы, мм (дюймы)			9.52 (3/8)
Диаметр газовой трубы, мм (дюймы)			22 (7/8)
Внутренний блок			**ESAD100HD1_AR1_DC**
Расход воздуха, м³/ч			950/1021 /1150
Статическое давление, Па			150 (30-250)
Уровень звукового давления, дБ(А)			50/52/55
Диаметр дренажной трубы, мм			32
Размеры (ШхВхГ), мм	Без упаковки		1388×480×715
	В упаковке		1540×610×810
Вес, кг	Без упаковки		95,0
	В упаковке		112,0
Наружный блок			**ESAU100U1_AR1_DC**
Расход воздуха, м³/ч			12000
Уровень звукового давления, дБ(А)			64
Гарантированный диапазон рабочих температур наружного воздуха, °C	Охлаждение		-30 ~ +49 °C
	Обогрев		-15 ~ +24 °C
Заводская заправка хладагента, г			R410a/6500
Дополнительная заправка хладагента, г/м			90
Размеры (ШхВхГ), мм	Без упаковки		1120×1540×400
	В упаковке		1270×1710×560
Вес, кг	Без упаковки		146,0
	В упаковке		152,0

ПРОИЗВОДИТЕЛЬНОСТЬ ВЕНТИЛЯТОРА

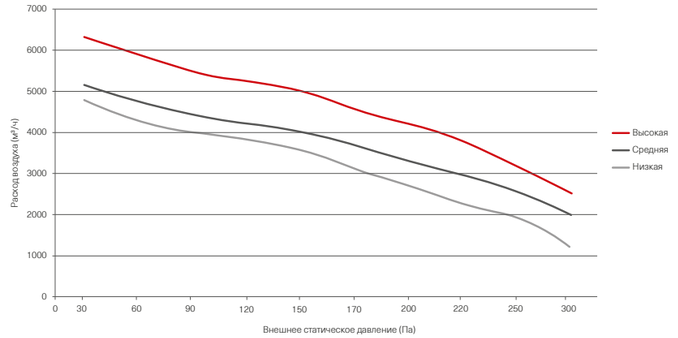

СИСТЕМЫ НАПОЛЬНО-ПОТОЛОЧНОГО ТИПА

ИНВЕРТОРНЫЕ СИСТЕМЫ КОНДИЦИОНИРОВАНИЯ НАПОЛЬНО-ПОТОЛОЧНОГО ТИПА

Инверторные системы кондиционирования универсального монтажа к стене и на потолок имеют широкий температурный диапазон работы и высокий класс энергоэффективности. Работают в режиме обогрева до -25°С наружного воздуха, а в режиме охлаждения – до -30°С.

Благодаря функции распределения воздушного потока охлажденный воздух равномерно распределяется по всей площади помещения, а турборежим позволяет кондиционеру максимально быстро выйти на заданную температуру в помещении. Вайфай модуль в комплекте позволяет управлять климатом с мобильного приложения.



Трехслойное антикоррозийное покрытие «Blue Fin» улучшает эффективность теплообмена, а также увеличивает срок службы кондиционера.

Хладагент R32 увеличивает производительность прибора на 5%, а надежный компрессор GMCC гарантирует срок службы до 15 лет. Увеличенная длина трассы (до 75 м) и возможность перепада высоты до 30 м позволяет монтировать систему в любых архитектурных решениях.

Energolux

ВАЙФАЙ В КОМПЛЕКТЕ

5 ЛЕТ ГАРАНТИЯ

до 15 млн ₽ ЗАСТРАХОВАНО

- I FEEL — Функция персонального комфорта
- Автозапуск
- 24-часовой таймер
- Самоочистка внутреннего блока
- 4D — Объёмное распределение воздуха
- LED — Интеллектуальный дисплей
- 10% — Подмес свежего воздуха
- Ночной режим
- Автоматическая разморозка
- Турборежим
- Защита от утечки хладагента
- Работа в условиях нестабильной электросети
- до -30°C — Работа в режиме охлаждения
- до -25°C — Работа в режиме обогрева
- Самодиагностика
- Русифицированный пульт ДУ

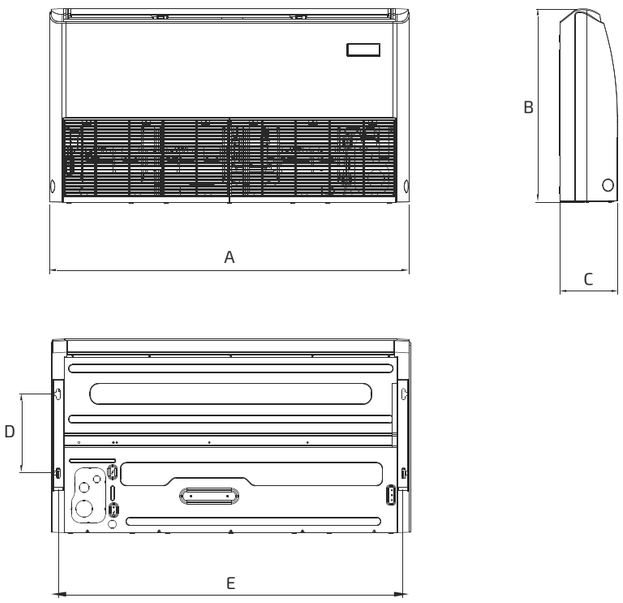

Модель	Габариты, мм				
	A	B	C	D	E
ESACF18D1_WF_AR2_DC ESACF24D1_WF_AR2_DC	1000	690	235	280	944
ESACF36D1_WF_AR2_DC	1280	690	235	280	1224
ESACF48D1_WF_AR2_DC ESACF60D1_WF_AR2_DC	1600	690	235	280	1544

СИСТЕМЫ КОНДИЦИОНИРОВАНИЯ НАПОЛЬНО-ПОТОЛОЧНОГО ТИПА

Модель			ESACF18D1_ WF_AR2_DC	ESACF24D1_ WF_AR2_DC	ESACF36D1_ WF_AR2_DC	ESACF48D1_ WF_AR2_DC	ESACF60D1_ WF_AR2_DC
Производительность, кВт	Охлаждение		5,30 (1,53~5,61)	7,10 (2,16~7,50)	10,60 (3,60~11,00)	14,10 (4,20~14,52)	17,00 (4,80~17,60)
	Обогрев		5,60 (1,40~5,94)	7,62 (1,98~7,90)	11,80 (2,70~12,00)	15,30 (4,60~17,00)	18,50 (4,90~18,95)
Потребляемая мощность, кВт	Охлаждение		1,60 (0,47~1,90)	2,15 (0,67~2,40)	3,31 (0,42~3,80)	4,68 (1,21~6,30)	5,48 (1,38~6,80)
	Обогрев		1,40 (0,46~1,90)	1,90 (0,65~2,65)	3,10 (0,80~3,35)	4,13 (0,92~5,80)	5,28 (0,98~6,00)
Энергоэффективность, кВт/кВт	Охлаждение	EER/ Класс	A	A	A	B	B
	Обогрев	COP/ Класс	A	A	A	A	B
Рабочий ток, А	Охлаждение		7,50 (2,25~8,40)	10,30 (3,21~11,00)	15,20 (1,82~17,80)	10,00 (2,50~11,00)	10,50 (2,85~11,50)
	Обогрев		6,50 (2,20~8,40)	9,00 (3,11~10,00)	13,40 (3,40~14,60)	8,00 (1,90~8,50)	9,50 (2,02~10,00)
Электропитание наружного блока			1 фаза, 220-240 В, 50 Гц			3 фазы, 380-415 В, 50 Гц	
Сторона подключения			Наружный блок				
Максимальная длина фреонопровода, м			30	50	65	75	75
Максимальный перепад высот, м			20	25	30	30	30
Диаметр жидкостной трубы, мм (дюймы)			6,35 (1/4)	9,52 (3/8)	9,52 (3/8)	9,52 (3/8)	9,52 (3/8)
Диаметр газовой трубы, мм (дюймы)			12,7 (1/2)	15,88 (5/8)	15,88 (5/8)	15,88 (5/8)	15,88 (5/8)
Внутренний блок			**ESACF18D1_ WF_AR2_DC**	**ESACF24D1_ WF_AR2_DC**	**ESACF36D1_ WF_AR2_DC**	**ESACF48D1_ WF_AR2_DC**	**ESACF60D1_ WF_AR2_DC**
Расход воздуха, м³/ч			660/800/1100	660/800/1100	1000/1300/1600	1350/1900/2200	1350/1900/2200
Уровень звукового давления, дБ(А)			32/37/43	32/37/44	39/44/48	42/46/51	42/46/51
Диаметр дренажной трубы, мм			20	20	20	20	20
Размеры (ШхВхГ), мм	Без упаковки		1000×690×235	1000×690×235	1280×690×235	1600×690×235	1600×690×235
	В упаковке		1080×770×325	1080×770×325	1360×770×325	1680×770×325	1680×770×325
Вес, кг	Без упаковки		27,0	28,0	35,0	41,0	41,0
	В упаковке		31,0	33,0	40,0	47,0	47,0
Наружный блок			**ESAU18U1_ AR2_DC**	**ESAU24U1_ AR2_DC**	**ESAU36U1_ AR2_DC**	**ESAU48U1_ AR2_DC**	**ESAU60U1_ AR2_DC**
Расход воздуха, м³/ч			2200	3150	4000	5000	7000
Уровень звукового давления, дБ(А)			52	55	56	58	58
Гарантированный диапазон рабочих температур наружного воздуха, °С	Охлаждение		-30 ~ +52 °C				
	Обогрев		-25 ~ +24 °C				
Заводская заправка хладагента, г			R32/700	R32/1100	R32/1500	R32/1600	R32/2250
Дополнительная заправка хладагента, г/м			30	50	50	50	50
Размеры (ШхВхГ), мм	Без упаковки		705×530×279	785×555×300	900×700×360	970×805×395	940×1320×373
	В упаковке		825×595×345	900×615×380	1020×760×430	1105×885×495	1080×1440×430
Вес, кг	Без упаковки		22,0	28,0	42,0	62,0	77,0
	В упаковке		24,0	30,5	45,5	66,5	87,0

ESACF18D1_WF_AR2_DC, ESACF24D1_WF_AR2_DC, ESACF36D1_WF_AR2_DC



ESACF48D1_WF_AR2_DC, ESACF60D1_WF_AR2_DC



Модель		Силовой кабель, мм²	Автомат защиты, А	Кабель межблочный, мм²
Внутренний блок	Наружный блок			
ESACF18D1_WF_AR2_DC	ESAU18U1_AR2_DC	3*1,5	16	4*1,5
ESACF24D1_WF_AR2_DC	ESAU24U1_AR2_DC	3*2,5	16	4*1,5
ESACF36D1_WF_AR2_DC	ESAU36U1_AR2_DC	3*2,5	25	4*1,5
ESACF48D1_WF_AR2_DC ESACF60D1_WF_AR2_DC	ESAU48U1_AR2_DC ESAU60U1_AR2_DC	5*2,5	25	4*1,5

ESAU12U1_AR2_DC, ESAU18U1_AR2_DC, ESAU24U1_AR2_DC, ESAU36U1_AR2_DC, ESAU48U1_AR2_DC

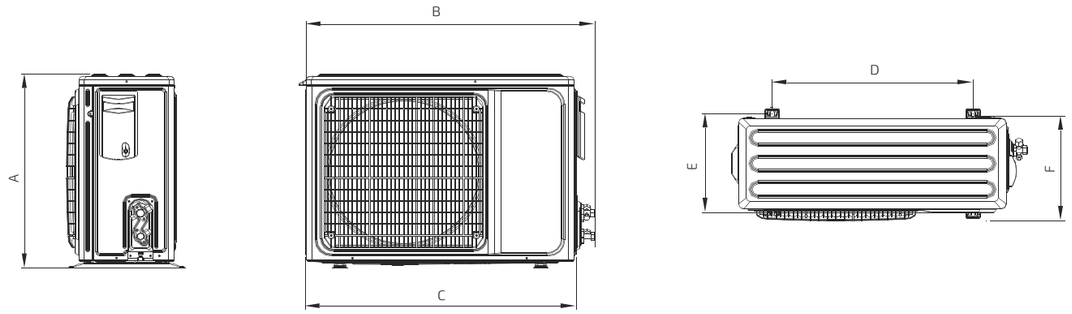

ESAU60U1_AR2_DC

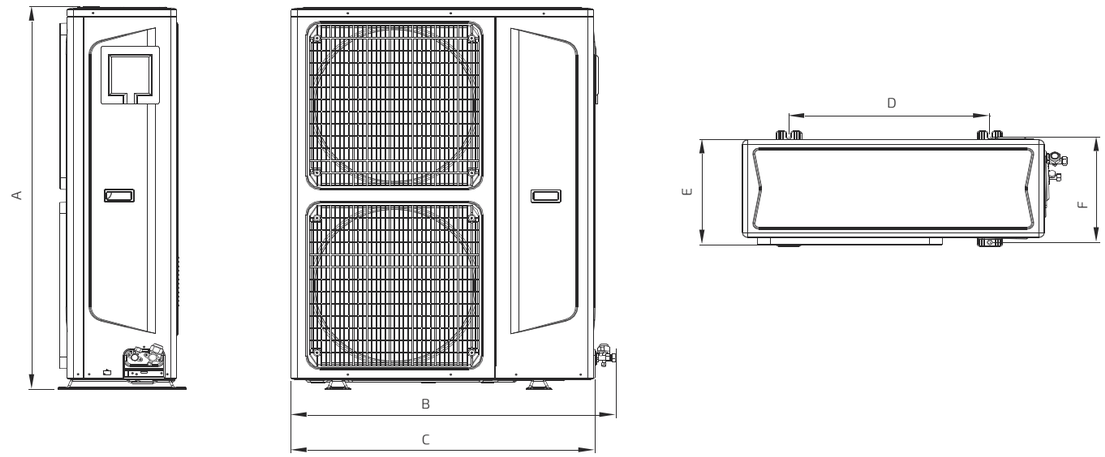

Модель	Габариты, мм					
	A	B	C	D	E	F
ESAU12U1_AR2_DC ESAU18U1_AR2_DC	530	761	705	480	279	283
ESAU24U1_AR2_DC	555	849	785	546	300	316
ESAU36U1_AR2_DC	700	944	900	632	360	352
ESAU48U1_AR2_DC	805	1044	970	675	395	409
ESAU60U1_AR2_DC	1320	1010	940	625	373	364



Energolux



НОВИНКА

КЛАССИЧЕСКИЕ ПОЛУПРОМЫШЛЕННЫЕ СИСТЕМЫ КОНДИЦИОНИРОВАНИЯ



СИСТЕМЫ КАССЕТНОГО ТИПА

КЛАССИЧЕСКИЕ СИСТЕМЫ КОНДИЦИОНИРОВАНИЯ КАССЕТНОГО ТИПА

Системы кондиционирования кассетного типа обеспечивают распределение воздушного потока, равномерно охлаждая или обогревая помещение.

Кондиционеры Energolux имеют высокий класс энергоэффективности и антикоррозийное покрытие теплообменника, которое увеличивает срок службы кондиционера. Во внутренний блок встроена дренажная помпа для отвода конденсата и предусмотрена возможность подключения воздуховода подачи свежего воздуха с улицы через специальное отверстие. Широкий температурный диапазон обеспечивает эффективную работу кондиционера на охлаждение при внешней температуре до -15°С. Опционально возможно подключение вайфай модуля для дистанционного управления кондиционером. Кассетные кондиционеры идеальны для установки в помещениях сложной конфигурации или большой площади, например, в офисах, торговых залах и ресторанах.





Energolux

ВАЙФАЙ ПОДГОТОВКА

5 ЛЕТ ГАРАНТИЯ

до 15 млн ₽ ЗАСТРАХОВАНО

- I FEEL — Функция персонального комфорта
- Автозапуск
- 24-часовой таймер
- Самоочистка внутреннего блока
- 360° — Распределение воздушного потока
- Встроенный дренажный насос
- LED — Интеллектуальный дисплей
- 10% — Подмес свежего воздуха
- Автоматический выбор режима
- Ночной режим
- Автоматическая разморозка
- Турборежим
- Защита от утечки хладагента
- Работа в условиях нестабильной электросети
- до -15°C — Работа в режиме охлаждения
- до -15°C — Работа в режиме обогрева
- Русифицированный пульт ДУ
- Низкотемпературный комплект до WS -30°C/-40°C (опция)

ESAC12C7_AR1, ESAC18C7_AR1

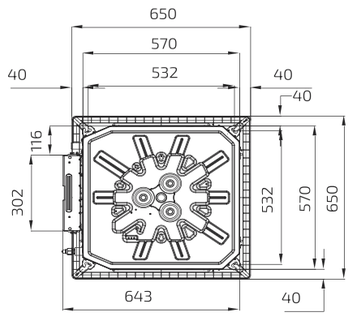

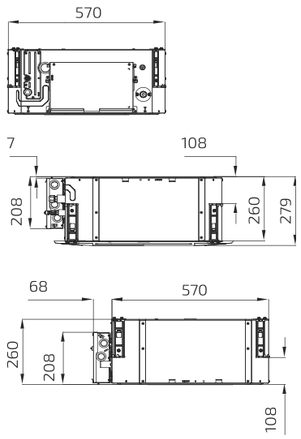

ESAC24C7_AR1, ESAC36C7_AR1
ESAC48C7_AR1, ESAC60C7_AR1

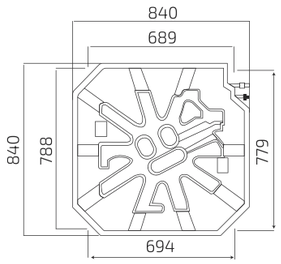

ESAC24C7_AR1,
ESAC36C7_AR1

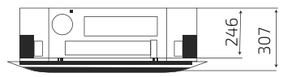

ESAC48C7_AR1,
ESAC60C7_AR1

Панель SCP13A5 / ESCP21A1

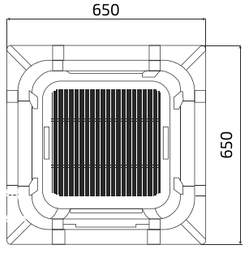

Панель SCP12A5 / ESCP22A1

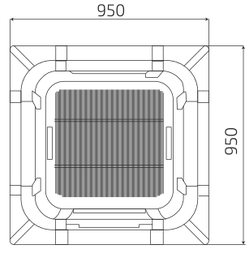

ESAC12C7_AR1
ESAC18C7_AR1

ESAC24C7_AR1



ESAC36C7_AR1, ESAC48C7_AR1, ESAC60C7_AR1



СИСТЕМЫ КАССЕТНОГО ТИПА

Модель			ESAC12C7_AR1	ESAC18C7_AR1	ESAC24C7_AR1	ESAC36C7_AR1	ESAC48C7_AR1	ESAC60C7_AR1
Производительность, кВт	Охлаждение		3,5	5,2	7,0	10,6	14,1	16,1
	Обогрев		4,0	5,6	7,4	11,7	15,2	17,6
Потребляемая мощность, кВт	Охлаждение		1,3	1,7	2,2	3,5	4,7	5,6
	Обогрев		1,3	1,6	1,9	3,4	4,6	5,6
Энергоэффективность, кВт/кВт	Охлаждение	EER/Класс	D	B	A	B	B	C
	Обогрев	COP/Класс	D	A	A	B	C	D
Рабочий ток, А	Охлаждение		6,6	7,8	9,4	7,2	8,1	10,0
	Обогрев		5,8	6,8	8,1	7,0	8,0	10,0
Электропитание наружного блока			1 фаза, 220-240 В, 50 Гц			3 фазы и нейтраль, 315-380 В, 50 Гц*		
Сторона подключения			Внутренний блок		Наружный блок	Внутренний блок + Наружный блок		
Максимальная длина фреонопровода, м			20	20	20	30	50	50
Максимальный перепад высот, м			15	15	15	20	30	30
Диаметр жидкостной трубы, мм (дюймы)			6,35 (1/4'')	6,35 (1/4'')	9,52 (3/8'')	9,52 (3/8'')	9,52 (3/8'')	9,52 (3/8'')
Диаметр газовой трубы, мм (дюймы)			12,7 (1/2'')	12,7 (1/2'')	15,88 (5/8'')	15,88 (5/8'')	19,05 (3/4'')	19,05 (3/4'')
Внутренний блок			**ESAC12C7_AR1**	**ESAC18C7_AR1**	**ESAC24C7_AR1**	**ESAC36C7_AR1**	**ESAC48C7_AR1**	**ESAC60C7_AR1**
Расход воздуха, м³/ч			580/680/800	580/680/800	1050/1200/1450	1250/1450/1800	1300/1500/2000	1300/1500/2000
Уровень звукового давления, дБ(А)			39/42/45	39/42/45	39/42/46	43/47/52	43/47/52	43/47/52
Диаметр дренажной трубы, мм			26	26	32	32	32	32
Размеры (ШхВхГ), мм	Без упаковки		570×260×570	570×260×570	840×246×840	840×246×840	840×288×840	840×288×840
	В упаковке		720×290×650	720×290×650	910×310×910	910×310×910	910×350×910	910×350×910
Вес, кг	Без упаковки		16,0	16,0	26,0	26,0	29,0	29,0
	В упаковке		18,5	18,5	30,0	30,0	33,0	33,0
Декоративная панель			**SCP13A5 / ESCP21A1**		**SCP12A5 / ESCP22A1**			
Размеры (ШхВхГ), мм	Без упаковки		650×650×55	650×650×55	950×950×55	950×950×55	950×950×55	950×950×55
	В упаковке		710×710×80	710×710×80	1000×1000×100	1000×1000×100	1000×1000×100	1000×1000×100
Вес, кг	Без упаковки		2,2	2,2	5,3	5,3	5,3	5,3
	В упаковке		3,7	3,7	7,8	7,8	7,8	7,8
Наружный блок			**ESAU12U7_AR1**	**ESAU18U7_AR1**	**ESAU24U7_AR1**	**ESAU36U7_AR1**	**ESAU48U7_AR1**	**ESAU60U7_AR1**
Расход воздуха, м³/ч			1700	2600	3000	3850	5800	5800
Уровень звукового давления, дБ(А)			53	55	57	58	58	60
Гарантированный диапазон рабочих температур наружного воздуха, °C	Охлаждение		-15 ~ +49 °C					
	Обогрев		-15 ~ +24 °C					
Заводская заправка хладагента, г			R410A/750	R410A/1100	R410A/1650	R410A/2250	R410A/2700	R410A/2900
Дополнительная заправка хладагента, г/м			20	20	50	50	50	50
Размеры (ШхВхГ), мм	Без упаковки		730×545×285	800×545×315	825×655×310	970×805×395	940×1325×370	940×1325×370
	В упаковке		850×620×370	920×620×400	945×725×435	1105×890×495	1080×1440×430	1080×1440×430
Вес, кг	Без упаковки		28,0	36,0	46,0	64,0	85,0	91,0
	В упаковке		32,0	39,0	49,0	68,0	94,0	100,0

Модель Внутренний блок	Силовой кабель, мм²	Автомат защиты, А	Кабель межблочный, мм²
ESAC12C7_AR1 ESAC18C7_AR1	3*1,5	16	3*1,5+2*1,5
ESAC24C7_AR1	3*2,5	25	3*1,5+3*1,5
ESAC36C7_AR1	3*1,5 внутренний блок 5*1,5 наружный блок	25	2*1,5
ESAC48C7_AR1	3*1,5 внутренний блок 5*1,5 наружный блок	25	2*1,5
ESAC60C7_AR1	3*1,5 внутренний блок 5*1,5 наружный блок	25	2*1,5



СИСТЕМЫ КАНАЛЬНОГО ТИПА

КЛАССИЧЕСКИЕ СИСТЕМЫ КОНДИЦИОНИРОВАНИЯ КАНАЛЬНОГО ТИПА

Системы кондиционирования канального типа сочетают в себе компактные размеры и большую производительность. В модельном ряду представлены средненапорные и высоконапорные модели канальных блоков. Внутренние блоки имеют низкий уровень шума и возможность подключения воздуховода подачи свежего воздуха, создавая атмосферу в помещении более здоровой и комфортной.



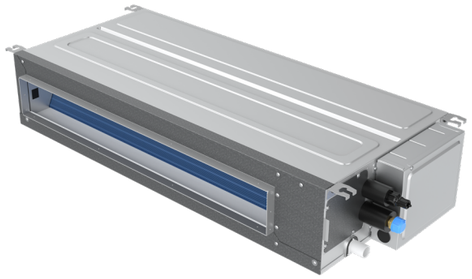

Широкий температурный диапазон обеспечивает эффективную работу кондиционера на охлаждение при внешней температуре до -15°С. Опционально возможно подключение вайфай модуля для дистанционного управления кондиционером. Канальные кондиционеры прекрасно подходят для кондиционирования больших и сложных помещений различного назначения, особенно востребованы в помещениях с необходимостью скрытого монтажа.

Energolux

ВАЙФАЙ ПОДГОТОВКА

5 ЛЕТ ГАРАНТИЯ

до 15 млн ₽ ЗАСТРАХОВАНО

- Функция персонального комфорта
- Воздушный фильтр
- 2 варианта присоединения дренажного трубопровода
- Универсальное подключение воздуховода
- Автозапуск
- Самоочистка внутреннего блока
- Подмес свежего воздуха
- Автоматический выбор режима
- Ночной режим
- Автоматическая разморозка
- Защита от утечки хладагента
- Работа в условиях нестабильной электросети
- Проводной пульт (в комплекте)
- Работа в режиме охлаждения
- Работа в режиме обогрева
- Низкотемпературный комплект до WS -30°C/-40°C (опция)

ESAD12D7_AR1

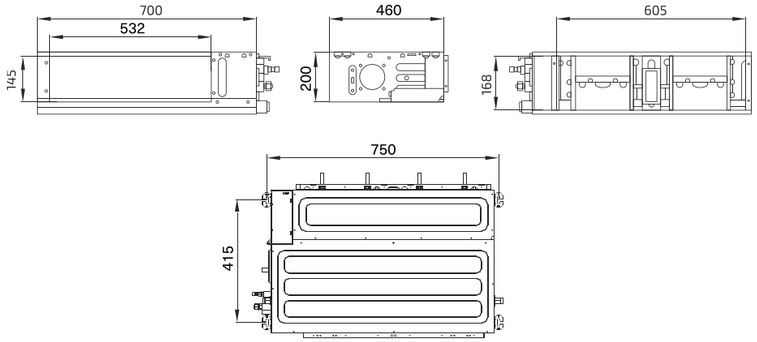

ESAD18D7_AR1, ESAD24D7_AR1, ESAD36D7_AR1,
ESAD48D7_AR1, ESAD60D7_AR1

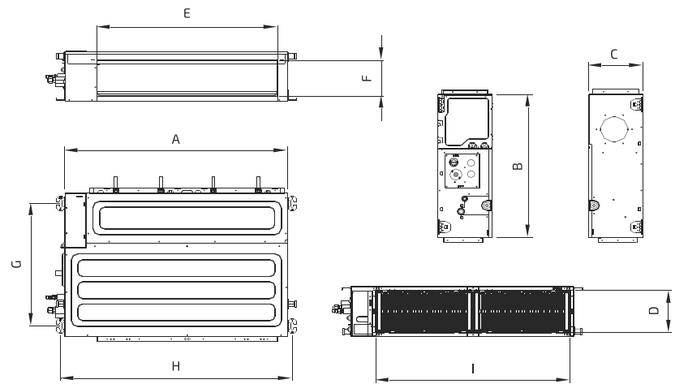

Модель	Габариты, мм								
	A	B	C	D	E	F	G	H	I
ESAD18D7_AR1	1000	460	200	172	832	110	450	1050	977
ESAD24D7_AR1 ESAD26D7_AR1	1000	700	245	204	811	175	600	1039	874
ESAD48D7_AR1 ESAD60D7_AR1	1400	700	245	208	1213	178	600	1439	1275

СИСТЕМЫ КАНАЛЬНОГО ТИПА

Модель			ESAD12D7_AR1	ESAD18D7_AR1	ESAD24D7_AR1	ESAD36D7_AR1	ESAD48D7_AR1	ESAD60D7_AR1
Производительность, кВт	Охлаждение		3,5	5,3	7,0	10,6	14,1	16,1
	Обогрев		3,7	5,6	7,4	11,7	15,3	17,6
Потребляемая мощность, кВт	Охлаждение		1,3	1,7	2,2	3,5	4,7	5,6
	Обогрев		1,3	1,6	1,9	3,4	4,4	5,0
Энергоэффективность кВт/кВт	Охлаждение	EER/ Класс	D	B	A	B	B	C
	Обогрев	COP/ Класс	D	A	A	B	B	B
Рабочий ток, А	Охлаждение		6,6	8,0	9,4	7,2	8,1	10,0
	Обогрев		5,8	7,5	8,2	7,0	8,0	9,5
Электропитание наружного блока			1 фаза, 220-240 В, 50 Гц			3 фазы и нейтраль, 315-380 В, 50 Гц*		
Сторона подключения			Внутренний блок		Наружный блок	Внутренний блок + Наружный блок		
Максимальная длина фреонопровода, м			20	20	20	30	50	50
Максимальный перепад высот, м			15	15	15	20	30	30
Диаметр жидкостной трубы, мм (дюймы)			6,35 (1/4'')	6,35 (1/4'')	9,52 (3/8'')	9,52 (3/8'')	9,52 (3/8'')	9,52 (3/8'')
Диаметр газовой трубы, мм (дюймы)			12,7 (1/2'')	12,7 (1/2'')	15,88 (5/8'')	15,88 (5/8'')	19,05 (3/4'')	19,05 (3/4'')
Внутренний блок			**ESAD12D7_AR1**	**ESAD18D7_AR1**	**ESAD24D7_AR1**	**ESAD36D7_AR1**	**ESAD48D7_AR1**	**ESAD60D7_AR1**
Расход воздуха, м³/ч			388/433/513/613	520/590/800/950	900/1000/ 1300/1400	1000/1200/ 1400/1600	1600/1800/ 2000/2200	1600/1800/ 2000/2200
Статическое давление, Па			20 (0-60)	25 (0-60)	37 (0-120)	37 (0-120)	50 (0-160)	50 (0-160)
Уровень звукового давления, дБ(А)			29/33/37/39	28/31/35/39	36/37/39/44/	37/40/43/47	41/44/46/50	41/44/46/50
Диаметр дренажной трубы, мм			20	20	20	20	20	20
Размеры (ШхВхГ), мм	Без упаковки		700×200×460	1000x200×460	1000x245x700	1000x245x700	1400x245×700	1400x245×700
	В упаковке		1000×275×580	1300x275×580	1230x300×830	1230x300×830	1630x300×830	1630x300×830
Вес, кг	Без упаковки		18	24,0	32,0	32,0	41,0	41,0
	В упаковке		21	28,0	37,0	37,0	47,0	47,0
Наружный блок			**ESAU12U7_ AR1**	**ESAU18U7_ AR1**	**ESAU24U7_ AR1**	**ESAU36U7_ AR1**	**ESAU48U7_ AR1**	**ESAU60U7_ AR1**
Расход воздуха, м³/ч			1700	2600	3000	3850	5800	5800
Уровень звукового давления, дБ(А)			53	55	57	58	58	60
Гарантированный диапазон рабочих температур наружного воздуха, °C	Охлаждение		-15 ~ +49 °C					
	Обогрев		-15 ~ +24 °C					
Заводская заправка хладагента, г			R410A/750	R410A/1100	R410A/1650	R410A/2250	R410A/2700	R410A/2900
Дополнительная заправка хладагента, г/м			20	20	50	50	50	50
Размеры (ШхВхГ), мм	Без упаковки		730×545×285	800×545×315	825×655×310	970×805×395	940×1325×370	940×1325x370
	В упаковке		850×620×370	920×620×400	945×725×435	1105×890×495	1080×1440×430	1080×1440×430
Вес, кг	Без упаковки		28,0	36,0	46,0	64,0	85,0	91,0
	В упаковке		32,0	39,0	49,0	68,0	94,0	100,0

ESAD12D7_AR1
ESAD18D7_AR1



ESAD24D7_AR1

ESAD36D7_AR1, ESAD48D7_AR1, ESAD60D7_AR1



Модель Внутренний блок	Силовой кабель, мм²	Автомат защиты, А	Кабель межблочный, мм²
ESAD12D7_AR1 ESAD18D7_AR1	3*1,5	16	3*1,5+2*1,5
ESAD24D7_AR1	3*2,5	25	3*1,5+3*1,5
ESAD36D7_AR1	3*1,5 внутренний блок 5*1,5 наружный блок	25	2*1,5
ESAD48D7_AR1	3*1,5 внутренний блок 5*1,5 наружный блок	25	2*1,5
ESAD60D7_AR1	3*1,5 внутренний блок 5*1,5 наружный блок	25	2*1,5

ПРОИЗВОДИТЕЛЬНОСТЬ ВЕНТИЛЯТОРА

ESAD12D7_AR1

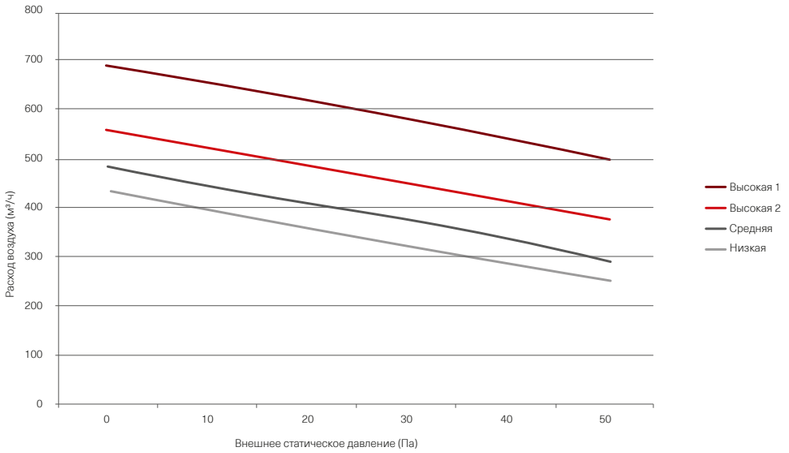

ESAD18D7_AR1

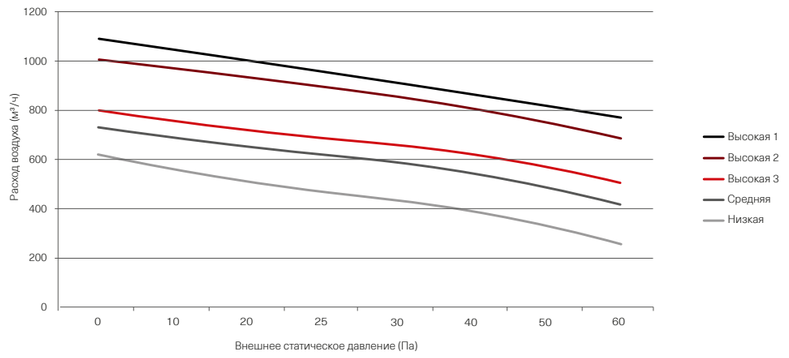

ESAD24D7_AR1

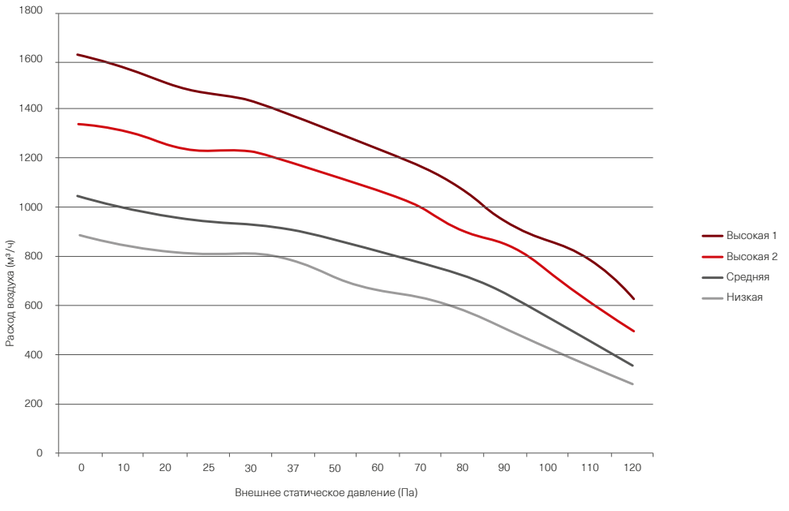

ESAD36D7_AR1

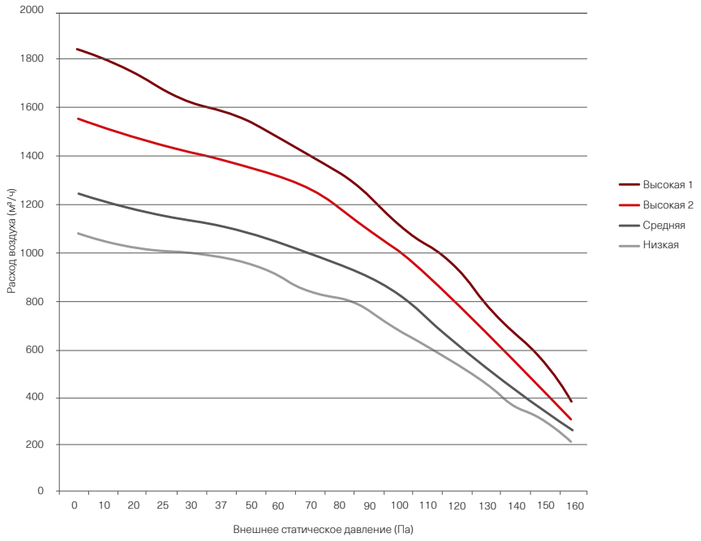

ESAD48D7_AR1, ESAD60D7_AR1

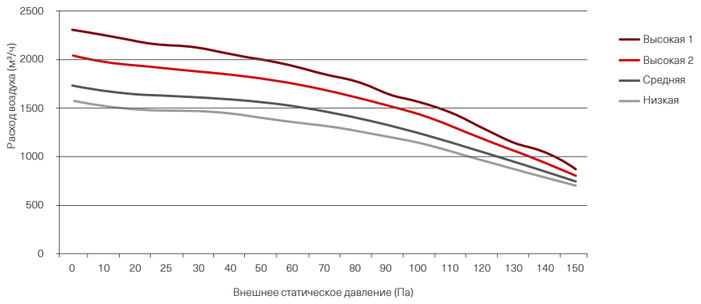



ВЫСОКОНАПОРНЫЕ СИСТЕМЫ КАНАЛЬНОГО ТИПА

КЛАССИЧЕСКИЕ ВЫСОКОНАПОРНЫЕ СИСТЕМЫ КОНДИЦИОНИРОВАНИЯ КАНАЛЬНОГО ТИПА

Высоконапорные системы кондиционирования сочетают в себе большую производительность и удобные опции для монтажа и эксплуатации: универсальное подключение воздуховода и дренажного трубопровода, защиту от утечки хладагента и от перепадов напряжения в сети. Широкий температурный режим работы и возможность доработки низкотемпературным комплектом делает это оборудование универсальным для любых объектов.



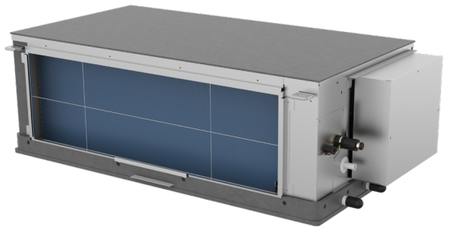

Воздушный фильтр и возможность подмеса свежего воздуха обеспечивают комфортную и здоровую атмосферу в помещении, а широкий выбор функций, включая вайфай подготовку, позволят настроить оптимальный режим работы и управлять климатом с мобильного устройства.

Energolux

ВАЙФАЙ ПОДГОТОВКА

5 ЛЕТ ГАРАНТИЯ

до 15 млн ₽ ЗАСТРАХОВАНО

- I FEEL — Функция персонального комфорта
- Воздушный фильтр
- 2 варианта присоединения дренажного трубопровода
- Универсальное подключение воздуховода
- Автозапуск
- Самоочистка внутреннего блока
- 10% — Подмес свежего воздуха
- Автоматический выбор режима
- Ночной режим
- Автоматическая разморозка
- Защита от утечки хладагента
- Работа в условиях нестабильной электросети
- Проводной пульт (в комплекте)
- до -15°C — Работа в режиме охлаждения
- до -15°C — Работа в режиме обогрева
- Низкотемпературный комплект до WS -30°C/-40°C (опция)

ESAD48HD7_AR1
ESAD48HD7_AR1

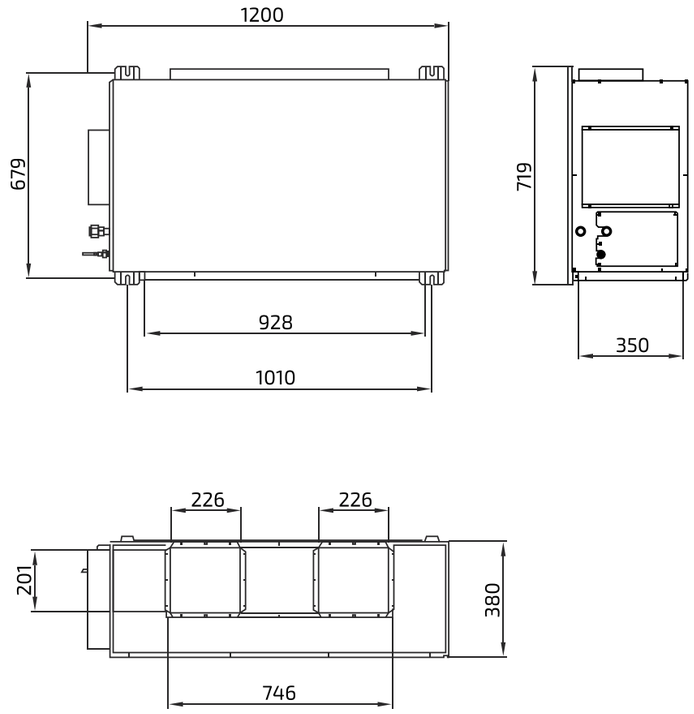

Модель	Силовой кабель, мм²	Автомат защиты, А	Кабель межблочный, мм²
ESAD48HD7_AR1	3*1,5 внутренний блок 5*1,5 наружный блок	25	2*1,5
ESAD60HD7_AR1	3*1,5 внутренний блок 5*1,5 наружный блок	25	2*1,5

ESAD48HD7_AR1
ESAD48HD7_AR1



ВЫСОКОНАПОРНЫЕ СИСТЕМЫ КОНДИЦИОНИРОВАНИЯ КАНАЛЬНОГО ТИПА

Модель			ESAD48HD7_AR1	ESAD60HD7_AR1
Производительность, кВт	Охлаждение		14,1	17,6
	Обогрев		15,6	18,5
Потребляемая мощность, кВт	Охлаждение		4,9	6,8
	Обогрев		4,8	5,8
Энергоэффективность, кВт/кВт	Охлаждение	EER/Класс	D	E
	Обогрев	COP/Класс	C	D
Рабочий ток, А	Охлаждение		9,1	11,5
	Обогрев		9,0	10,0
Электропитание наружного блока			3 фазы и нейтраль, 315-380 В, 50 Гц	
Сторона подключения			Внутренний блок + Наружный блок	
Максимальная длина фреонопровода, м			50	50
Максимальный перепад высот, м			30	30
Диаметр жидкостной трубы, мм (дюймы)			9,52 (3/8")	9,52 (3/8")
Диаметр газовой трубы, мм (дюймы)			19,05 (3/4")	19,05 (3/4")
Внутренний блок			**ESAD48HD7_AR1**	**ESAD60HD7_AR1**
Расход воздуха, м³/ч			1900/2300/2700	2200/2600/3000
Статическое давление, Па			150 (0-196)	150 (0-196)
Уровень звукового давления, дБ(А)			51/54/56	51/54/56
Диаметр дренажной трубы, мм			20	20
Размеры (ШхВхГ), мм	Без упаковки		1200×380×719	1200×380×719
	В упаковке		1235×415×760	1235×415×760
Вес, кг	Без упаковки		53,0	55,0
	В упаковке		58,0	59,0
Наружный блок			**ESAU48U7_AR1**	**ESAU60U7_AR1**
Расход воздуха, м³/ч			5800	5800
Уровень звукового давления, дБ(А)			58	60
Гарантированный диапазон рабочих температур наружного воздуха, °C	Охлаждение		-15 ~ +49 °C	
	Обогрев		-15 ~ +24 °C	
Заводская заправка хладагента, г			R410A/2700	R410A/2900
Дополнительная заправка хладагента, г/м			50	50
Размеры (ШхВхГ), мм	Без упаковки		940×1325×370	940×1325×370
	В упаковке		1080×1440×430	1080×1440×430
Вес, кг	Без упаковки		85,0	91,0
	В упаковке		94,0	100,0

ПРОИЗВОДИТЕЛЬНОСТЬ ВЕНТИЛЯТОРА

ESAD48HD7_AR1

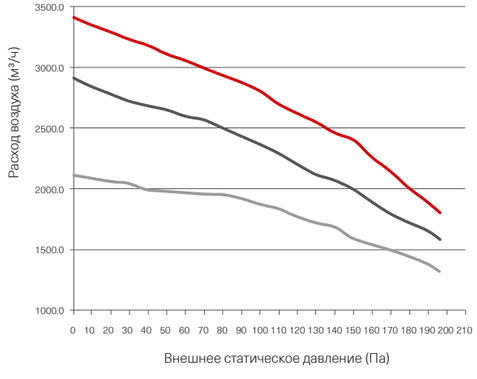

ESAD60HD7_AR1

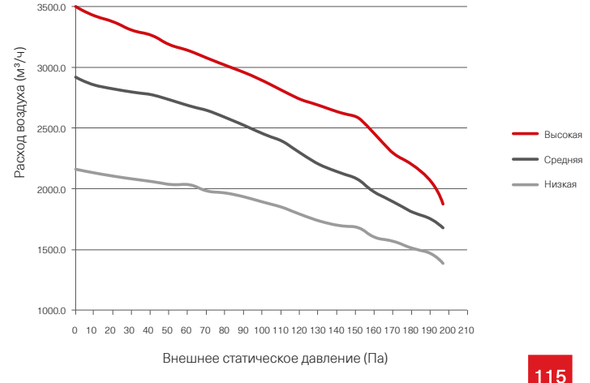



СИСТЕМЫ НАПОЛЬНО-ПОТОЛОЧНОГО ТИПА

КЛАССИЧЕСКИЕ СИСТЕМЫ КОНДИЦИОНИРОВАНИЯ НАПОЛЬНО-ПОТОЛОЧНОГО ТИПА

Системы кондиционироавания напольно-потолочного типа сочетают в себе компактные размеры и возможность универсального монтажа: расположение внутреннего блока в помещении может быть как горизонтальным, так и вертикальным.

Благодаря современному внешнему виду и практичной форме корпуса напольно-потолочный кондиционер удачно впишется в любой интерьер и сэкономит пространство.

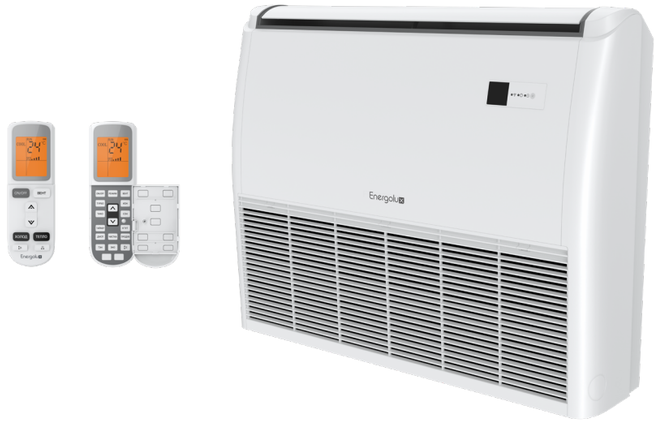

Широкий температурный диапазон обеспечивает эффективную работу кондиционера на охлаждение при внешней температуре до -15°C.

Кондиционеры напольно-потолочного типа являются оптимальным решением в тех случаях, когда имеется дефицит свободного пространствах в помещениях.

Energolux

ВАЙФАЙ ПОДГОТОВКА

5 ЛЕТ ГАРАНТИЯ

до 15 млн ₽ ЗАСТРАХОВАНО

- I FEEL — Функция персонального комфорта
- 4D — Объёмное распределение воздуха
- Авторестарт
- 24-часовой таймер
- Самоочистка внутреннего блока
- LED — Интеллектуальный дисплей
- 10% — Подмес свежего воздуха
- Автоматический выбор режима
- Ночной режим
- Автоматическая разморозка
- Турборежим
- Защита от утечки хладагента
- Работа в условиях нестабильной электросети
- до -15°C — Работа в режиме охлаждения
- до -15°C — Работа в режиме обогрева
- Русифицированный пульт ДУ
- Низкотемпературный комплект до WS -30°C/-40°C (опция)

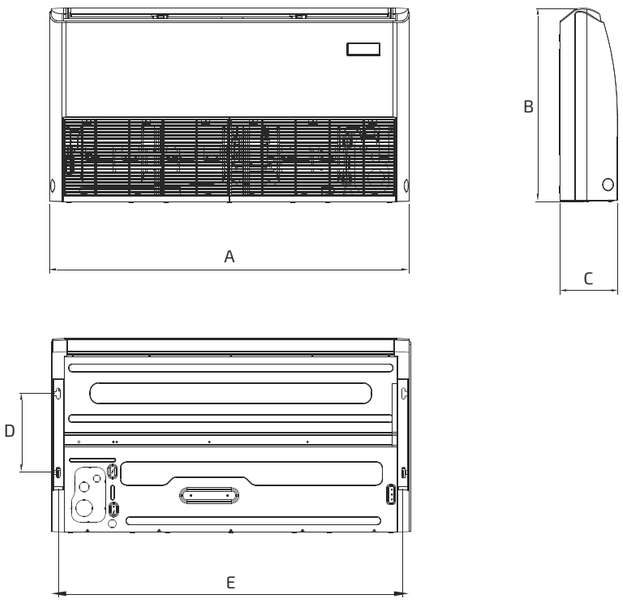

Модель	Габариты, мм				
	A	B	C	D	E
ESACF18D7_AR1 ESACF24D7_AR1	1000	690	235	280	944
ESACF36D7_AR1	1280	690	235	280	1224
ESACF48D7_AR1 ESACF60D7_AR1	1600	690	235	280	1544

СИСТЕМЫ НАПОЛЬНО-ПОТОЛОЧНОГО ТИПА

Модель			ESACF18D7_AR1	ESACF24D7_AR1	ESACF36D7_AR1	ESACF48D7_AR1	ESACF60D7_AR1
Производительность, кВт	Охлаждение		5,3	7,0	10,6	14,1	16,1
	Обогрев		5,6	7,4	11,7	15,2	17,6
Потребляемая мощность, кВт	Охлаждение		1,7	2,2	3,5	4,7	5,6
	Обогрев		1,5	1,9	3,2	4,4	5,0
Энергоэффективность, кВт/кВт	Охлаждение	EER/Класс	B	A	B	B	C
	Обогрев	COP/Класс	A	A	A	B	B
Рабочий ток, А	Охлаждение		7,5	9,4	7,2	8,1	10,0
	Обогрев		6,8	8,5	7,0	8,0	9,5
Электропитание наружного блока			1 фаза, 220-240 В, 50 Гц		3 фазы и нейтраль,315-380 В, 50 Гц*		
Сторона подключения			Внутренний блок		Наружный блок	Внутренний блок + Наружный блок	
Максимальная длина фреонопровода, м			20	20	30	50	50
Максимальный перепад высот, м			15	15	20	30	30
Диаметр жидкостной трубы, мм (дюймы)			6,35(1/4'')	9,52(3/8'')	9,52(3/8'')	9,52(3/8'')	9,52(3/8'')
Диаметр газовой трубы, мм (дюймы)			12,7(1/2'')	15,88(5/8'')	15,88(5/8'')	19,05(3/4'')	19,05(3/4'')
Внутренний блок			**ESACF18D7_AR1**	**ESACF24D7_AR1**	**ESACF36D7_AR1**	**ESACF48D7_AR1**	**ESACF60D7_AR1**
Расход воздуха, м³/ч			560/700/950	760/900/1100	800/1260/1600	1350/1900/2150	1350/1900/2150
Уровень звукового давления, дБ(А)			32/35/43	35/39/46	40/45/49	42/46/51	42/46/51
Диаметр дренажной трубы, мм			20	20	20	20	20
Размеры (ШхВхГ), мм	Без упаковки		1000×690×235	1000×690×235	1280×690×235	1600×690×235	1600×690×235
	В упаковке		1080×770×325	1080×770×325	1360×770×325	1680×770×325	1680×770×325
Вес, кг	Без упаковки		28,0	29,0	36,0	41,0	41,0
	В упаковке		32,0	33,0	42,0	48,0	48,0
Наружный блок			**ESAU18U7_AR1**	**ESAU24U7_AR1**	**ESAU36U7_AR1**	**ESAU48U7_AR1**	**ESAU60U7_AR1**
Расход воздуха, м³/ч			2600	3000	3850	5800	5800
Уровень звукового давления, дБ(А)			55	57	58	58	60
Гарантированныйь диапазон рабочих температур наружного воздуха, °C	Охлаждение		-15 ~ +49 °C				
	Обогрев		-15 ~ +24 °C				
Заводская заправка хладагента, г			R410A/1100	R410A/1650	R410A/2250	R410A/2700	R410A/2900
Дополнительная заправка хладагента, г/м			20	50	50	50	50
Размеры (ШхВхГ), мм	Без упаковки		800×545×315	825×655×310	970×805×395	940×1325×370	940×1325×370
	В упаковке		920×620×400	945×725×435	1105×890×495	1080×1440×430	1080×1440×430
Вес, кг	Без упаковки		36,0	46,0	64,0	85,0	91,0
	В упаковке		39,0	49,0	68,0	94,0	100,0

ESACF18D7_AR1,
ESACF24D7_AR1

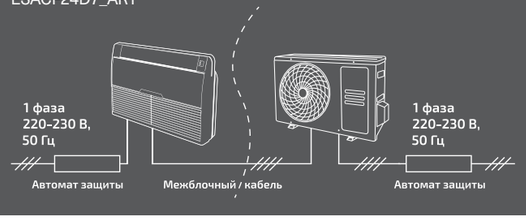

ESACF36D7_AR1, ESACF48D7_AR1,
ESACF60D7_AR1



Модель Внутренний блок	Силовой кабель, мм²	Автомат защиты, А	Кабель межблочный, мм²
ESACF18D7_AR1	3*1,5	16	3*1,5+2*1,5
ESACF24D7_AR1	3*2,5	25	3*1,5+3*1,5
ESACF36D7_AR1	3*1,5 внутренний блок 5*1,5 наружный блок	25	2*1,5
ESACF48D7_AR1	3*1,5 внутренний блок 5*1,5 наружный блок	25	2*1,5
ESACF60D7_AR1	3*1,5 внутренний блок 5*1,5 наружный блок	25	2*1,5

ГАБАРИТЫ НАРУЖНЫХ БЛОКОВ

ESAU12U7_AR1, ESAU18U7_AR1, ESAU24U7_AR1, ESAU36U7_AR1

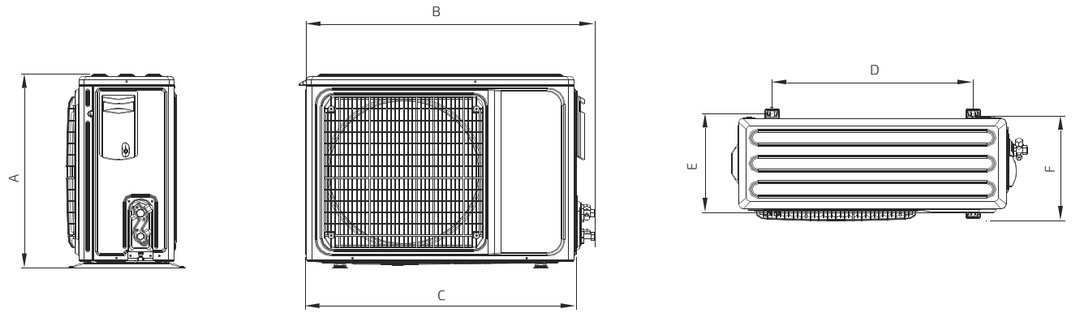

ESAU48U7_AR1, ESAU60U7_AR1

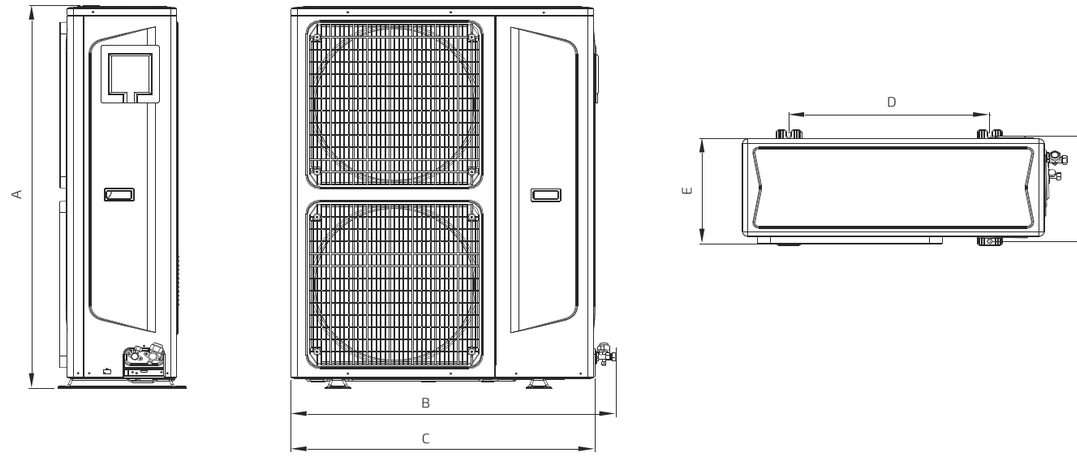

Модель	Габариты, мм					
	A	B	C	D	E	F
ESAU12U7_AR1	545	780	730	540	280	285
ESAU18U7_AR1	545	860	800	545	315	315
ESAU24U7_AR1	655	893	825	540	310	335
ESAU36U7_AR1	805	1044	970	675	395	409
ESAU48U7_AR1	1325	1010	940	625	370	364
ESAU60U7_AR1	1325	1010	940	625	370	364



СИСТЕМЫ КОЛОННОГО ТИПА

КЛАССИЧЕСКИЕ СИСТЕМЫ КОНДИЦИОНИРОВАНИЯ КОЛОННОГО ТИПА

Кондиционеры колонного типа сочетают в себе стильный дизайн и большую производительность, они оптимальны для размещения в помещениях большой площади: лобби отелей и бизнес-центров, банкетных залах и ресторанах, холлах различных учреждений. Идеальным решением они



станут в случае, когда ремонт уже выполнен и размещение встроенных систем кондиционирования невозможно. Управление прибором осуществляется инфракрасным пультом, который идет в комплекте, с его помощью можно настроить таймер, автозапуск, функцию персонального комфорта и при необходимости самоочистку внутреннего блока.

На оборудование предоставляется гарантия до 5 лет.

Кондиционер колонного типа может быть оснащен низкотемпературным комплектом, что позволит расширить его функциональные возможности.

Energolux

5 лет ГАРАНТИЯ

до 15 млн ₽ ЗАСТРАХОВАНО

- I FEEL — Функция персонального комфорта
- Автозапуск
- 24-часовой таймер
- LED — Интеллектуальный дисплей
- Самоочистка внутреннего блока
- Инфракрасный пульт (в комплекте)
- Blue Fin — Антикоррозийная защита
- 4D — Объёмное распределение воздуха
- Турборежим
- Низкотемпературный комплект до WS -30°C/-40°C (опция)

ESAP24P7-HR2

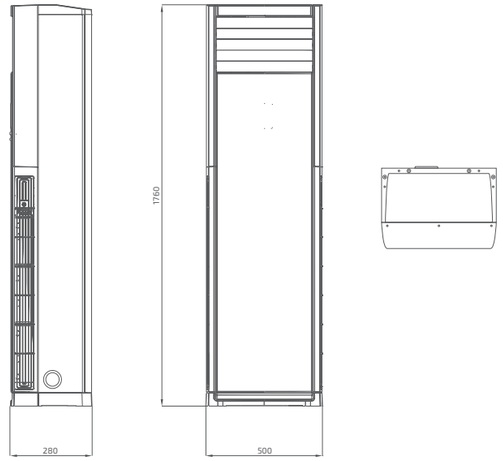

ESAP48P7-HR2, ESAP60P7-HR2

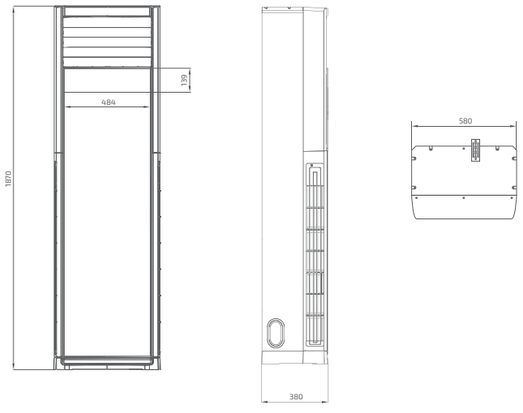

КОЛОННЫЕ СИСТЕМЫ КОНДИЦИОНИРОВАНИЯ

Модель			ESAP24P7_HR2	ESAP48P7_HR2	ESAP60P7_HR2
Производительность, кВт	Охлаждение		7,20	14,07	16,12
	Обогрев		8,12	15,50	17,50
Потребляемая мощность, кВт	Охлаждение		2,24	4,33	5,10
	Обогрев		2,19	4,03	4,97
Энергоэффективность, кВт/кВт	Охлаждение	EER/Класс	A	A	B
	Обогрев	COP/Класс	A	A	B
Рабочий ток, А	Охлаждение		10,0	8,5	10,5
	Обогрев		9,5	7,9	9,8
Электропитание наружного блока			1 фаза, 220-240 В, 50 Гц	3 фазы, 380-415 В, 50 Гц *	
Сторона подключения			Наружный блок		
Максимальная длина фреонопровода, м			35	60	60
Максимальный перепад высот, м			15	30	30
Диаметр жидкостной трубы, мм (дюймы)			6,35 (1/4'')	9,52 (3/8'')	9,52 (3/8'')
Диаметр газовой трубы, мм (дюймы)			12,7 (1/2'')	15,88 (5/8'')	19,05 (3/4'')
Внутренний блок			**ESAP24P7_HR2**	**ESAP48P7_HR2**	**ESAP60P7_HR2**
Расход воздуха, м³/ч			1050/1170/1300	1600/1800/2000	1600/1800/2000
Уровень звукового давления, дБ(А)			45/48/51	48/50/52	48/50/52
Диаметр дренажной трубы, мм			32	18	18
Размеры (ШхВхГ), мм	Без упаковки		500×1760×280	580×1870×380	580×1870×380
	В упаковке		610×410×1890	690x2000x480	710x2040x480
Вес, кг	Без упаковки		31,0	51,0	47,0
	В упаковке		38,0	61,5	63,5
Наружный блок			**ESAU24P7_HR2**	**ESAU48P7_HR2**	**ESAU60P7_HR2**
Расход воздуха, м³/ч			3400	5300	5500
Уровень звукового давления, дБ(А)			56	58	58
Гарантированный диапазон рабочих температур наружного воздуха, °C	Охлаждение		-15 ~ +43 °C		
	Обогрев		-10 ~ +24 °C		
Заводская заправка хладагента, г			R32/675	R32/675	R32/675
Дополнительная заправка хладагента, г/м			20	60	40
Размеры (ШхВхГ), мм	Без упаковки		860×655×310	975×835×360	900×1170×320
	В упаковке		1000×720×420	1045×960×460	970×1320×430
Вес, кг	Без упаковки		48,0	74,5	81,0
	В упаковке		52,0	83,5	90,0

ESAP24P7_HR2

1 фаза
220-240 В,
50 Гц



ESAP48P7_HR2, ESAP60P7_HR2

3 фазы
380-415 В,
50 Гц



Модель Внутренний блок	Силовой кабель, мм²	Автомат защиты, А	Кабель межблочный, мм²
ESAP24P7_HR2	3*2,5	20	4*2,5
ESAP48P7_HR2	5*2,5	20	4*2,5
ESAP60P7_HR2	5*2,5	20	4*2,5

ESAP24P7_HR2

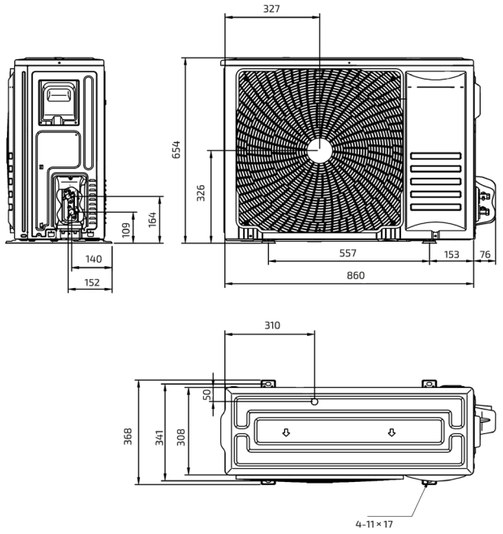

ESAP48P7_HR2

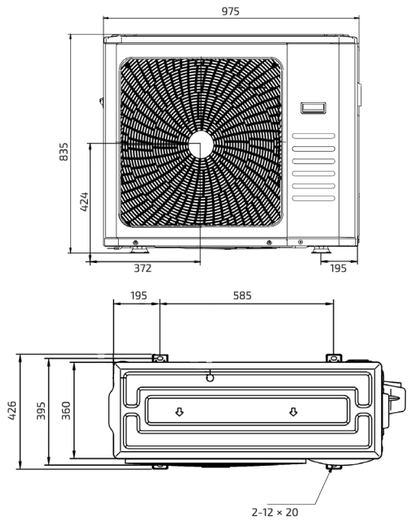

ESAP60P7_HR2

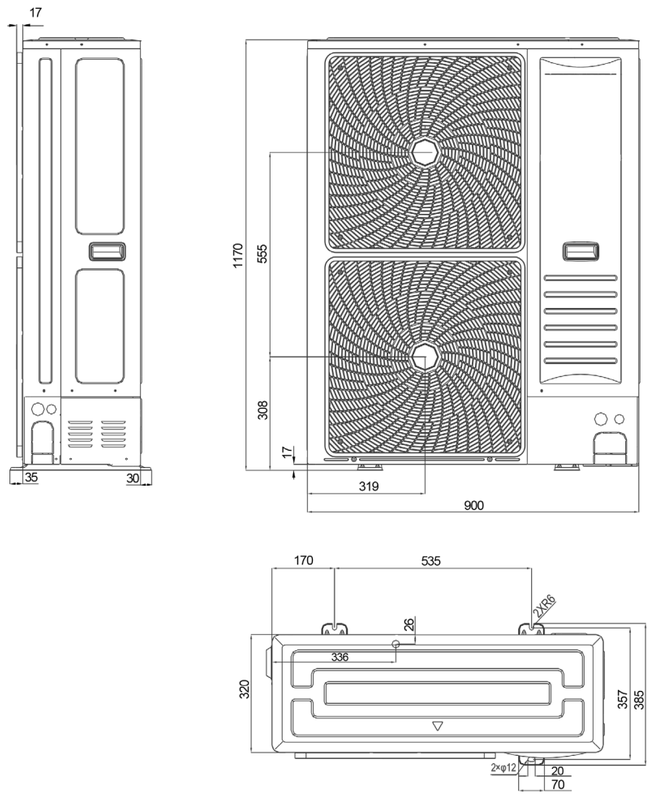

Energolux



ИНВЕРТОРНЫЕ МУЛЬТИСИСТЕМЫ КОНДИЦИОНИРОВАНИЯ С УВЕЛИЧЕННОЙ ДЛИНОЙ ТРАССЫ

Серия

ГРАНД МУЛЬТИ

ИНВЕРТОРНАЯ МУЛЬТИСИСТЕМА КОНДИЦИОНИРОВАНИЯ С УВЕЛИЧЕННОЙ ДЛИНОЙ ТРАССЫ

Инверторные мультисистемы кондиционирования "Гранд мульти" имеют рекордную длину трассы – до 120 метров, что позволяет реализовать сложные объекты с ограничениями по расположению наружных блоков.

"Гранд мульти" – это климатическая техника последнего поколения, идеально подходящая для квартир, загородных домов, гостиниц, ресторанов, небольших офисов и фитнес-центров.

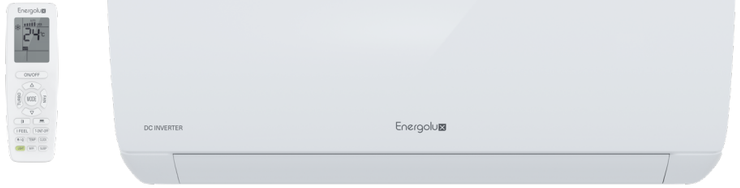

Серия "Гранд мульти" отличается низким уровнем шума, имеет высокий класс энергоэффективности A++, а также широкий диапазон гарантированной работы при уличной температуре до -22°С на обогрев и до -15°С на охлаждение. Функция персонального комфорта позволяет достичь заданной температуры в той части комнаты, где будет находиться пульт, создавая максимальный комфорт. Компактные габариты наружного блока позволяют легко установить кондиционер даже в небольшом пространстве. Наружные блоки имеют холодопроизводительность от 4 до 12 кВт и возможность подключения от 2 до 5 внутренних блоков, что позволяет эффективно охлаждать объекты площадью до 120 кв м.

ГРАНД МУЛЬТИ





НАРУЖНЫЕ БЛОКИ

Внешний вид	Модель	Номинальная производительность, кВт		Суммарная холодопроизводительность внутренних блоков, кВт		Количество подключаемых внутренних блоков
		Охлаждение	Обогрев	Минимум	Максимум	
	SAM14M3-GI/2	4,1	4,4	2,2	5,7	2
	SAM18M3-GI/2	5,3	5,65	2,2	6,4	2
	SAM24M3-GI/3	7,1	8,6	4,4	9,6	3
	SAM27M3-GI/4	8,0	9,5	4,4	11,4	4
	SAM36M3-GI/4	10,6	12,0	5,4	12,8	4
	SAM42M3-GI/5	12,1	13,0	6,8	16	5

ВНУТРЕННИЕ БЛОКИ

Тип	Внешний вид	Модель	Номинальная холодопроизводительность, кВт
Настенные блоки		SAS07FB1-AI	2,3
		SAS09FB1-AI	2,6
		SAS12FB1-AI	3,5
		SAS18FB1-AI	5,2



ГРАНД МУЛЬТИ

ВАЙФАЙ ПОДГОТОВКА

5 ЛЕТ ГАРАНТИЯ

до 15 млн ₽ ЗАСТРАХОВАНО

- Инвертор
- Хладагент
- Функция персонального комфорта
- Надежный компрессор GREE
- Антикоррозийное покрытие
- Интеллектуальная разморозка
- Компактный наружный блок
- Бесшумная работа
- Авторестарт
- Работа на обогрев до -22 °C
- Работа в режиме охлаждения до -15 °C
- Инфракрасный пульт (в комплекте)
- Объёмное распределение воздуха

ВНУТРЕННИЕ БЛОКИ

Модель	Габариты, мм		
	A	B	C
SAS07FB1-AI SAS09FB1-AI	758	260	192
SAS12FB1-AI	833	260	192
SAS18FB1-AI	1000	333	249

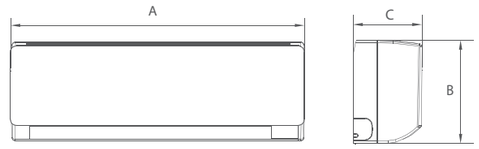

НАРУЖНЫЕ БЛОКИ

Модель	Габариты, мм						
	A	B	C	E	F	G	I
SAM14M3-GI/2 SAM18M3-GI/2	745	822	300	550	352	332	512
SAM24M3-GI/3 SAM27M3-GI/4	889	964	340	660	402	371	570
SAM36M3-GI/4 SAM42M3-GI/5	943	1020	369	826	427	396	635

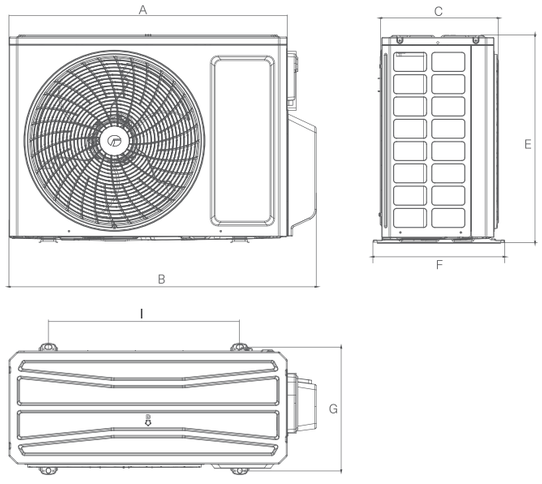

НАРУЖНЫЕ БЛОКИ

Модель			SAM 14M3-GI/2	SAM 18M3-GI/2	SAM 24M3-GI/3	SAM 27M3-GI/4	SAM 36M3-GI/4	SAM 42M3-GI/5
Производительность, кВт	Охлаждение		4,1	5,3	7,1	8,0	10,6	12,1
	Обогрев		4,4	5,7	8,6	9,5	12,0	13,0
Потребляемая мощность, кВт	Охлаждение		1,10	1,48	1,88	2,12	3,00	3,40
	Обогрев		0,97	1,25	2,23	2,20	3,04	3,19
Энергоэффективность, кВт	Охлаждение	SEER/ Класс	A++	A++	A++	A++	A++	A++
	Обогрев	SCOP/ Класс	A+	A+	A+	A+	A+	A+
Рабочий ток, А	Охлаждение		4,88	6,56	8,34	9,41	13,31	15,08
	Обогрев		4,44	5,55	9,89	9,76	13,49	14,15
Электропитание			1 фаза, 220-240 В, 50 Гц					
Расход воздуха, м³/ч			2300	2300	3800	3800	5800	5800
Уровень звукового давления, дБ(А)			50	50	57	58	60	60
Гарантированный диапазон рабочих температур наружной окружающей среды, °С	Охлаждение		-15 ~ +43 °C					
	Обогрев		-22 ~ +24 °C					
Хладагент/Заводская заправка хладагента, г			R32/750	R32/900	R32/1700	R32/1800	R32/2400	R32/2400
Максимальная суммарная длина фреонопровода, м			45	45	80	80	90	120
Максимальная длина между наружным и внутренним блоками, м			25	25	30	30	30	40
Максимальный перепад высот между наружным и внутренним блоками, м			15	15	15	15	15	15
Максимальный перепад высот между внутренними блоками, м			5	5	5	5	5	5
Диаметр жидкостной трубы, мм (дюймы)			Ф 6,35(1/4'')x2	Ф 6,35(1/4'')x2	Ф 6,35(1/4'')x3	Ф 6,35(1/4'')x4	Ф 6,35(1/4'')x4	Ф 6,35(1/4'')x5
Диаметр газовой трубы, мм (дюймы)			Ф 9,52(3/8'')x2	Ф 9,52(3/8'')x2	Ф 9,52(3/8'')x3	Ф 9,52(3/8'')x4	Ф 9,52(3/8'')x4	Ф 9,52(3/8'')x5
Размеры (ШхВхГ), мм	Без упаковки		822x550x352	822x550x352	964x660x402	964x660x402	1020x826x427	1020x826x427
	В упаковке		869x594x395	869x594x395	1029x715x453	1029x715x453	1090x870x494	1090x870x494
Вес, кг	Без упаковки		30,0	32,0	47,5	51,0	72,0	73,0
	В упаковке		32,5	34,5	52,0	55,5	79,0	80,0
Максимальное количество подключаемых внутренних блоков			2	2	3	4	4	5

ВНУТРЕННИЕ БЛОКИ

Модель		SAS07FB1-AI	SAS09FB1-AI	SAS12FB1-AI	SAS18FB1-AI
Производительность, кВт	Охлаждение	2,35 (07-3,0)	2,67 (0,4-3,15)	3,52 (0,9-4,0)	5,3 (1,0-5,6)
	Обогрев	2,5 (0,8-3,15)	2,67 (0,53-3,6)	3,52 (0,9-4,3)	5,4 (1,34-5,8)
Электропитание		1 фаза, 230 В, 50Гц			
Расход воздуха, м³/ч		520	520	590	1050
Уровень звукового давления, дБ(А)		23	24	24	31
Диаметр газовой трубы, мм (дюймы)		9,52 (3/8")	9,52 (3/8")	9,52 (3/8")	9,52 (3/8")
Диаметр дренажной трубы, мм		6,35(1/4")	6,35(1/4")	6,35(1/4")	6,35(1/4")
Размеры (ШхВхГ), мм	Без упаковки	758x260x192	758x260x192	833x260x192	1000x333x249
	В упаковке	807x265x332	807x265x332	882x265x332	1059x328x406
Вес, кг	Без упаковки	7,1	7,3	8,1	13,2
	В упаковке	8,4	8,5	9,5	15,3



СХЕМА ЭЛЕКТРИЧЕСКИХ СОЕДИНЕНИЙ

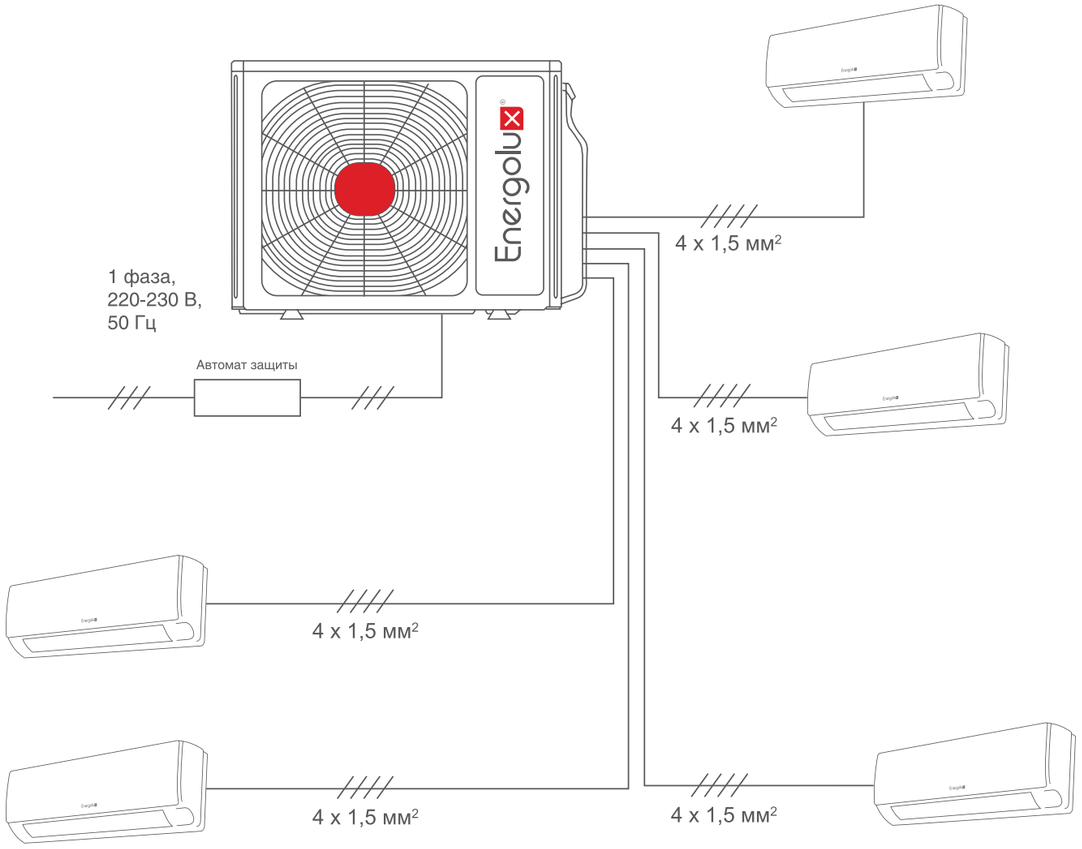

Схема электрических соединений приведена для наружных блоков SAM14-42M3-GI/...

Модель	Силовой кабель	Автомат защиты, А
SAM14M3-GI/2	3×1,5 мм²	16
SAM18M3-GI/2	3×2,5 мм²	16
SAM24M3-GI/3	3×2,5 мм²	25
SAM27M3-GI/4	3×4,0 мм²	25
SAM36M3-GI/4	3×4,0 мм²	32
SAM42M3-GI/5	3×4,0 мм²	32

Примечание:
В таблице приведены рекомендуемые значения сечений и автоматов защиты для кабеля питания при максимальной длине до 10 м. Если длина кабеля превышает данное значение, диаметр сигнального, силового кабеля (электропитания), номиналы автомата защиты определяются исходя из максимального тока и рекомендаций согласно ПУЭ.

РАСЧЕТ ДОПОЛНИТЕЛЬНОЙ ЗАПРАВКИ ФРЕОНА

НАРУЖНЫЕ БЛОКИ
SAM14/18/24/27/36/42M3-GI/2

Количество фреона, заправленное в наружный блок на заводе, рассчитано на стандартную длину фреоновой трассы. Если после монтажа длина фреоновой трассы превышает стандартную, необходимо произвести дозаправку системы хладагентом в соответствии с таблицей ниже:

Модель	Стандартная длина трассы	Заводская заправка хладагентом	Дополнительное количество хладагента
SAM14M3-GI/2	10 м	750 г	20 г/м
SAM18M3-GI/2	10 м	900 г	20 г/м
SAM24M3-GI/3	30 м	1700 г	20 г/м
SAM27M3-GI/4	40 м	1800 г	20 г/м
SAM36M3-GI/4	40 м	2400 г	20 г/м
SAM42M3-GI/5	50 м	2400 г	20 г/м

КОМБИНАЦИИ

Наружный блок		Внутренний блок				
		Блок А	Блок Б	Блок В	Блок Г	Блок Д
SAM14M3-GI/2	1:1	7	—	—	—	—
		9	—	—	—	—
		12	—	—	—	—
	1:2	7	7	—	—	—
		7	9	—	—	—
		7	12	—	—	—
		9	9	—	—	—
		9	12	—	—	—
SAM18M3-GI/2	1:1	7	—	—	—	—
		9	—	—	—	—
		12	—	—	—	—
	1:2	7	7	—	—	—
		7	9	—	—	—
		7	12	—	—	—
		7	18	—	—	—
		9	9	—	—	—
		9	12	—	—	—
		12	12	—	—	—
SAM24M3-GI/3	1:2	7	7	—	—	—
		7	9	—	—	—
		7	12	—	—	—
		7	18	—	—	—
		9	9	—	—	—
		9	12	—	—	—
		12	12	—	—	—
		12	18	—	—	—
		18	18	—	—	—
	1:3	7	7	7	—	—
		7	7	9	—	—
		7	7	12	—	—
		7	7	18	—	—
		7	9	9	—	—
		7	9	12	—	—
		7	9	18	—	—
		7	12	12	—	—
		9	9	9	—	—
		9	9	12	—	—
		9	9	18	—	—
		9	12	12	—	—
		12	12	12	—	—
SAM27M3-GI/4	1:2	7	7	—	—	—
		7	9	—	—	—
		7	12	—	—	—
		7	18	—	—	—
		9	9	—	—	—
		9	12	—	—	—
		9	18	—	—	—

Наружный блок		Внутренний блок				
		Блок А	Блок Б	Блок В	Блок Г	Блок Д
SAM27M3-GI/4	1:2	12	12	—	—	—
		12	18	—	—	—
		18	18	—	—	—
	1:3	7	7	7	—	—
		7	7	9	—	—
		7	7	12	—	—
		7	7	18	—	—
		7	9	9	—	—
		7	9	12	—	—
		7	9	18	—	—
		7	12	12	—	—
		7	12	18	—	—
		9	9	9	—	—
		9	9	12	—	—
		9	9	18	—	—
		9	12	12	—	—
		9	12	18	—	—
		12	12	12	—	—
		12	12	18	—	—
		12	12	18	—	—
	1:4	7	7	7	7	—
		7	7	7	9	—
		7	7	7	12	—
		7	7	7	18	—
		7	7	9	9	—
		7	7	9	12	—
		7	7	9	12	—
		7	7	9	18	—
		7	7	12	12	—
		7	9	9	9	—
		7	9	9	12	—
		7	9	12	12	—
SAM36M3-GI/4	1:2	7	12	—	—	—
		7	18	—	—	—
		7	24	—	—	—
		9	9	—	—	—
		9	12	—	—	—
		9	18	—	—	—
		9	24	—	—	—
		12	12	—	—	—
		12	18	—	—	—
		12	24	—	—	—
		18	18	—	—	—
		18	24	—	—	—
		24	24	—	—	—
	1:3	7	7	7	—	—
		7	7	9	—	—
		7	7	12	—	—
		7	7	18	—	—
		7	9	9	—	—
		7	9	12	—	—
		7	9	18	—	—

Наружный блок		Внутренний блок				
		Блок А	Блок Б	Блок В	Блок Г	Блок Д
SAM36M3-GI/4	1:3	7	9	18	—	—
		7	9	24	—	—
		7	12	12	—	—
		7	12	18	—	—
		7	12	24	—	—
		7	18	18	—	—
		7	18	24	—	—
		9	9	9	—	—
		9	9	12	—	—
		9	9	18	—	—
		9	9	24	—	—
		9	12	12	—	—
		9	12	18	—	—
		9	12	24	—	—
		9	18	18	—	—
		9	18	24	—	—
		12	12	12	—	—
		12	12	18	—	—
		12	12	18	—	—
		18	18	18	—	—
	1:4	7	7	7	7	—
		7	7	7	9	—
		7	7	7	12	—
		7	7	7	18	—
		7	7	7	24	—
		7	7	9	9	—
		7	7	9	12	—
		7	7	9	18	—
		7	7	9	24	—
		7	7	12	12	—
		7	7	12	18	—
		7	7	12	24	—
		7	7	18	18	—
		7	9	9	9	—
		7	9	9	12	—
		7	9	9	18	—
		7	9	9	24	—
		7	9	12	12	—
		7	9	12	18	—
		7	9	18	18	—
		7	12	12	12	—
		7	12	12	18	—
		9	9	9	9	—
		9	9	9	12	—
		9	9	9	18	—
		9	9	9	24	—
		9	9	12	12	—
		9	9	12	18	—
		9	9	18	18	—
		9	12	12	12	—
		9	12	12	18	—
		12	12	12	12	—

Наружный блок		Внутренний блок				
		Блок А	Блок Б	Блок В	Блок Г	Блок Д
SAM42M3-GI/5	1:2	7	18	—	—	—
		7	24	—	—	—
		9	9	—	—	—
		9	12	—	—	—
		9	18	—	—	—
		9	24	—	—	—
		12	12	—	—	—
		12	18	—	—	—
		12	24	—	—	—
		18	18	—	—	—
		18	24	—	—	—
		24	24	—	—	—
	1:3	7	7	7	—	—
		7	7	9	—	—
		7	7	12	—	—
		7	7	18	—	—
		7	7	24	—	—
		7	9	9	—	—
		7	9	12	—	—
		7	9	18	—	—
		7	9	24	—	—
		7	12	12	—	—
		7	12	18	—	—
		7	12	24	—	—
		7	18	18	—	—
		7	18	24	—	—
		7	24	24	—	—
		9	9	9	—	—
		9	9	12	—	—
		9	9	18	—	—
		9	9	24	—	—
		9	12	12	—	—
		9	12	18	—	—
		9	12	24	—	—
		9	18	18	—	—
		9	18	24	—	—
		9	24	24	—	—
		12	12	12	—	—
		12	12	18	—	—
		12	12	24	—	—
		12	18	18	—	—
		12	18	24	—	—
		18	18	18	—	—
	1:4	7	7	7	7	—
		7	7	7	9	—
		7	7	7	12	—
		7	7	7	18	—
		7	7	7	24	—
		7	7	9	9	—
		7	7	9	12	—
		7	7	9	18	—
		7	7	9	24	—

КОМБИНАЦИИ

Наружный блок		Внутренний блок				
		Блок А	Блок Б	Блок В	Блок Г	Блок Д
SAM42M3-GI/5	1:4	7	7	12	12	—
		7	7	12	18	—
		7	7	12	24	—
		7	7	18	18	—
		7	7	18	24	—
		7	9	9	9	—
		7	9	9	12	—
		7	9	9	18	—
		7	9	9	24	—
		7	9	12	12	—
		7	9	12	18	—
		7	9	12	24	—
		7	9	18	18	—
		7	9	18	24	—
		7	12	12	12	—
		7	12	12	18	—
		7	12	12	24	—
		7	12	18	18	—
		7	12	18	24	—
		7	18	18	18	—
		9	9	9	9	—
		9	9	9	12	—
		9	9	9	18	—
		9	9	9	24	—
		9	9	12	12	—
		9	9	12	18	—
		9	9	12	24	—
		9	9	18	18	—
		9	9	18	24	—
		9	12	12	12	—
		9	12	12	18	—
		9	12	12	24	—
		9	12	18	18	—
		9	18	18	18	—
		12	12	12	12	—
		12	12	12	18	—
		12	12	12	24	—
		12	12	18	18	—
	1:5	7	7	7	7	7
		7	7	7	7	9
		7	7	7	7	12
		7	7	7	7	18
		7	7	7	7	24
		7	7	7	9	9
		7	7	7	9	12
		7	7	7	9	18
		7	7	7	9	24
		7	7	7	12	12
		7	7	7	12	18
		7	7	7	12	24
		7	7	7	18	18
		7	7	9	9	9
		7	7	9	9	12
		7	7	9	9	18
		7	7	9	9	24

Наружный блок		Внутренний блок				
		Блок А	Блок Б	Блок В	Блок Г	Блок Д
SAM42M3-GI/5	1:5	7	7	9	12	12
		7	7	9	12	18
		7	7	9	12	24
		7	7	9	18	18
		7	7	12	12	12
		7	7	12	12	18
		7	7	12	18	18
		7	9	9	9	9
		7	9	9	9	12
		7	9	9	9	18
		7	9	9	9	24
		7	9	9	12	12
		7	9	9	12	18
		7	9	9	12	24
		7	9	9	18	18
		7	9	12	12	12
		7	9	12	12	18
		7	12	12	12	12
		7	12	12	12	18
		9	9	9	9	9
		9	9	9	9	12
		9	9	9	9	18
		9	9	9	9	24
		9	9	9	12	12
		9	9	9	12	18
		9	9	9	18	18
		9	9	12	12	12
		9	9	12	12	18
		9	9	12	12	12
		9	12	12	12	12
		9	12	12	12	18
		12	12	12	12	12



Energolux



ЭКСПЕРТ МУЛЬТИ

ЭКСПЕРТ МУЛЬТИ

Работа в режиме охлаждения до -15°C

Работа в режиме обогрева до -25°C

Гидрофобное антикоррозийное покрытие теплообменника GOLDEN FIN

НАРУЖНЫЕ БЛОКИ

Внешний вид	Модель	Номинальная производительность, кВт		Количество подключаемых внутренних блоков
		Охлаждение	Обогрев	
	ESAM14M2_AR2_DC2	4,1	4,5	2
	ESAM18M2_AR2_DC2	5,3	5,6	2
	ESAM21M2_AR2_DC3	6,2	6,6	3
	ESAM27M2_AR2_DC3	7,9	8,2	3
	ESAM28M2_AR2_DC4	8,0	9,4	4
	ESAM36M2_AR2_DC4	10,6	11,0	4
	ESAM42M2_AR2_DC5	12,0	13,0	5

ВНУТРЕННИЕ БЛОКИ

Тип	Внешний вид	Модель	Номинальная холодопроизводительность, кВт	Номинальная теплопроизводительность, кВт
Настенные блоки		ESAS07M6_WF_AR2_DC ESAS07M3_WF_AR2_DC ESAS07M3_WFB_AR2_DC	2,05	2,35
		ESAS09M6_WF_AR2_DC ESAS09M3_WF_AR2_DC ESAS09M3_WFB_AR2_DC	2,64	2,93
		ESAS12M6_WF_AR2_DC ESAS12M3_WF_AR2_DC ESAS12M3_WFB_AR2_DC	3,52	3,81
		ESAS18M6_WF_AR2_DC ESAS18M3_WF_AR2_DC ESAS18M3_WFB_AR2_DC	5,27	5,38
		ESAS24M6_WF_AR2_DC ESAS24M3_WF_AR2_DC	6,90	7,05
Кассетные 8-поточные блоки		ESAC09M2_WF_AR2_DC	2,80	3,00
		ESAC12M2_WF_AR2_DC	3,52	3,81
		ESAC18M2_WF_AR2_DC	5,28	5,6
		ESAC24M2_WF_AR2_DC	7,00	8,00
Канальные блоки	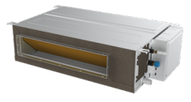	ESAD07M1_WF_AR2_DC	2,20	2,50
		ESAD09M1_WF_AR2_DC	2,60	2,90
		ESAD12M5_WF_AR2_DC	3,52	3,81
		ESAD18M5_WF_AR2_DC	5,28	5,6
		ESAD24M5_WF_AR2_DC	7,03	7,91

Инверторные мультисистемы имеют широкие функциональные возможности и большой выбор подключаемых внутренних блоков.
Эта многофункциональная климатическая техника идеально подходит для квартир, загородных домов, гостиниц, ресторанов, небольших офисов и фитнес-центров.
Серия "Эксперт мульти " сочетает в себе прекрасные технические и потребительские характеристики: легкость проектирования, простоту монтажа и эксплуатации, высокую энергоэффективность, компактные размеры и тихую работу наружных и внутренних блоков. Антикоррозийное покрытие теплообменника Golden Fin улучшает эффективность теплообмена, а также увеличивает срок службы кондиционера.

Использование технологии Smart DC Inverter поднимает систему до одного из самых высоких в отрасли уровней энергоэффективности A++.
Эффективная работа гарантирована даже при уличной температуре -25°C на обогрев и до -15°C на охлаждение.
Наружные блоки имеют холодопроизводительность от 4 до 12 кВт и возможность подключения от 2 до 5 внутренних блоков, что позволяет эффективно охлаждать объекты площадью до 120 кв м.

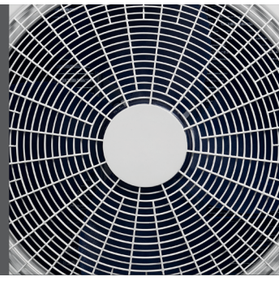

ЭКСПЕРТ МУЛЬТИ

Модель наружного блока			ESAM14M2_AR2_DC2	ESAM18M2_AR2_DC2	ESAM21M2_AR2_DC3	ESAM27M2_AR2_DC3
Производительность, кВт	Охлаждение		4,1 (1,8~4,51)	5,3 (2,0~5,83)	6,2 (2,2~6,71)	7,9 (2,3~8,69)
	Обогрев		4,5 (2,05~5,28)	5,6 (2,21~6,16)	6,6 (2,39~7,26)	8,2 (2,45~9,02)
Потребляемая мощность, кВт	Охлаждение		1,24 (0,2~2,1)	1,56 (0,28~2,3)	1,92 (0,35~2,8)	2,4 (0,56~3,4)
	Обогрев		1,15 (0,2~2,1)	1,4 (0,28~2,3)	1,78 (0,35~2,8)	2,2 (0,56~3,4)
Энергоэффективность, кВт	Охлаждение	SEER / класс	A++	A++	A++	A++
	Обогрев	SCOP / класс	A+	A++	A+	A++
Рабочий ток, А	Охлаждение		5,4	6,9	8,4	10,6
	Обогрев		5,0	6,4	7,7	9,6
Электропитание			1 фаза, 230 В, 50 Гц			
Расход воздуха, м³/ч			2600	2600	4100	4100
Уровень звукового давления, дБ(А)			53	54	56	57
Гарантированный диапазон рабочих температур наружного воздуха, °C	Охлаждение		-15 ~ +52°C	-15 ~ +52°C	-15 ~ +52°C	-15 ~ +52°C
	Обогрев		-25 ~ +24°C	-25 ~ +24°C	-25 ~ +24°C	-25 ~ +24°C
Заводская заправка хладагента (до 5 м), г			R32/1000	R32/1030	R32/1150	R32/1300
Дополнительная заправка хладагента, г/м			25	15	25	15
Максимальная суммарная длина фреонопровода, м			40	40	60	60
Максимальная длина между наружным и внутренним блоками, м			25	25	30	30
Максимальный перепад высот между наружным и внутренним блоками, м			15	15	15	15
Максимальный перепад высот между внутренними блоками, м			10	10	10	10
Диаметр жидкостной трубы, мм (дюймы)			6,35 (1/4) x 2	6,35 (1/4) x 2	6,35 (1/4) x 3	6,35 (1/4) x 3
Диаметр газовой трубы, мм (дюймы)			9,52 (3/8) x 2	9,52 (3/8) x 2	9,52 (3/8) x 3	9,52 (3/8) x 3
Размеры (ШхВхГ), мм	Без упаковки		785×555×300	785×555×300	900×700×360	900×700×360
	В упаковке		900×615×380	900×615×380	1015×755×415	1015×755×415
Вес, кг	Без упаковки		30,0	30,5	41,5	41,5
	В упаковке		32,5	33,0	45,0	45,0
Максимальное количество подключаемых внутренних блоков			2	2	3	3

Модель наружного блока			ESAM28M2_AR2_DC4	ESAM36M2_AR2_DC4	ESAM42M2_AR2_DC5
Производительность, кВт	Охлаждение		8,0 (2,5~9,80)	10,6 (2,5~11,0)	12,0 (2,77~12,7)
	Обогрев		9,4 (2,67~10,14)	11,0 (2,67~11,2)	13,0 (2,96~13,1)
Потребляемая мощность, кВт	Охлаждение		2,0 (0,27~3,3)	3,3 (0,68~4,9)	3,7 (0,75~5,5)
	Обогрев		2,0 (0,27~3,3)	2,97 (0,68~4,9)	3,5 (0,75~5,5)
Энергоэффективность, кВт	Охлаждение	SEER / класс	A++	A++	A++
	Обогрев	SCOP / класс	A++	A+	A+
Рабочий ток, А	Охлаждение		8,9	14,5	16,5
	Обогрев		9,1	13,1	15,5
Электропитание			1 фаза, 230 В, 50 Гц		
Расход воздуха, м³/ч			4200	4000	4200
Уровень звукового давления, дБ(А)			59	60	61
Гарантированный диапазон рабочих температур наружного воздуха, °C	Охлаждение		-15 ~ +52°C	-15 ~ +52°C	-15 ~ +52°C
	Обогрев		-25 ~ +24°C	-25 ~ +24°C	-25 ~ +24°C
Заводская заправка хладагента (до 5 м), г			R32/2000	R32/2300	R32/2300
Дополнительная заправка хладагента, г/м			15	15	25
Максимальная суммарная длина фреонопровода, м			80	80	80
Максимальная длина между наружным и внутренним блоками, м			35	35	35
Максимальный перепад высот между наружным и внутренним блоками, м			15	15	15
Максимальный перепад высот между внутренними блоками, м			10	10	10
Диаметр жидкостной трубы, мм (дюймы)			6,35 (1/4) x 4	6,35 (1/4) x 4	6,35 (1/4) x 5
Диаметр газовой трубы, мм (дюймы)			9,52 (3/8) x 4	9,52 (3/8) x 4	9,52 (3/8) x 5
Размеры (ШхВхГ), мм	Без упаковки		970×803×395	970×803×395	970×803×395
	В упаковке		1105×895×495	1105×885×495	1105×895×495
Вес, кг	Без упаковки		59,0	63,5	75,0
	В упаковке		64,0	67,5	79,0
Максимальное количество подключаемых внутренних блоков			4	4	5



ЭКСПЕРТ МУЛЬТИ

НАСТЕННЫЕ БЛОКИ

ВСТРОЕННЫЙ ВАЙФАЙ МОДУЛЬ · ФУНКЦИЯ ПЕРСОНАЛЬНОГО КОМФОРТА · ГИДРОФОБНОЕ АНТИКОРРОЗИЙНОЕ ПОКРЫТИЕ ТЕПЛООБМЕННИКА · САМООЧИСТКА ВНУТРЕННЕГО БЛОКА · ОБЪЁМНОЕ РАСПРЕДЕЛЕНИЕ ВОЗДУХА · РУСИФИЦИРОВАННЫЙ ПУЛЬТ ДУ (В КОМПЛЕКТЕ)



Модель внутреннего блока		ESAS07M3_ WF_AR2_DC / ESAS07M3_ WFB_AR2_DC	ESAS09M3_ WF_AR2_DC / ESAS09M3_ WFB_AR2_DC	ESAS12M3_ WF_AR2_DC / ESAS12M3_ WFB_AR2_DC	ESAS18M3_ WF_AR2_DC / ESAS18M3_ WFB_AR2_DC	ESAS24M3_ WF_AR2_DC
Производительность, кВт	Охлаждение	2,05 (1,13-2,70)	2,64 (1,40-3,30)	3,52 (1,70-3,70)	5,27 (2,50-5,80)	6,90 (2,90~7,30)
	Обогрев	2,35 (0,98-2,50)	2,93 (1,20-3,00)	3,81 (2,03-4,42)	5,38 (2,25-5,80)	7,05 (2,10~8,00)
Потребляемая мощность, кВт	Охлаждение	0,04	0,04	0,04	0,06	0,06
	Обогрев	0,04	0,04	0,04	0,06	0,06
Электропитание		1 фаза, 220-240 В, 50 Гц				
Расход воздуха, м³/ч		600	600	600	900	1300
Уровень шума, дБ(А)		19/23/26/33/38	19/23/26/33/38	19/23/26/33/38	21/25/29/35/39	22/25/29/35/39
Диаметр жидкостной трубы, мм (дюймы)		6,35 (1/4")	6,35 (1/4")	6,35 (1/4")	6,35 (1/4")	6,35 (1/4")
Диаметр газовой трубы, мм (дюймы)		9,52 (3/8")	9,52 (3/8")	9,52 (3/8")	12,7 (1/2")	15,88 (5/8")
Диаметр дренажной трубы, мм		16,9	16,9	16,9	16,9	16,9
Размеры (ШхВхГ), мм	Без упаковки	788x292x198	788x292x198	788x292x198	936x316x221	1121×329×231
	В упаковке	880x370x290	880x370x290	880x370x290	1010x385x307	1210×400×327
Вес, кг	Без упаковки	8,0	8,0	8,0	10,5	15,0
	В упаковке	10,0	10,0	10,0	13,0	18,0

ВСТРОЕННЫЙ ВАЙФАЙ МОДУЛЬ · ФУНКЦИЯ ПЕРСОНАЛЬНОГО КОМФОРТА · ГИДРОФОБНОЕ АНТИКОРРОЗИЙНОЕ ПОКРЫТИЕ ТЕПЛООБМЕННИКА · САМООЧИСТКА ВНУТРЕННЕГО БЛОКА · ОБЪЁМНОЕ РАСПРЕДЕЛЕНИЕ ВОЗДУХА · РУСИФИЦИРОВАННЫЙ ПУЛЬТ ДУ (В КОМПЛЕКТЕ)



Модель внутреннего блока		ESAS07M6_ WF_AR2_DC	ESAS09M6_ WF_AR2_DC	ESAS12M6_ WF_AR2_DC	ESAS18M6_ WF_AR2_DC	ESAS24M6_ WF_AR2_DC
Производительность, кВт	Охлаждение	2,05 (1,13-2,70)	2,64 (1,40-3,30)	3,52 (1,70-3,70)	5,27 (2,50-5,80)	6,90 (2,90~7,30)
	Обогрев	2,35 (0,98-2,50)	2,93 (1,2-3,00)	3,81 (2,03-4,42)	5,38 (2,25-5,80)	7,05 (2,10~8,00)
Потребляемая мощность, кВт	Охлаждение	0,04	0,04	0,04	0,06	0,06
	Обогрев	0,04	0,04	0,04	0,06	0,06
Электропитание		1 фаза, 220-240 В, 50 Гц				
Расход воздуха, м³/ч		650	650	650	950	1300
Уровень шума, дБ(А)		19/23/26/33/38	19/23/26/33/38	19/23/26/33/38	21/25/29/35/39	22/25/29/35/39
Диаметр жидкостной трубы, мм (дюймы)		6,35 (1/4")	6,35 (1/4")	6,35 (1/4")	6,35 (1/4")	6,35 (1/4")
Диаметр газовой трубы, мм (дюймы)		9,52 (3/8")	9,52 (3/8")	9,52 (3/8")	12,7 (1/2")	15,88 (5/8")
Диаметр дренажной трубы, мм		16,9	16,9	16,9	16,9	16,9
Размеры (ШхВхГ), мм	Без упаковки	768x299x201	768x299x201	768x299x201	1004x320x223	1140x332x230
	В упаковке	831x371x282	831x371x282	831x371x282	1068x387x312	1210x402x327
Вес, кг	Без упаковки	7,0	7,0	7,5	11,0	13,0
	В упаковке	9,5	9,5	10,0	14,0	16,0

Energolux

КАССЕТНЫЕ БЛОКИ

ВАЙФАЙ МОДУЛЬ В КОМПЛЕКТЕ · ФУНКЦИЯ ПЕРСОНАЛЬНОГО КОМФОРТА · ГИДРОФОБНОЕ АНТИКОРРОЗИЙНОЕ ПОКРЫТИЕ ТЕПЛООБМЕННИКА · ПОДМЕС СВЕЖЕГО ВОЗДУХА · РАБОТА В УСЛОВИЯХ НЕСТАБИЛЬНОЙ ЭЛЕКТРОСЕТИ · РУСИФИЦИРОВАННЫЙ ПУЛЬТ ДУ (В КОМПЛЕКТЕ)



Модель внутреннего блока		ESAC09M2_WF_ AR2_DC	ESAC12M2_WF_ AR2_DC	ESAC18M2_WF_ AR2_DC	ESAC24M2_WF_ AR2_DC
Производительность, кВт	Охлаждение	2,80 (1,50-3,55)	3,52 (1,70-3,70)	5,28 (2,50-5,6)	7,0 (2,16-8,20)
	Обогрев	3,00 (1,60-3,81)	3,81 (2,03-4,42)	5,60 (3,03-7,03)	8,0 (1,98-9,30)
Потребляемая мощность,кВт	Охлаждение	0,04	0,04	0,04	0,11
	Обогрев	0,04	0,04	0,04	0,11
Электропитание		1 фаза, 220-240 В, 50 Гц			
Расход воздуха, м³/ч		530/620/700	530/620/700	580/650/760	1400/1350/1150
Уровень звукового давления, дБ(А)		32/36/42	32/36/42	38/40/45	42/45/47
Диаметр жидкостной трубы, мм (дюймы)		6,35 (1/4")	6,35 (1/4")	6,35 (1/4")	6,35 (1/4")
Диаметр газовой трубы, мм (дюймы)		12,7 (1/2")	12,7 (1/2")	12,7 (1/2")	15,88 (5/8")
Диаметр дренажной трубы, мм		20	20	20	20
Размеры прибора (ШхВхГ), мм	Без упаковки	570×570×260	570×570×260	570×570×260	840×840×246
	В упаковке	720×650×290	720×650×290	720×650×290	910×910×310
Вес прибора, кг	Без упаковки	14,5	14,5	15,0	26,0
	В упаковке	17,0	17,0	17,5	30,0
Панель		**ESCP23A1 / SCP13A1**			**ESCP26A1**
Размеры панели (ШхВхГ), мм	Без упаковки	650×650×55			950×950×55
	В упаковке	710×710×80			1000×1000×100
Вес панели, кг	Без упаковки	2,2			5,3
	В упаковке	3,7			7,8

КАНАЛЬНЫЕ БЛОКИ

ВАЙФАЙ МОДУЛЬ В КОМПЛЕКТЕ · 2 ВАРИАНТА ПРИСОЕДИНЕНИЯ ДРЕНАЖНОГО ТРУБОПРОВОДА · УНИВЕРСАЛЬНОЕ ПОДКЛЮЧЕНИЕ ВОЗДУХОВОДА · ГИДРОФОБНОЕ АНТИКОРРОЗИЙНОЕ ПОКРЫТИЕ ТЕПЛООБМЕННИКА · ПРОВОДНОЙ ПУЛЬТ В КОМПЛЕКТЕ



Модель внутреннего блока		ESAD07M1_ WF_AR2_DC	ESAD09M1_ WF_AR2_DC	ESAD12M5_ WF_AR2_DC	ESAD18M5_ WF_AR2_DC	ESAD24M1_ WF_AR2_DC
Производительность, кВт	Охлаждение	2,20 (1,13-2,70)	2,60 (1,50-3,55)	3,52 (1,35-4,40)	5,28 (1,53-5,60)	7,03 (2,16-8,20)
	Обогрев	2,50 (1,34-3,17)	2,90 (1,70-3,65)	3,81 (1,24-5,30)	5,60 (1,40-6,20)	7,91 (1,98-9,30)
Потребляемая мощность, кВт	Охлаждение	0,055	0,055	0,06	0,09	0,15
	Обогрев	0,055	0,055	0,06	0,09	0,15
Электропитание		1 фаза, 220-240 В, 50 Гц				
Расход воздуха, м³/ч		380/450/600	380/450/600	500/600/720	630/750/900	980/1190/1400
Уровень звукового давления, дБ(А)		30/33/37	30/33/37	32/34/36	34/37/41	36/39/42
Диаметр жидкостной трубы, мм (дюймы)		6,35 (1/4")	6,35 (1/4")	6,35 (1/4")	6,35 (1/4")	9,52 (3/8")
Диаметр газовой трубы, мм (дюймы)		9,52 (3/8")	9,52 (3/8")	12,7 (1/2")	12,7 (1/2")	15,88 (5/8")
Диаметр дренажной трубы, мм		16,5	16,5	25,0	25,0	20,0
Размеры (ШхВхГ), мм	Без упаковки	700×200×470	700×200×470	700x245x700	700x245x700	1000×245×700
	В упаковке	1005×275×580	1005×275×580	930x300x830	930x300x830	1230×300×830
Вес, кг	Без упаковки	18,5	18,5	21,0	22,0	29,5
	В упаковке	22,0	22,0	25,0	26,5	35,5

ГАБАРИТЫ

НАРУЖНЫЕ БЛОКИ. ЭКСПЕРТ МУЛЬТИ

Модель	A	B	C	D	E	F
ESAM14M2_AR2_DC2	850	785	555	546	300	316
ESAM18M2_AR2_DC2	850	785	555	546	300	316
ESAM21M2_AR2_DC3	960	900	700	632	320	355
ESAM27M2_AR2_DC3	960	900	700	632	320	355
ESAM28M2_AR2_DC4	1045	970	803	675	395	409
ESAM36M2_AR2_DC4	1045	970	803	675	395	409
ESAM42M2_AR2_DC5	1000	970	803	675	395	455

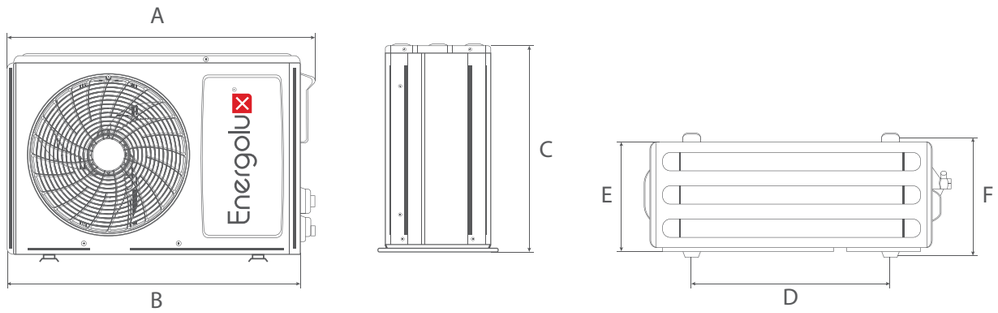

ВНУТРЕННИЕ БЛОКИ. ЭКСПЕРТ МУЛЬТИ

НАСТЕННЫЕ БЛОКИ

Модель	Габариты, мм		
	A	B	C
ESAS07M3_WF_AR2_DC ESAS07M3_WFB_AR2_DC ESAS09M3_WF_AR2_DC ESAS09M3_WFB_AR2_DC ESAS12M3_WF_AR2_DC ESAS12M3_WFB_AR2_DC	788	292	198
ESAS18M3_WF_AR2_DC ESAS18M3_WFB_AR2_DC	936	316	221
ESAS24M3_WF_AR2_DC	1121	329	231
ESAS07M6_WF_AR2_DC ESAS09M6_WF_AR2_DC ESAS12M6_WF_AR2_DC	768	299	201
ESAS18M6_WF_AR2_DC	1004	320	223
ESAS24M6_WF_AR2_DC	1140	332	230

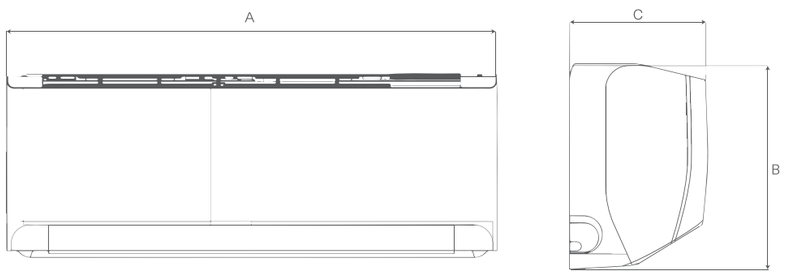

КАССЕТНЫЕ БЛОКИ

ESAC09M2-WF_AR2_DC, ESAC12M2-WF_AR2_DC, ESAC18M2-WF_AR2_DC

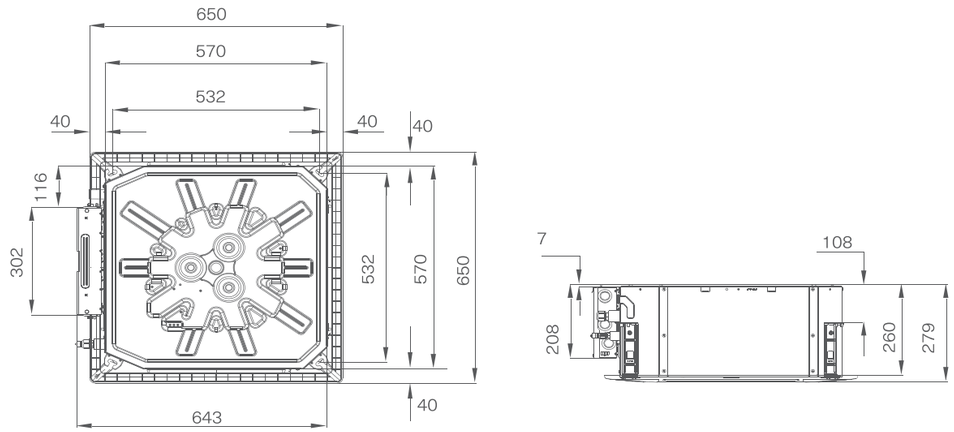

ESAC24M2-WF_AR2_DC

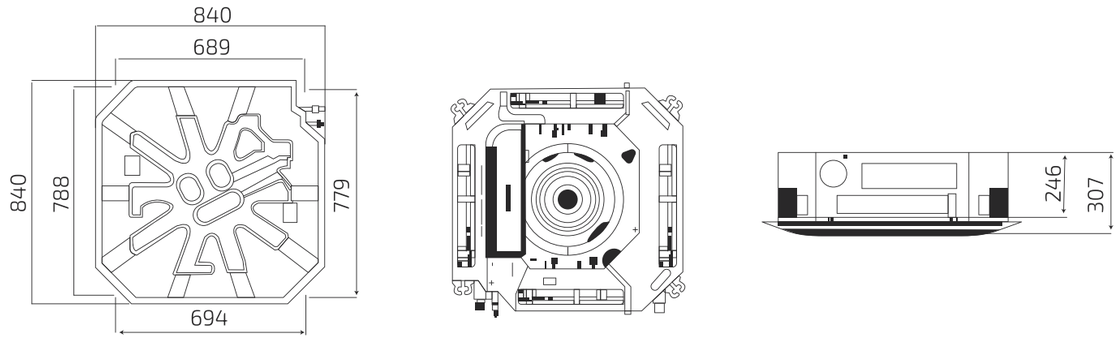

КАНАЛЬНЫЕ БЛОКИ

Модель	A	B	C	D	E	F	G	H	I
ESAD07M1_WF_AR2_DC ESAD09M1_WF_AR2_DC	383	684	700	734	470	200	168	111	583

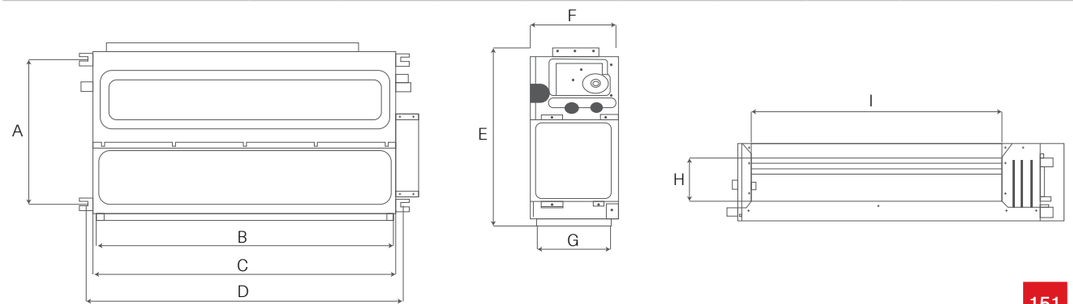

КАНАЛЬНЫЕ БЛОКИ

Модель	A	B	C	D	E	F	G	H	I
ESAD12M5_WF_AR2_DC ESAD18M5_WF_AR2_DC	740	700	600	700	245	512	177	210	576

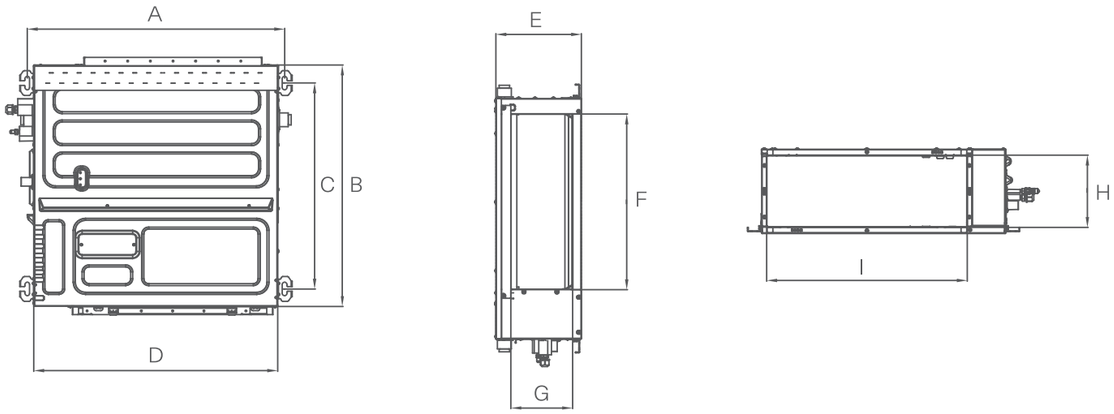

ESAD24M5_WF_AR2_DC

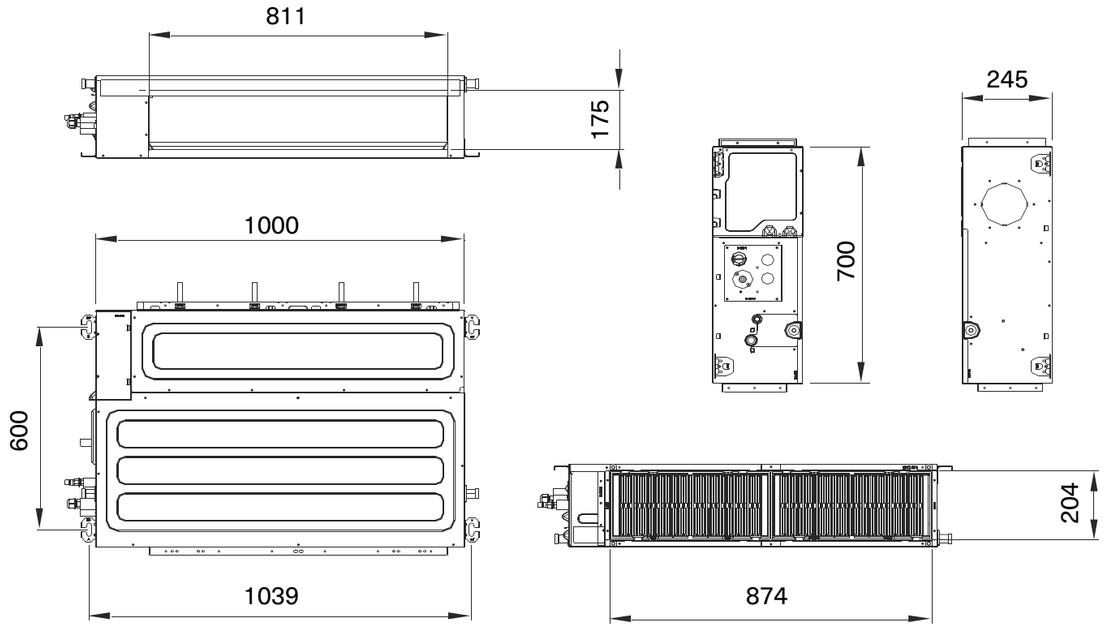

ПРОИЗВОДИТЕЛЬНОСТЬ ВЕНТИЛЯТОРА

ESAD07M5_WF_AR2_DC, ESAD09M5_WF_AR2_DC

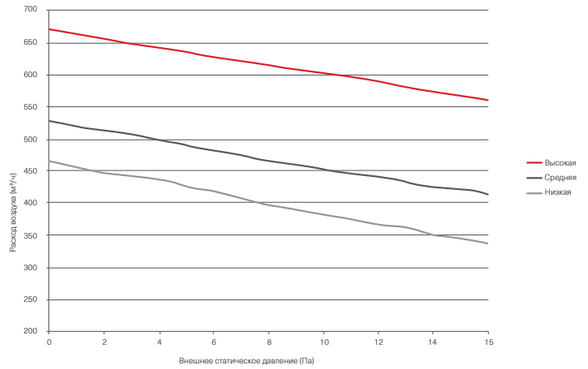

ESAD12M5_WF_AR2_DC

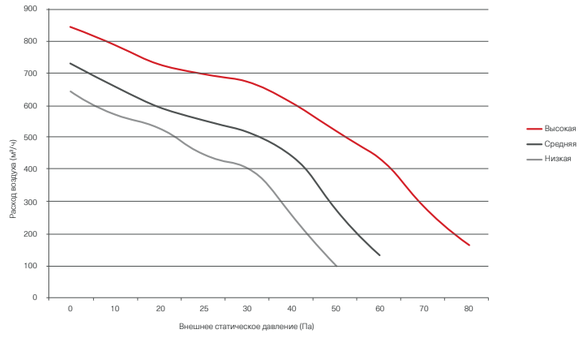

ESAD18M5_WF_AR2_DC

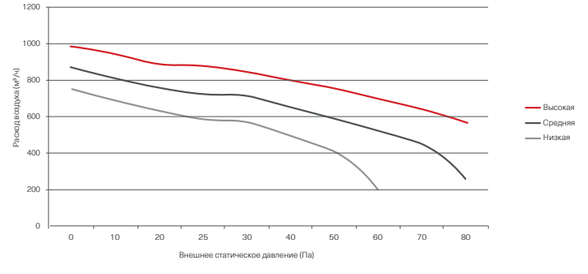

ESAD24M1_WF_AR2_DC

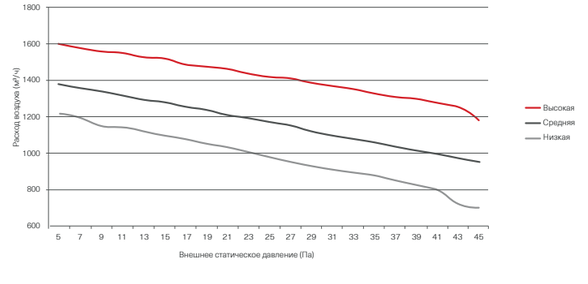

СХЕМА ЭЛЕКТРИЧЕСКИХ СОЕДИНЕНИЙ

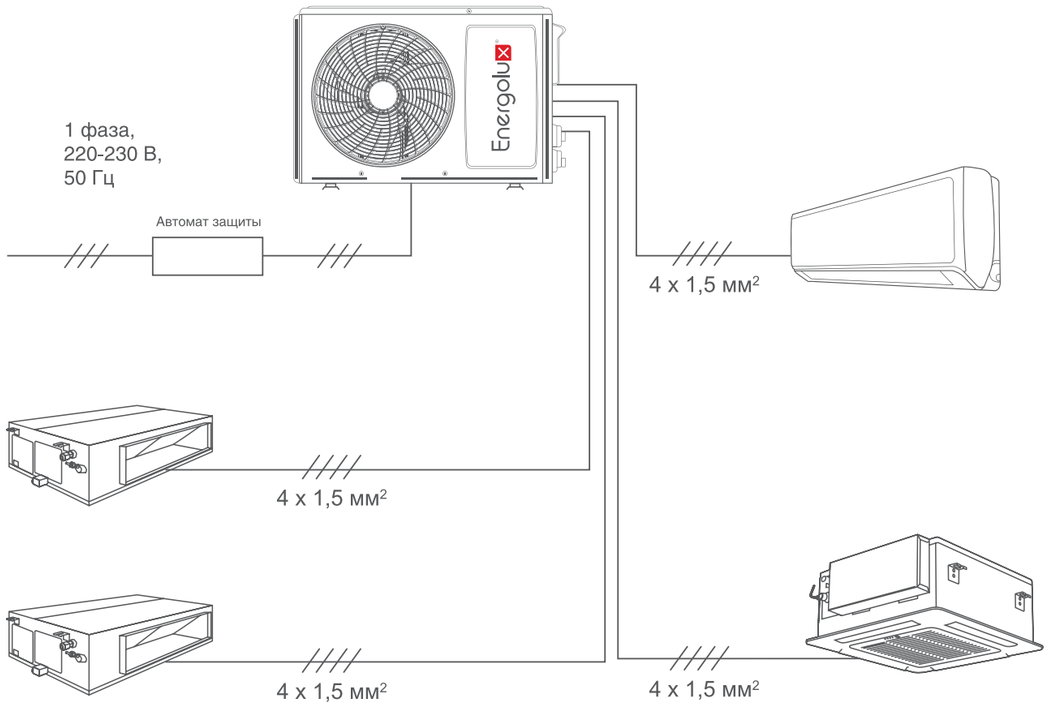

Модель	Силовой кабель	Автомат защиты, А	Кабель межблочный, мм²
ESAM14M2_AR2_DC2	3,*1,5	16	4*1,5
ESAM18M2_AR2_DC2	3*2,5	16	4*1,5
ESAM21M2_AR2_DC3	3*2,5	25	4*1,5
ESAM27M2_AR2_DC3	3*2,5	25	4*1,5
ESAM28M2_AR2_DC4	3*4	32	4*1,5
ESAM36M2_AR2_DC4	3*4	32	4*1,5
ESAM42M2_AR2_DC5	3*4	32	4*1,5

Примечание:
В таблице приведены рекомендуемые значения сечений и автоматов защиты для кабеля питания при максимальной длине до 10 м. Если длина кабеля превышает данное значение, диаметр сигнального, силового кабеля (электропитания), номиналы автомата защиты определяются исходя из максимального тока и рекомендаций согласно ПУЭ.

РАСЧЕТ ДОПОЛНИТЕЛЬНОЙ ЗАПРАВКИ ФРЕОНА

	ESAM14M2_ AR2_DC2	ESAM18M2_ AR2_DC2	ESAM21M2_ AR2_DC3	ESAM27M2_ AR2_DC3	ESAM28M2_ AR2_DC4	ESAM36M2_ AR2_DC4	ESAM42M2_ AR2_DC5
Максимальная суммарная длина фреонопровода, м	40	40	60	60	80	80	80
Максимальная длина между наружным и внутренним блоками, м	25	25	30	30	35	35	35
Максимальный перепад высот между наружным и внутренним блоками, м	15						
Максимальный перепад высот между внутренними блоками, м	10						
Лимит не требующий дозаправки, м	7,5						
Дополнительная заправка хладагента, г/м	25	15	25	15	15	15	25
Формула расчета дополнительной заправки фреона	25(15) г/м×(суммарная длина трассы−7,5×N), где N — количество внутренних блоков.						

КОМБИНАЦИИ

Наружный блок		Внутренний блок				
		Блок А	Блок Б	Блок В	Блок Г	Блок Д
ESAM14M2_AR2_DC2	1:2	7	7	—	—	—
		7	9	—	—	—
		7	12	—	—	—
		9	9	—	—	—
		9	12	—	—	—
ESAM18M2_AR2_DC2	1:2	7	7	—	—	—
		7	9	—	—	—
		7	12	—	—	—
		7	18	—	—	—
		9	9	—	—	—
		9	12	—	—	—
		9	18	—	—	—
		12	12	—	—	—
ESAM21M2_AR2_DC3	1:2	7	7	—	—	—
		7	9	—	—	—
		7	12	—	—	—
		7	18	—	—	—
		9	9	—	—	—
		9	12	—	—	—
		9	18	—	—	—
		12	12	—	—	—
		12	18	—	—	—
	1:3	7	7	7	—	—
		7	7	9	—	—
		7	7	12	—	—
		7	9	9	—	—
		7	9	12	—	—
		7	12	12	—	—
		9	9	9	—	—
		9	9	12	—	—
ESAM27M2_AR2_DC3	1:2	7	7	—	—	—
		7	9	—	—	—
		7	12	—	—	—
		7	18	—	—	—
		7	24	—	—	—
		9	9	—	—	—
		9	12	—	—	—
		9	18	—	—	—
		12	12	—	—	—
		12	18	—	—	—
		18	18	—	—	—
	1:3	7	7	7	—	—
		7	7	9	—	—
		7	7	12	—	—
		7	7	18	—	—

Наружный блок		Внутренний блок				
		Блок А	Блок Б	Блок В	Блок Г	Блок Д
ESAM27M2_AR2_DC3	1:3	7	9	9	—	—
		7	9	12	—	—
		7	9	18	—	—
		7	12	12	—	—
		7	12	18	—	—
		9	9	9	—	—
		9	9	12	—	—
		9	9	18	—	—
		9	12	12	—	—
		9	12	18	—	—
		12	12	12	—	—
ESAM28M2_AR2_DC4	1:2	7	7	—	—	—
		7	9	—	—	—
		7	12	—	—	—
		7	18	—	—	—
		7	24	—	—	—
		9	9	—	—	—
		9	12	—	—	—
		9	18	—	—	—
		9	24	—	—	—
		12	12	—	—	—
		12	18	—	—	—
		12	24	—	—	—
		18	18	—	—	—
	1:3	7	7	7	—	—
		7	7	9	—	—
		7	7	12	—	—
		7	7	18	—	—
		7	9	9	—	—
		7	9	12	—	—
		7	9	18	—	—
		7	9	24	—	—
		7	12	12	—	—
		7	12	18	—	—
		7	12	24	—	—
		9	9	9	—	—
		9	9	12	—	—
		9	9	18	—	—
		9	12	12	—	—
		9	12	18	—	—
		12	12	12	—	—
		12	12	18	—	—
	1:4	7	7	7	7	—
		7	7	7	9	—
		7	7	7	12	—
		7	7	7	18	—
		7	7	9	9	—
		7	7	9	12	—
		7	7	12	12	—

Наружный блок		Внутренний блок				
		Блок А	Блок Б	Блок В	Блок Г	Блок Д
ESAM28M2_AR2_DC4	1:4	7	9	9	9	—
		7	9	9	12	—
		7	9	12	12	—
		9	9	9	9	—
		9	9	9	12	—
		9	9	12	12	—
ESAM36M2_AR2_DC4	1:2	7	7	—	—	—
		7	9	—	—	—
		7	12	—	—	—
		7	18	—	—	—
		7	24	—	—	—
		9	9	—	—	—
		9	12	—	—	—
		9	18	—	—	—
		9	24	—	—	—
		12	12	—	—	—
		12	18	—	—	—
		12	24	—	—	—
		18	18	—	—	—
		18	24	—	—	—
		24	24	—	—	—
	1:3	7	7	7	—	—
		7	7	9	—	—
		7	7	12	—	—
		7	7	18	—	—
		7	7	24	—	—
		7	9	9	—	—
		7	9	12	—	—
		7	9	18	—	—
		7	9	24	—	—
		7	12	12	—	—
		7	12	18	—	—
		7	12	24	—	—
		7	18	18	—	—
		7	18	24	—	—
		9	9	9	—	—
		9	9	12	—	—
		9	9	18	—	—
		9	12	12	—	—
		9	12	18	—	—
		9	18	18	—	—
		9	18	24	—	—
		12	12	12	—	—
		12	12	18	—	—
		12	12	24	—	—

Наружный блок		Внутренний блок				
		Блок А	Блок Б	Блок В	Блок Г	Блок Д
ESAM36M2_AR2_DC4	1:3	12	18	18	—	—
		12	18	24	—	—
		18	18	18	—	—
	1:4	7	7	7	7	—
		7	7	7	9	—
		7	7	7	12	—
		7	7	7	18	—
		7	7	7	24	—
		7	7	9	9	—
		7	7	9	12	—
		7	7	9	18	—
		7	7	9	24	—
		7	7	12	12	—
		7	7	12	18	—
		7	7	12	24	—
		7	7	18	18	—
		7	9	9	9	—
		7	9	9	12	—
		7	9	9	18	—
		7	9	9	24	—
		7	9	12	12	—
		7	9	12	18	—
		7	9	12	24	—
		7	9	18	18	—
		7	12	12	12	—
		7	12	12	18	—
		9	9	9	9	—
		9	9	9	12	—
		9	9	9	18	—
		9	9	9	24	—
		9	9	12	12	—
		9	9	12	18	—
		9	9	12	24	—
		9	9	18	18	—
		9	12	12	12	—
		9	12	12	18	—
		12	12	12	12	—
		12	12	12	18	—
ESAM42M2_AR2_DC5	1:2	7	7	—	—	—
		7	9	—	—	—
		7	12	—	—	—
		7	18	—	—	—
		7	24	—	—	—
		9	9	—	—	—
		9	12	—	—	—
		9	18	—	—	—
		9	24	—	—	—

КОМБИНАЦИИ

Наружный блок		Внутренний блок				
		Блок А	Блок Б	Блок В	Блок Г	Блок Д
ESAM42M2_AR2_DC5	1:2	12	12	—	—	—
		12	18	—	—	—
		12	24	—	—	—
		18	18	—	—	—
		18	24	—	—	—
		24	24	—	—	—
	1:3	7	7	7	—	—
		7	7	9	—	—
		7	7	12	—	—
		7	7	18	—	—
		7	7	24	—	—
		7	9	9	—	—
		7	9	12	—	—
		7	9	18	—	—
		7	9	24	—	—
		7	12	12	—	—
		7	12	18	—	—
		7	12	24	—	—
		7	18	18	—	—
		7	18	24	—	—
		7	24	24	—	—
		9	9	9	—	—
		9	9	12	—	—
		9	9	18	—	—
		9	9	24	—	—
		9	12	12	—	—
		9	12	18	—	—
		9	12	24	—	—
		9	18	18	—	—
		9	18	24	—	—
		9	24	24	—	—
		12	12	12	—	—
		12	12	18	—	—
		12	12	24	—	—
		12	18	18	—	—
		12	18	24	—	—
		12	24	24	—	—
		18	18	18	—	—
		18	18	24	—	—
	1:4	7	7	7	7	—
		7	7	7	9	—
		7	7	7	12	—
		7	7	7	18	—
		7	7	7	24	—
		7	7	9	9	—
		7	7	9	12	—
		7	7	9	18	—

Наружный блок		Внутренний блок				
		Блок А	Блок Б	Блок В	Блок Г	Блок Д
ESAM42M2_AR2_DC5	1:4	7	7	9	24	—
		7	7	12	12	—
		7	7	12	18	—
		7	7	12	24	—
		7	7	18	18	—
		7	7	18	24	—
		7	7	24	24	—
		7	9	9	9	—
		7	9	9	12	—
		7	9	9	18	—
		7	9	9	24	—
		7	9	12	12	—
		7	9	12	18	—
		7	9	12	24	—
		7	9	18	18	—
		7	9	18	24	—
		7	12	12	12	—
		7	12	12	18	—
		7	12	12	24	—
		7	12	18	18	—
		7	12	18	24	—
		7	18	18	18	—
		9	9	9	9	—
		9	9	9	12	—
		9	9	9	18	—
		9	9	9	24	—
		9	9	12	12	—
		9	9	12	18	—
		9	9	12	24	—
		9	9	18	18	—
		9	9	18	24	—
		9	12	12	12	—
		9	12	12	18	—
		9	12	12	24	—
		9	12	18	18	—
		9	12	18	24	—
		9	18	18	18	—
		12	12	12	12	—
		12	12	12	18	—
		12	12	12	24	—
		12	12	18	18	—
	1:5	7	7	7	7	7
		7	7	7	7	9
		7	7	7	7	12
		7	7	7	7	18
		7	7	7	7	24
		7	7	7	9	9

Наружный блок		Внутренний блок				
		Блок А	Блок Б	Блок В	Блок Г	Блок Д
ESAM42M2_AR2_DC5	1:5	7	7	7	9	12
		7	7	7	9	18
		7	7	7	9	24
		7	7	7	12	12
		7	7	7	12	18
		7	7	7	12	24
		7	7	7	18	18
		7	7	7	18	24
		7	7	9	9	9
		7	7	9	9	12
		7	7	9	9	18
		7	7	9	9	24
		7	7	9	12	12
		7	7	9	12	18
		7	7	9	12	24
		7	7	9	18	18
		7	7	12	12	12
		7	7	12	12	18
		7	7	12	12	24
		7	7	12	18	18
		7	9	9	9	9
		7	9	9	9	12
		7	9	9	9	18
		7	9	9	9	24
		7	9	9	12	12
		7	9	9	12	18
		7	9	9	12	24
		7	9	9	18	18
		7	9	12	12	12
		7	9	12	12	18
		7	9	12	12	24
		7	9	12	18	18
		7	12	12	12	12
		7	12	12	12	18
		9	9	9	9	9
		9	9	9	9	12
		9	9	9	9	18
		9	9	9	9	24
		9	9	9	12	12
		9	9	9	12	18
		9	9	9	12	24
		9	9	9	18	18
		9	9	12	12	12
		9	9	12	12	18
		9	12	12	12	12
		9	12	12	12	18
		12	12	12	12	12

S	Разработано в Швейцарии	
A	Тип системы	A кондиционер воздуха F фанкойл CC компрессорно-конденсаторный блок MZ мультизональная система
S	Тип блока	S настенный C кассетный D канальный H канальный высоконапорный FA канальный, со 100% подмесом свежего воздуха P колонный CF напольно-потолочный (универсальный) F напольный U наружный M наружный блок мульти сплит-системы
07	Холодопроизводительность при стандартных условиях в тысячах БТЕ/ч	Например, 07 = 7000 БТЕ/ч 1000 БТЕ/ч = 293 Вт 1 Вт = 3,41 БТЕ/ч
G1	Серия	G1, Z1, L1, B1 и т.д.
A	Режим работы и тип хладагента	A тепловой насос, R410a B только охлаждение, R410a
I	Тип управления компрессором	I инверторное управление - классическое управление

Внешний вид и технические характеристики могут быть изменены без предварительного уведомления. Несмотря на все прилагаемые усилия по соблюдению максимальной точности, каталоги составляются и производятся за несколько месяцев до вывода моделей на рынок и не всегда отражают последующие изменения спецификаций. Приведенные технические чертежи и схемы не могут быть скопированы в проектную документацию без детальной проработки. За максимально точной информацией просим вас обращаться к официальным дилерам или в технический отдел компании-дистрибьютора.

SEVERCON
consortium

ПРОФЕССИОНАЛЬНЫЕ СИСТЕМЫ КОНДИЦИОНИРОВАНИЯ,
ВЕНТИЛЯЦИИ И ОТОПЛЕНИЯ

ООО «СЕВЕРКОН»
109052, г. Москва, Рязанский пр-кт, д. 2, стр. 86
+7 (495) 252-08-28